WINE COOLER

USER GUIDE

MODEL NO.

PN18S-HHB

PN18D-HHB

PN45S-HHB-2

PN45D-HHB-2

PN166S-HHB-1

PN166D-HHB-1

www.pevino.com

BEFORE USE, PLEASE READ AND FOLLOW ALL SAFETY RULES AND OPERATING INSTRUCTIONS.

WARNING!

- To prevent damaging the door gasket, make sure to have the door all the way opened when pulling shelves out of the rail compartment.
- The appliance must be positioned so that the plug is accessible. Release the electric cord. Move your cabinet to its final location. Do not move your Cabinet while loaded with wine. You might distort the body. The wine cellar should be installed in a suitable place in order to avoid Touching the compressor with the hand.
- This appliance is not intended for use by persons (including children) with reduced physical, sensory, or mental capabilities, or lack of experience and knowledge, unless they have been given supervision or instruction concerning use of the appliance by a person responsible for their safety.
- Children should be supervised to ensure that they do not play with the appliance.
- If the supply cord is damaged, it must be replaced by manufacturer of its Service agent or a similarly qualified person in order to avoid a hazard.

This appliance can be used by children aged from 8 years and above and persons with reduced physical, sensory, or mental capabilities or lack of experience and knowledge if they have been given supervision or not play with the appliance. Cleaning and user maintenance shall not be made by children without supervision.

– **WARNING:** Keep ventilation openings, in the appliance enclosure or in the built-in structure, clear of obstruction.

– **WARNING:** Do not use mechanical devices or other means to accelerate the defrosting process, other than those recommended by the manufacturer.

– **WARNING:** Do not damage the refrigerant circuit.

– **WARNING:** Do not use electrical appliances inside the food storage compartments of the appliance, unless they are of the type recommended by the manufacturer.

This refrigerating appliance is not suitable for freezing foodstuffs.

Do not store explosive substances such as aerosol cans with a flammable propellant in this appliance.

This appliance is intended to be used in household and similar applications such as

– staff kitchen areas in shops, offices, and other working environments.

– farmhouses and by clients in hotels, motels, and other residential type environments.

– bed and breakfast type environments.

– catering and similar non-retail applications.

–**WARNING:** To avoid a hazard due to instability of the appliance, it must be fixed in accordance with the instructions.

To avoid contamination of wine, please respect the following instructions:

– Opening the door for long periods can cause a significant increase of the temperature in the compartments of the appliance.

– Clean regularly surfaces that can come in contact with bottles and accessible drainage systems.

– Clean water tanks if they have not been used for 48 h; flush the water system connected to a water supply if water has not been drawn for 5 days.

– If the refrigerating appliance is left empty for long periods, switch off, defrost, clean, dry, and leave the door open to prevent mold developing within the appliance.

PLEASE DON’T TRY TO PLUG INTO OR EXTENSION THE CABLE IN ANY CASE.

IMPORTANT SAFETY INSTRUCTIONS

⚡WARNING⚡	To reduce the risk of fire, electrical shock, or injury when using your appliance, follow these basic precautions:

- Read all instructions before using the Wine cooler.
- **DANGER or WARNING:** Risk of child entrapment.
  Child entrapment and suffocation are not problems of the past. Junked or abandoned appliances are still dangerous . . . even if they will "just sit in the garage a few days".
- **Before you throw away your old Wine cooler:** Take off the door. Leave the shelves in place so that children may not easily climb inside.
- Never allow children to operate, play with, or crawl inside the appliance.
- Never clean appliance parts with flammable fluids. The fumes can create a fire hazard or explosion.
- Do not store or use gasoline or any other flammable vapors and liquids in the vicinity of this or any other appliance. The fumes can create a fire hazard or explosion. Do not store explosive substances such as aerosol cans with a flammable propellant in this appliance.
- **WARNING:** keep ventilation openings, in the appliance enclosure or in the built-in structure, clear of obstruction.
- Do not use mechanical devices or other means to accelerate the defrosting process, other than those Recommended by the manufacturer.
- **WARNING:** To avoid a hazard due to instability of the appliance, it must be fixed in accordance with the instructions.
- **WARNING:** Do not damage the refrigerant circuit.
- **WARNING:** Do not use electrical appliances inside the food storage compartments of the appliance, unless they are the type recommended by the manufacturer.

- **The refrigerant of these appliances is R600a, Flammable and explosive articles should not be put in or near the cabinet, to avoid the fire or explode caused.**

-Save these instructions-

INSTALLATION INSTRUCTIONS

- **Before Using Your Wine cooler**
  - Remove the exterior and interior packing.
  - Before connecting the Wine cooler to the power source, let it stand upright for approximately 2 hours. This will reduce the possibility of a malfunction in the cooling system from handling during transportation.
  - Clean the interior surface with lukewarm water using a soft cloth.
  - This appliance is intended to be used in household and similar applications such as
    – staff kitchen areas in shops, offices, and other working environments.
    – farmhouses and by clients in hotels, motels, and other residential type environments.
    – bed and breakfast type environments.
    - catering and similar non-retail applications.
  - When disposing your appliance, please choose an authorized disposal site.

- **Installation of Your Wine cooler**
  - This appliance is designed to be for free standing installation or built-in (fully recessed) (Refer to sticker location the back of this appliance). PN7 is only for built in.
  - **This appliance is intended to be used exclusively for the storage of wine.**
  - Place your Wine cooler on a floor that is strong enough to support it when it is fully loaded. To level your Wine cooler, adjust the front leveling leg at the bottom of the Wine cooler/ cooler.
  - This appliance is using flammability refrigerant. So never damage the cooling pipework during the transportation. Locate the Wine cooler away from direct sunlight and sources of heat (stove, heater, radiator, etc.). Direct sunlight may affect the acrylic coating and heat sources may increase electrical consumption. Extreme cold ambient temperatures may also cause the unit not to perform properly.
  - Avoid locating the unit in moist areas.
  - Plug the Wine cooler into an exclusive, properly installed-grounded wall outlet. Do not under any circumstances cut or remove the third (ground) prong from the power cord. Any questions concerning power and/or grounding should be directed toward a certified electrician or an authorized Products service center.
  - Door handles, door hinges, trays, and baskets for a minimum period of seven years and door gaskets for a minimum period of 10 year, after placing the last unit of the model on the market.
  - Thermostats, temperature sensors, printed circuit boards and light sources are available for a minimum period of seven years after placing the last unit of the model on the market.

- **Attention**
  - Store wine in sealed bottles.
  - Do not overload the cabinet.
  - Do not open the door unless necessary.
  - Do not cover shelves with aluminum foil or any other shelf material which may prevent air circulation.
  - Should the Wine cooler be stored without use for long periods it is suggested, after a careful cleaning, to leave the door ajar to allow air to circulate inside the cabinet in order to avoid possible formations of condensation, mold, or odors.

- **Ambient Room Temperature Limits**

This appliance is designed to operate in ambient temperatures specified by its temperature class marked on the rating plate.

Class	Symbol	Ambient Temperatures range (°C)
Extended Temperate	SN	+ 10 to + 32
Temperate	N	+ 16 to + 32
Subtropical	ST	+ 16 to + 38
Tropical	T	+ 16 to + 43

➢ LOADING

The maximum number of bottles that can be loaded into the cabinet are for information only; this information is not contractual; it provides a means for rapidly estimating the size of the device.

Loading for PN18S-HHB

Bottle loading proposal#1
Total: 19 bottles (Bordeaux)

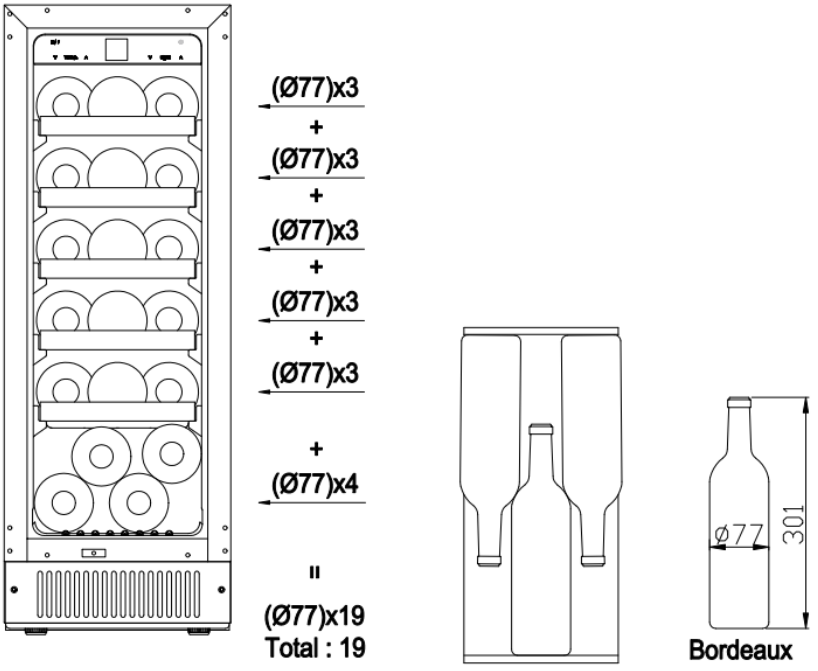

Bottle loading proposal#2
Total: 19 bottles (Bordeaux 4 bottles and Burgundy 15 bottles)

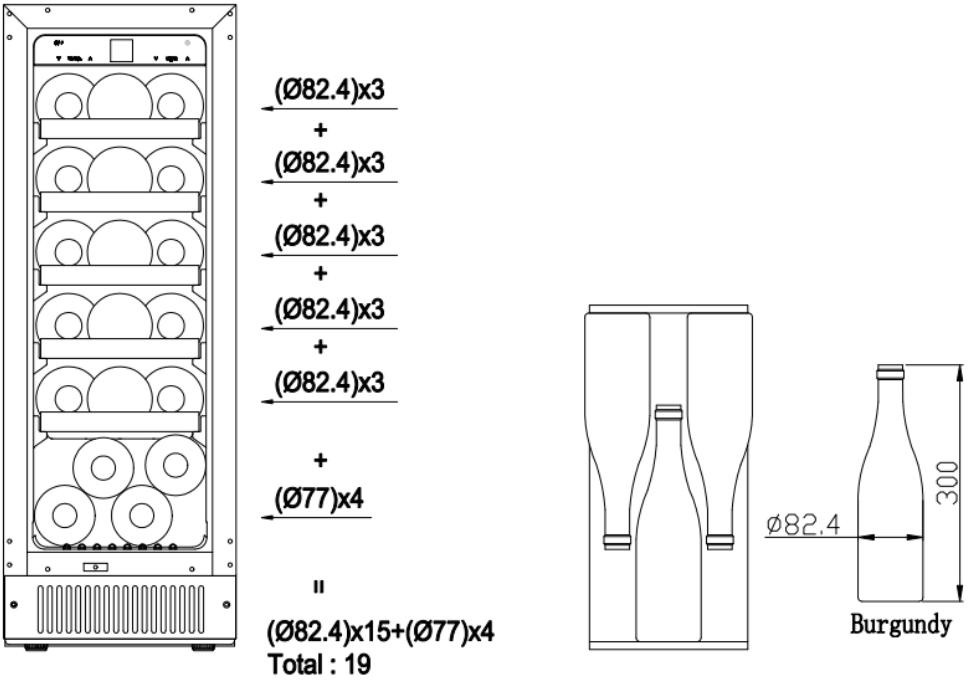

Bottle loading proposal#3
Total: 19 bottles (Bordeaux 4 bottles and Champagne 15 bottles)

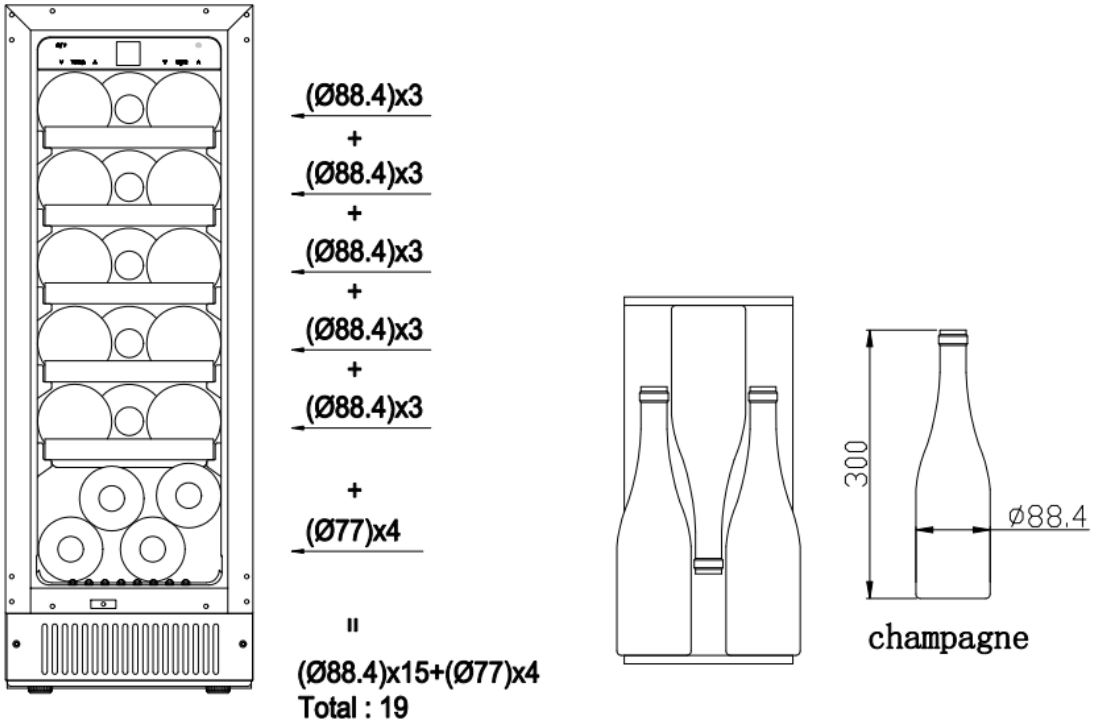

Loading for PN18D-HHB

Bottle loading proposal#1
Total: 16 bottles (Bordeaux)

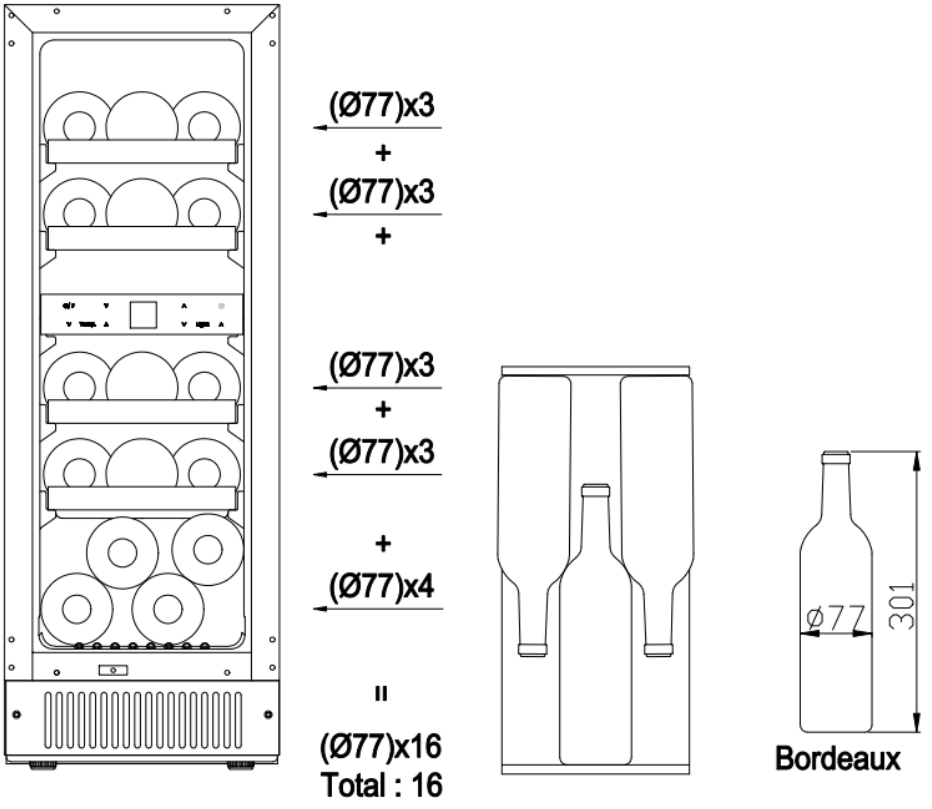

Bottle loading proposal#2
Total: 16 bottles (Bordeaux 4 bottles and Burgundy 12 bottles)

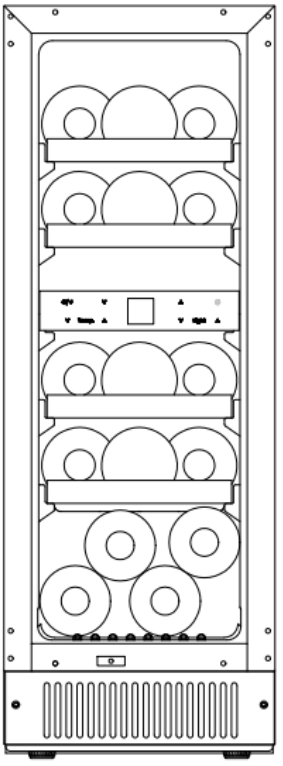

(Ø82.4)x3
+
(Ø82.4)x3
+

(Ø82.4)x3
+
(Ø82.4)x3

+
(Ø77)x4

=
(Ø82.4)x12+(Ø77)x4
Total : 16

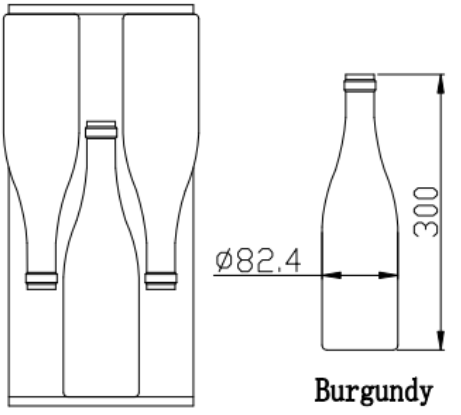

Bottle loading proposal#3
Total: 19 bottles (Bordeaux 4 bottles and champagne 12 bottles)

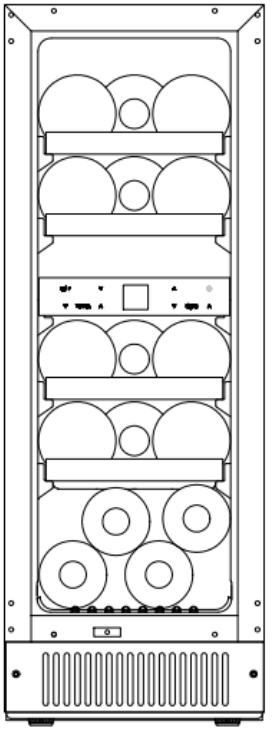

(Ø88.4)x3
+
(Ø88.4)x3
+
(Ø88.4)x3
+
(Ø88.4)x3
+
(Ø88.4)x3

+
(Ø77)x4

=
(Ø88.4)x12+(Ø77)x4
Total : 16

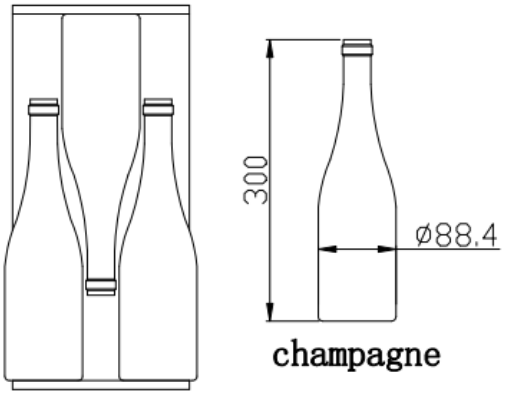

Loading for PN45S-HHB-2

Bottle loading proposal#1
Shelf: full shelf (5)
Total: 41 bottles (Bordeaux)

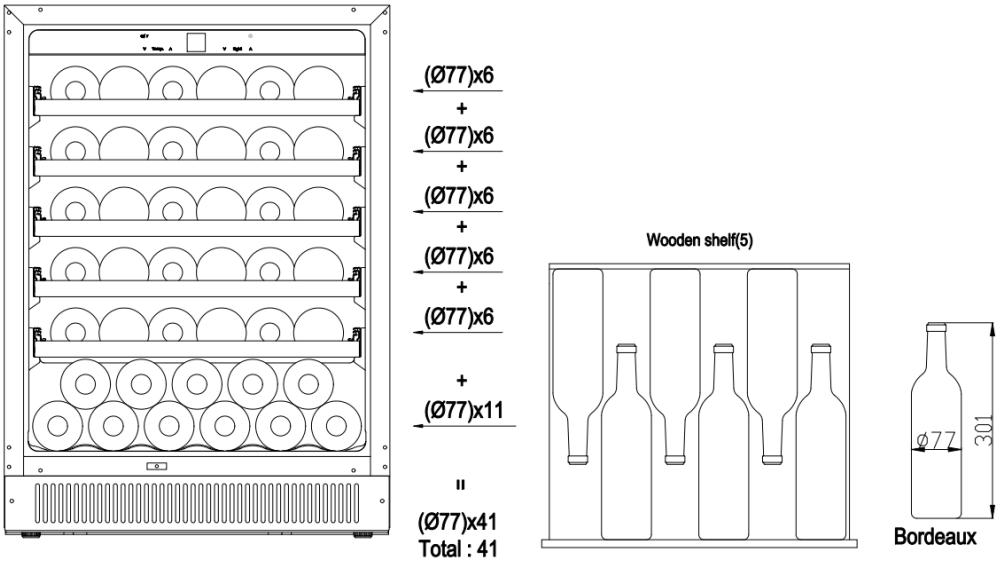

Bottle loading proposal#2
Shelf design is same as proposal#1
Total: 46 bottles (Bordeaux 16 bottles and Burgundy 30 bottles)

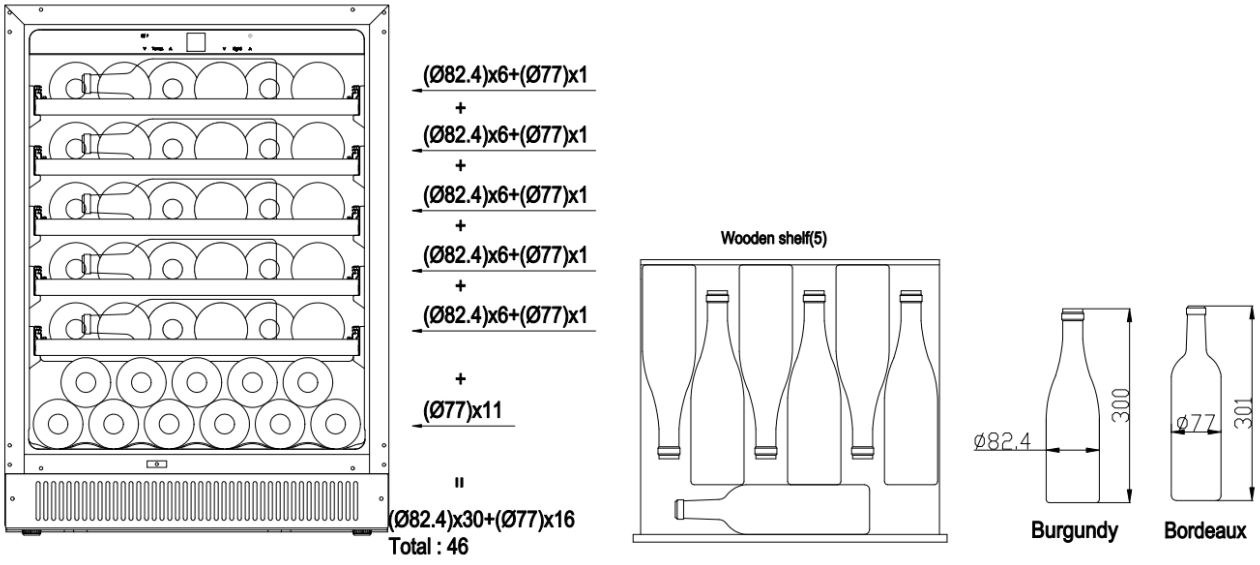

Bottle loading proposal#3
Shelf design is same as proposal#1&#2
Total: 46 bottles (Bordeaux 16 bottles and Champagne 30 bottles)

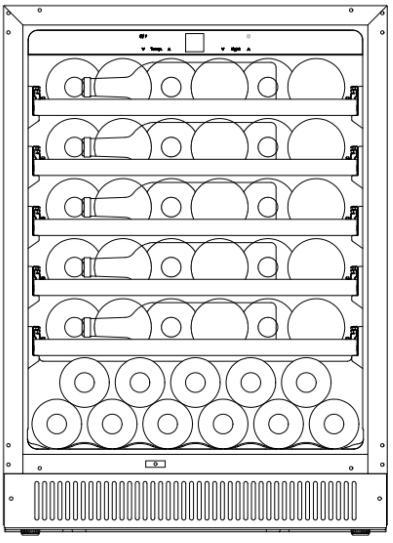

(Ø88.4)x6+(Ø77)x1
+
(Ø88.4)x6+(Ø77)x1
+
(Ø88.4)x6+(Ø77)x1
+
(Ø88.4)x6+(Ø77)x1
+
(Ø88.4)x6+(Ø77)x1
+
(Ø77)x11
=
(Ø88.4)x30+(Ø77)x16
Total : 46

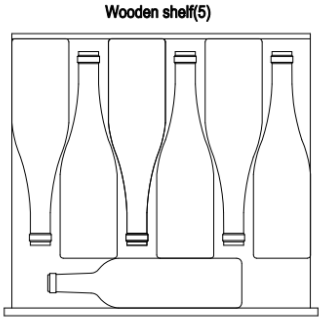

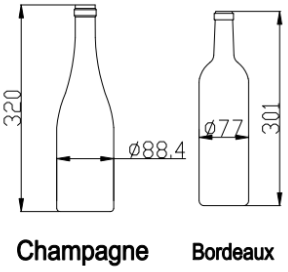

Loading for PN45D-HHB-2

Bottle loading proposal#1
Shelf: full shelf (4)
Total: 39 bottles (Bordeaux)

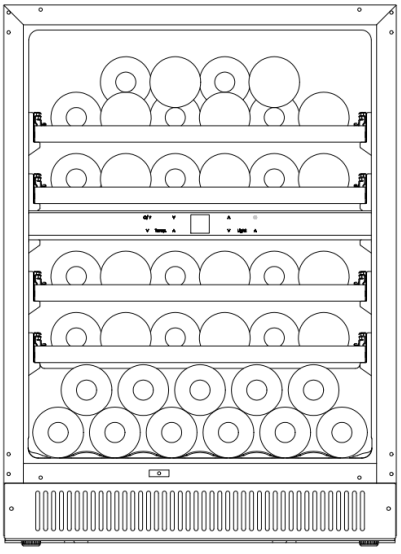

(Ø77)x10
+
(Ø77)x6
+
(Ø77)x6
+
(Ø77)x6
+
(Ø77)x11
=
(Ø77)x39
Total : 39

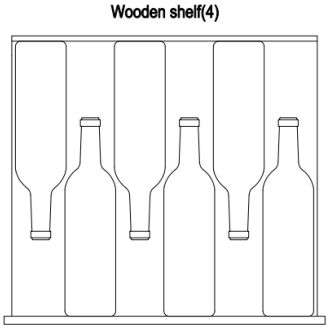

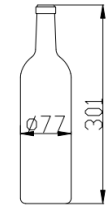

Note:When taking the top layer of wine, do not slide the shelf.

Bottle loading proposal#2
Shelf design is same as proposal#1
Total: 43 bottles (Bordeaux 15 bottles and Burgundy 28 bottles)

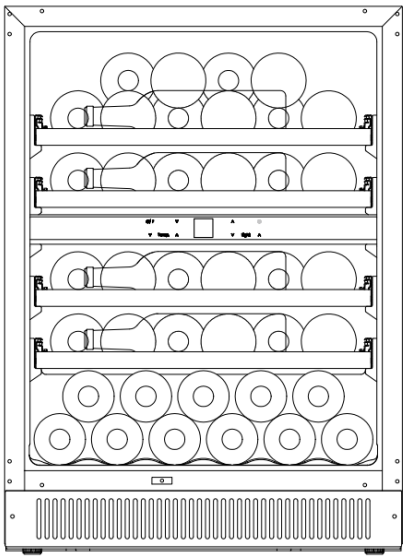

(Ø82.4)x10+(Ø77)x1
+
(Ø82.4)x6+(Ø77)x1
+
(Ø82.4)x6+(Ø77)x1
+
(Ø82.4)x6+(Ø77)x1
+
(Ø77)x11
=
(Ø82.4)x28+(Ø77)x15
Total : 43

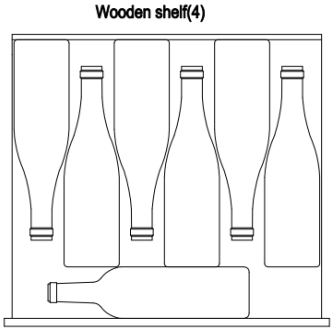

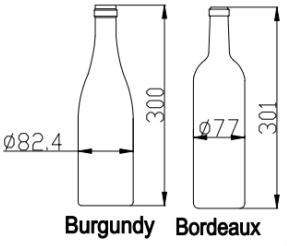

Note:When taking the top layer of wine, do not slide the shelf.

Bottle loading proposal#3
Shelf design is same as proposal#1&#2
Total: 42 bottles (Bordeaux 15 bottles and Champagne 28 bottles)

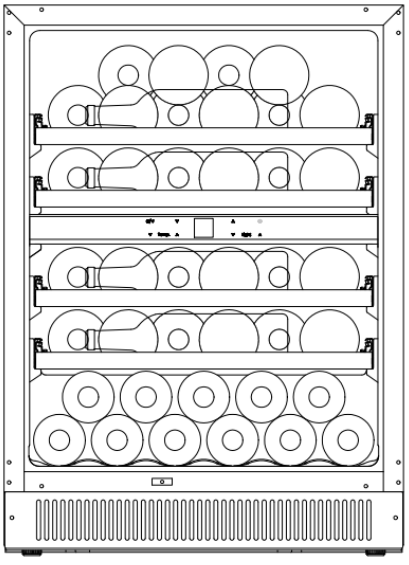

(Ø88.4)x10+(Ø77)x1
+
(Ø88.4)x6+(Ø77)x1
+
(Ø88.4)x6+(Ø77)x1
+
(Ø88.4)x6+(Ø77)x1
+
(Ø77)x11
=
(Ø88.4)x28+(Ø77)x15
Total : 43

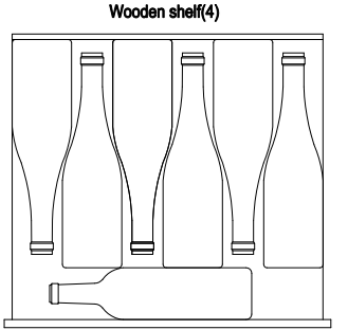

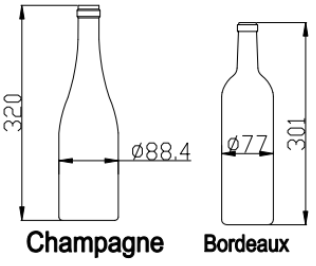

Note:When taking the top layer of wine, do not slide the shelf.

Loading for PN166S-HHB-1

Bottle loading proposal#1
Shelf: full shelf (13)
Total: 132bottles (Bordeaux)

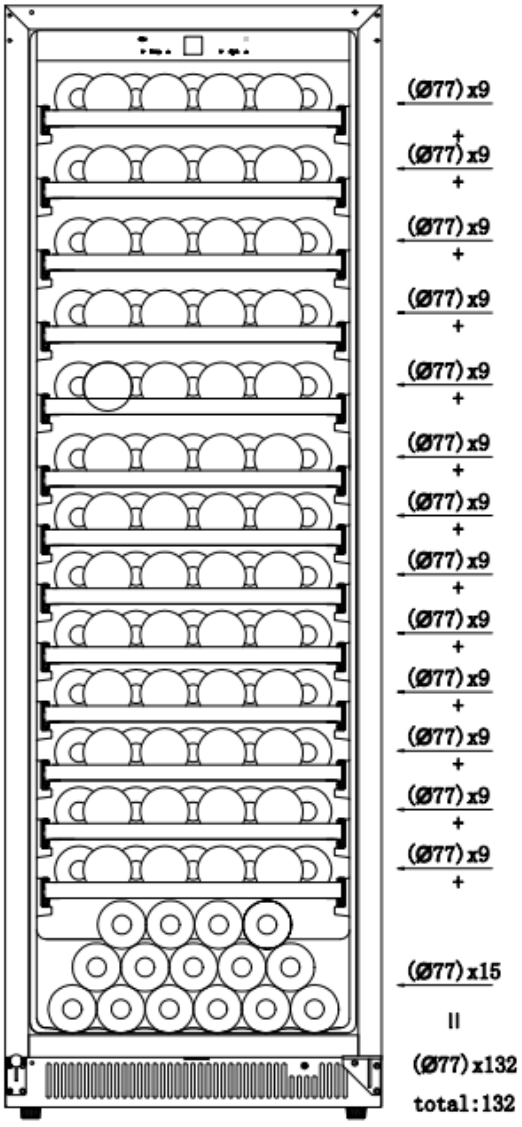

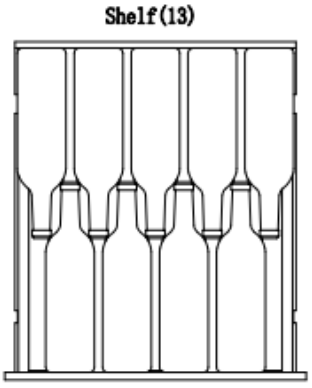

Bordeaux

Bottle loading proposal#2
Shelf design is same as proposal#1
Total: 132 bottles (Bordeaux 15 bottles and Burgundy 117 bottles)

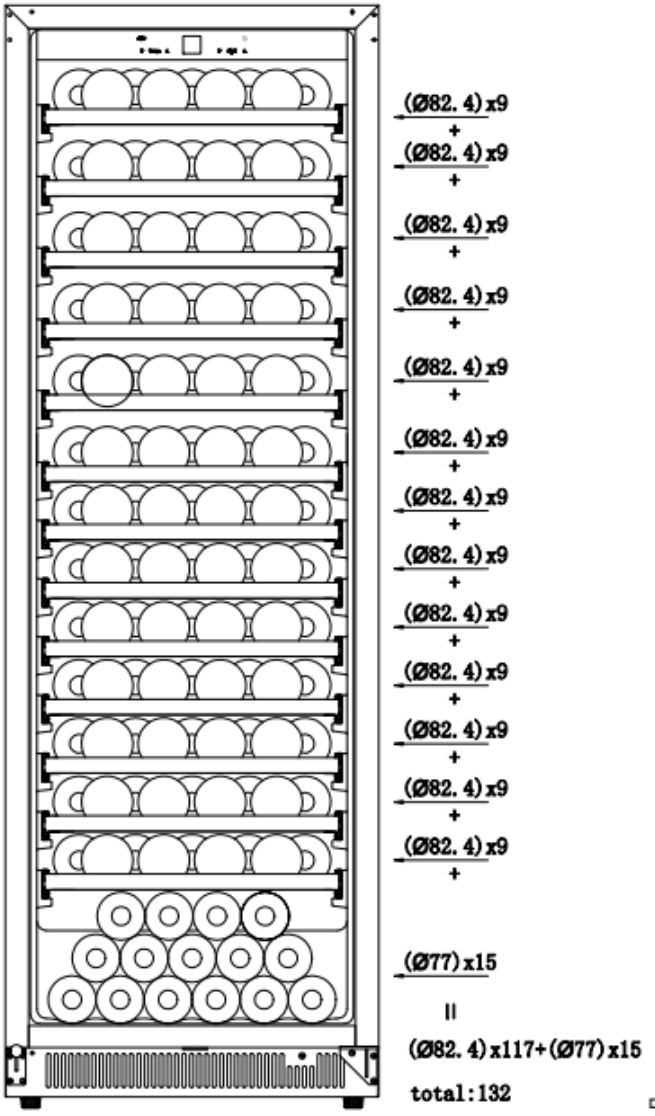

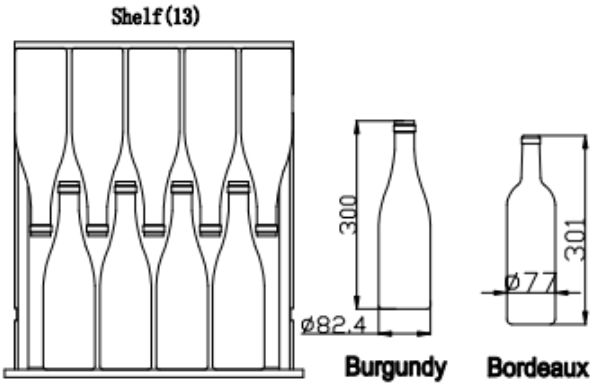

Bottle loading proposal#3
Shelf design is same as proposal#1&#2
Total: 132 bottles (Bordeaux 15 bottles and Champagne 54 bottles+ 63 bottles)

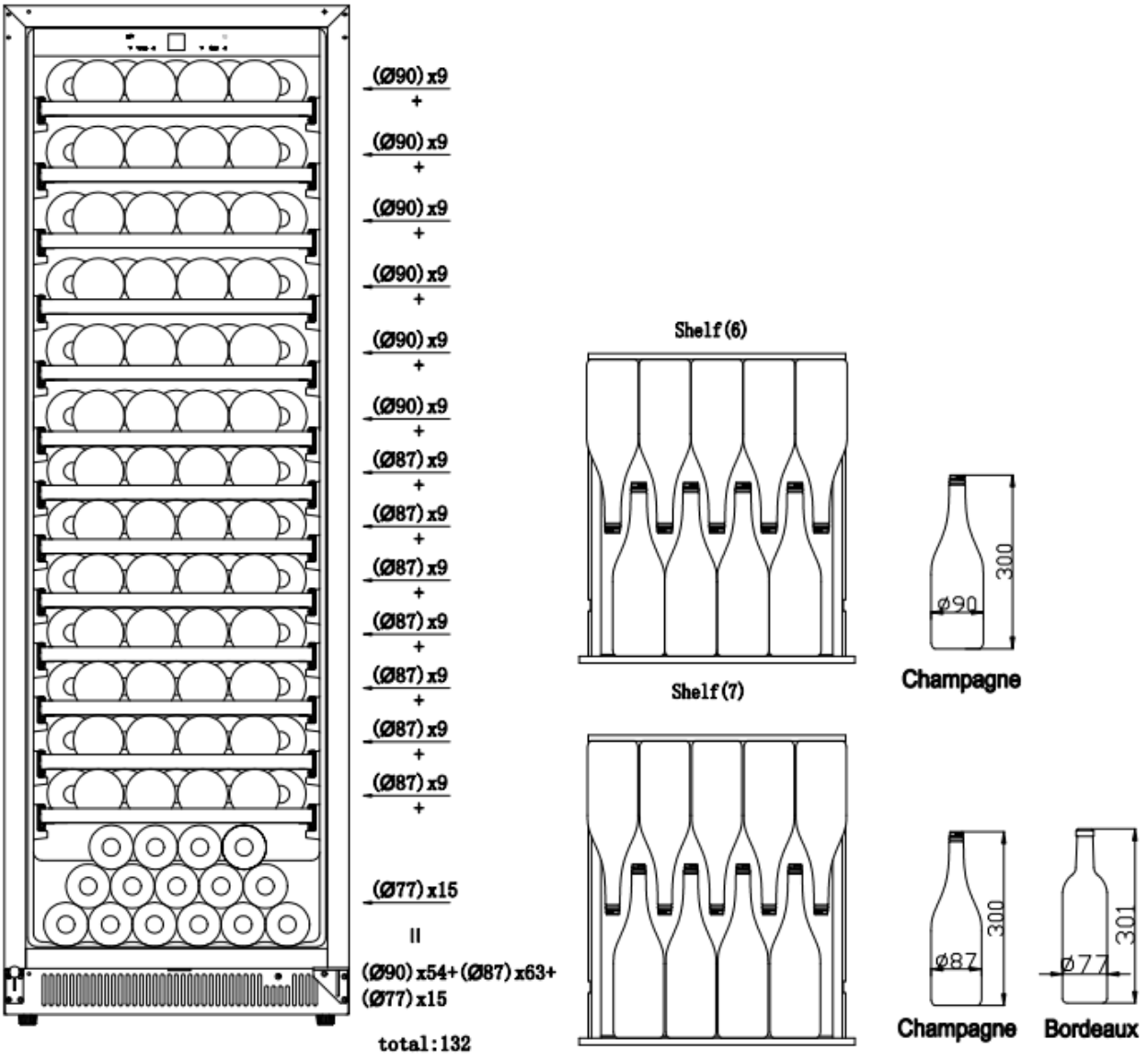

Loading for PN166D-HHB-1

Bottle loading proposal#1
Shelf: full shelf (12)
Total: 123bottles (Bordeaux)

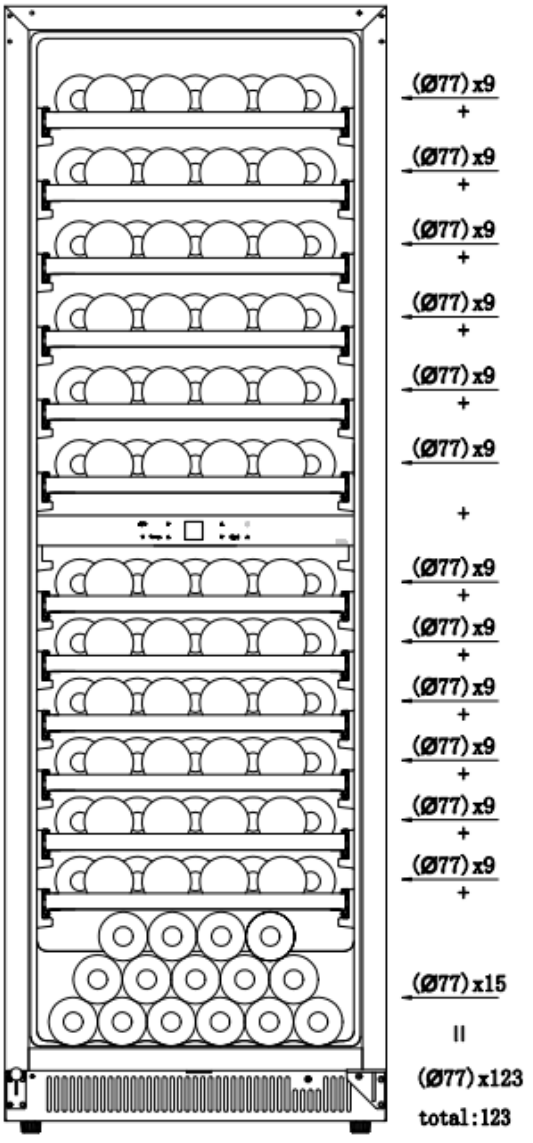

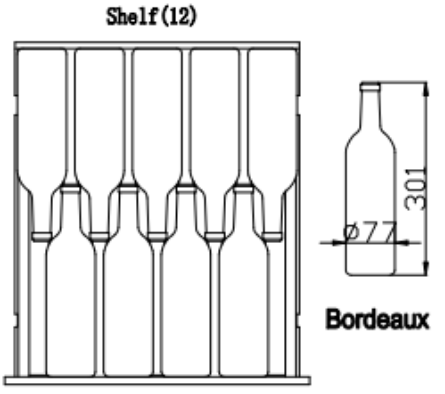

Bottle loading proposal#2
Shelf design is same as proposal#1
Total: 123 bottles (Bordeaux 15 bottles and Burgundy 108 bottles)

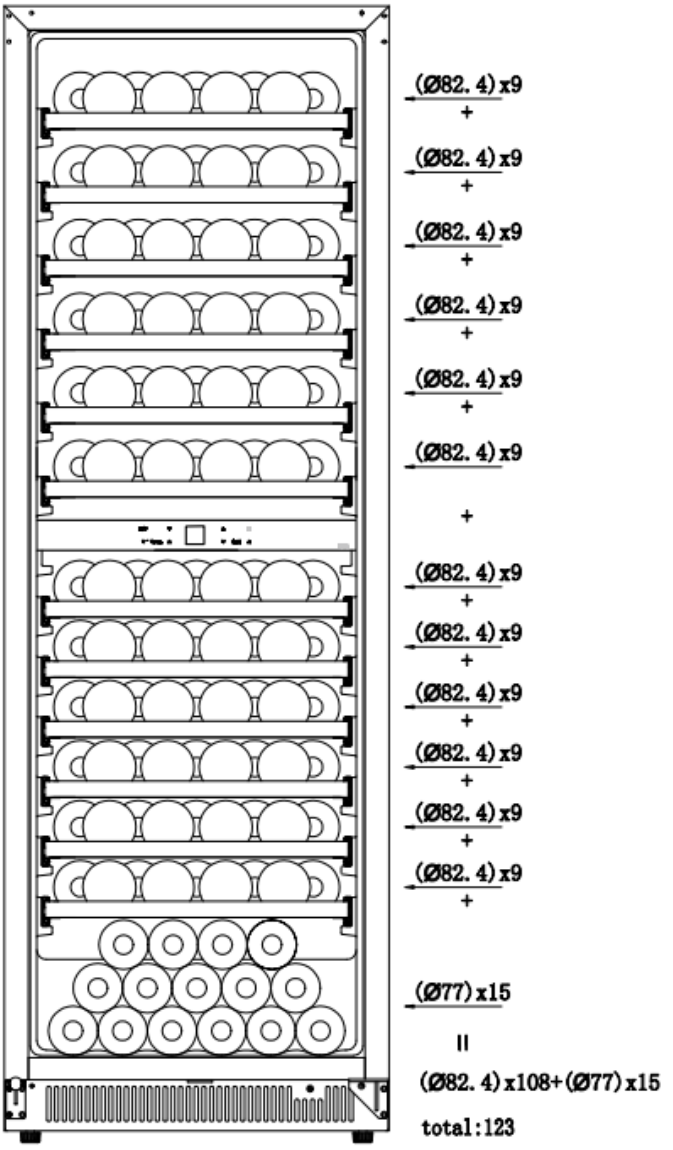

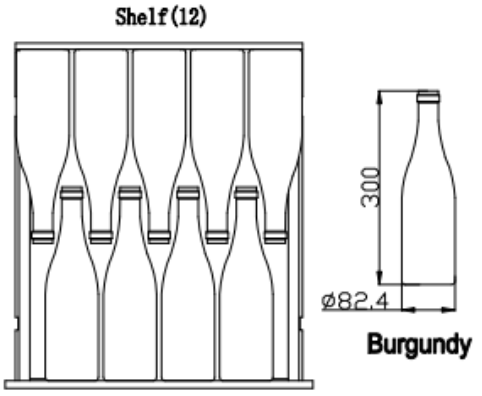

Bottle loading proposal#3
Shelf design is same as proposal#1&#2
Total: 123 bottles (Bordeaux 15 bottles and champagne 54 bottles+ 54 bottles)

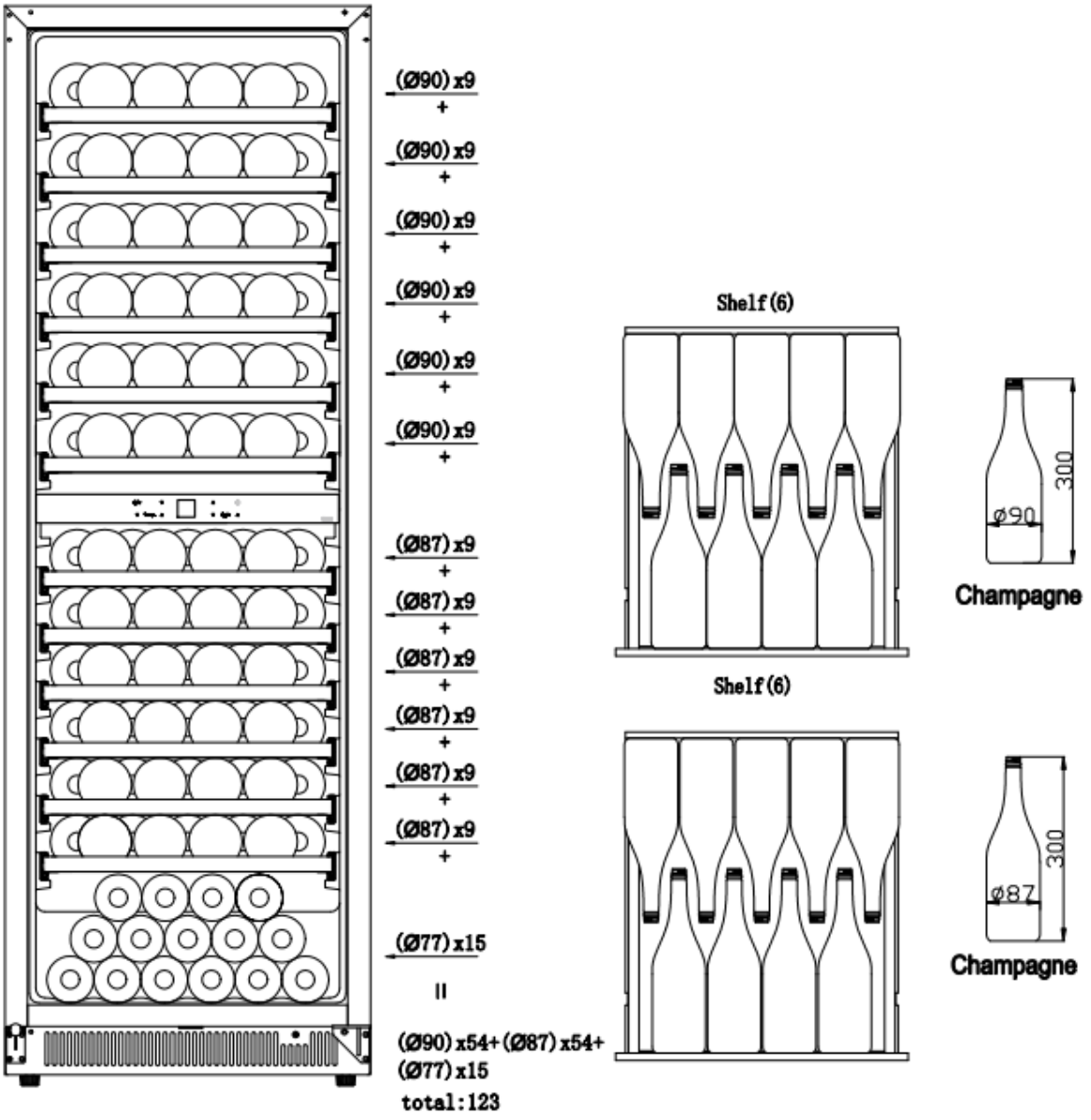

OPERATING YOUR WINE COOLER

The Wine Cooler should be placed in where the ambient temperature is below 35°C. If the ambient temperature is above this range, the performance of the unit may be affected and may cause interior temperatures to fluctuate. The range of setting temperatures may not be reached.

➢ **<u>The controls of your Wine Cooler</u>**

FOR PN18S-HHB,PN45S-HHB-2,PN166S-HHB-1

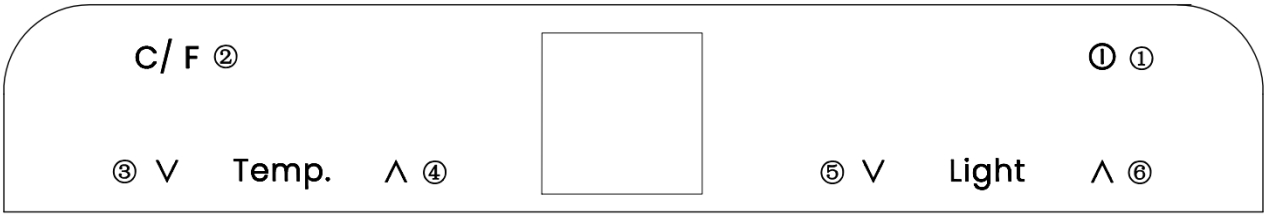

1、 " ⏻ " Tap this button to power on, press and hold for 3 second to power off the system.

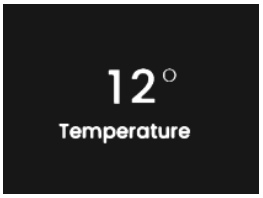

2、 " C/ F "Press and hold for 3 seconds to switch between the Celsius and Fahrenheit. After the switching symbol flashing for 5 seconds, The display showing the converted temperature.

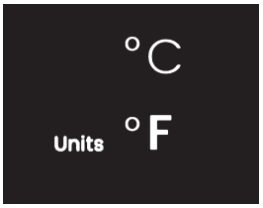

3、 " ∨ " Tap this button to decrease the temperature by 1℃（or 1°F). Press it for 3 second to display the actual temperature. The actual temperature will flashing for 5 second, then return to display the set temperature.

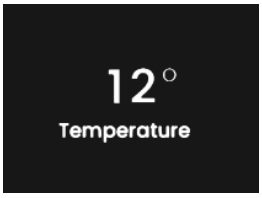

4、 " ∧ "Tap this button to increase the temperature by 1℃（or 1°F).Press it for 3 second to display the actual temperature. The actual temperature will flashing for 5 second,then return to display the set temperature.

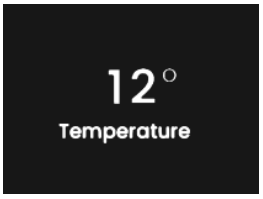

5、“ ∨ ”Tap this button to switch to the light brightness interface. Press it again to decrease the brightness by one level. There are 5 levels to choose from 0%-20%-40%-60%-80%-100%. The default brightness set at 60%. After the brightness switching indicator flashing for 5 seconds, the selected light brightness will be display. It will return to the temperature display interface approximately 5 seconds later.

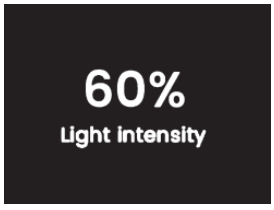

Press it and hold for 3 seconds to switch to the light color interface, and meanwhile switch to warm white. There are 2 colour options (orange and warm white), the default colour is orange. After the colour switching indicator flashing for 5 seconds, the selected light colour will be display. It will return to the temperature display interface approximately 10 seconds later.

6、“ ∧ ”Tap this button to switch to the light brightness interface. Press it again to increase the brightness by one level. There are 5 levels to choose from 0%-20%-40%-60%-80%-100%. The default brightness set at 60%. After the brightness switching indicator flashing for 5 seconds, the selected light brightness will be display. It will return to the temperature display interface approximately 5 seconds later.

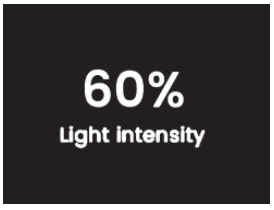

Press it and hold for 3 seconds to switch to the light color interface, and meanwhile switch to warm white. There are 2 colour options (orange and warm white), the default colour is orange. After the colour switching indicator flashing for 5 seconds, the selected light colour will be display. It will return to the temperature display interface approximately 10 seconds later.

The temperature setting can be adjusted from 5℃ to 18℃.
The temperature preset at the factory is 12℃.

FOR PN18D-HHB,PN45D-HHB-2,PN166D-HHB-1

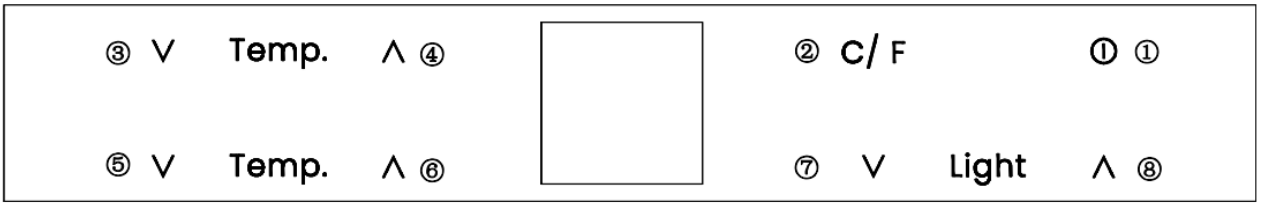

1. " ⏻ "Tap this button to power on, press and hold for 3 second to power off the system.

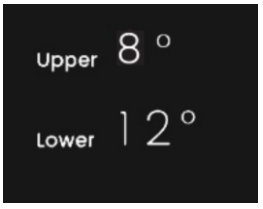

2. " C/ F "Press and hold for 3 seconds to switch between the Celsius and Fahrenheit. After the switching symbol flashing for 5 seconds, The display showing the converted temperature。

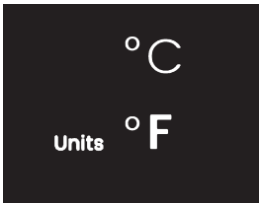

3. " V "Tap this button to decrease the temperature by 1℃（or 1℉) for upper zone. Press it for 3 second to display the actual temperature. The actual temperature will flashing for 5 second,then return to display the set temperature。

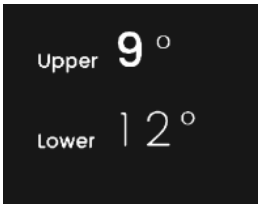

4. " Λ "Tap this button to increase the temperature by 1℃（or 1℉) for upper zone. Press it for 3 second to display the actual temperature. The actual temperature will flashing for 5 second,then return to display the set temperature.

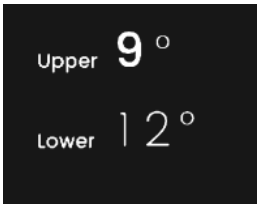

5.“ ∨ ”Tap this button to decrease the temperature by 1℃（or 1℉) for lower zone. Press it for 3 second to display the actual temperature. The actual temperature will flashing for 5 second,then return to display the set temperature.

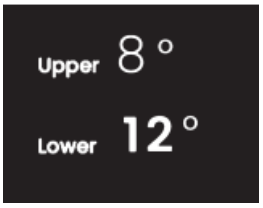

6.“ ∧ ”Tap this button to decrease the temperature by 1℃（or 1℉) for lower zone. Press it for 3 second to display the actual temperature. The actual temperature will flashing for 5 second,then return to display the set temperature。

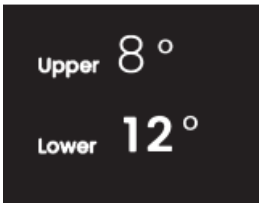

7、“ ∨ ”Tap this button to switch to the light brightness interface. Press it again to decrease the brightness by one level. There are 5 levels to choose from 0%-20%-40%-60%-80%-100%. The default brightness set at 60%. After the brightness switching indicator flashing for 5 seconds, the selected light brightness will be display. It will return to the temperature display interface approximately 5 seconds later.

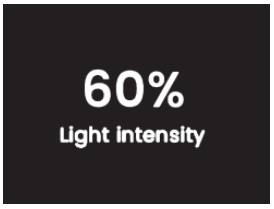

Press it and hold for 3 seconds to switch to the light color interface, and meanwhile switch to warm white. There are 2 colour options (orange and warm white), the default colour is orange. After the colour switching indicator flashing for 5 seconds, the selected light colour will be display. It will return to the temperature display interface approximately 10 seconds later.

8、“ ∧ ”Tap this button to switch to the light brightness interface. Press it again to increase the brightness by one level. There are 5 levels to choose from 0%-20%-40%-60%-80%-100%. The default brightness set at 60%. After the brightness switching indicator flashing for 5 seconds, the selected light brightness will be display. It will return to the temperature display interface approximately 5 seconds later.

Press it and hold for 3 seconds to switch to the light color interface, and meanwhile switch to warm white. There are 2 colour options (orange and warm white), the default colour is orange. After the colour switching indicator flashing for 5 seconds, the selected light colour will be display. It will return to the temperature display interface approximately 10 seconds later.

PN18D-HHB

Upper compartment: The temperature setting can be adjusted from 5℃ to 10℃.

Lower compartment: The temperature setting can be adjusted from 10℃ to 18℃.

PN45D-HHB-2,PN166D-HHB-1

The temperature setting can be adjusted from 5-18℃ for both zone.

➢ **Fault Prompt**

SERIAL NUMBER	PROBLEM	RELEASE METHOD	PROMPT
1	The system detected that the indoor temperature continued to be too low.	It is necessary to detect whether the refrigeration system is faulty, and the alarm can be cancelled by power failure.	Upper zone temperature too low
2	The system detected that the indoor temperature was too low.	It is necessary to detect whether the refrigeration system is faulty, and the alarm can be cancelled by power failure.	Lower zone temperature too low
3	The system detected that the indoor temperature continued to be too high.	It is necessary to detect whether the heating system is faulty, and the alarm can be cancelled by power failure.	Upper zone temperature too high
4	The system detected that the indoor temperature continued to be too high.	It is necessary to detect whether the heating system is faulty, and the alarm can be cancelled by power failure.	Lower zone temperature too high
5	The system detected the fault of the upper chamber sensor.	After the power is completely cut off, turn it back on. If this phenomenon still occurs, please contact the after-sales staff to provide technical support;	Upper zone sensor failure
6	The system detected a fault of the lower chamber sensor.	After the power is completely cut off, turn it back on. If this phenomenon still occurs, please contact the after-sales staff to provide technical support;	Lower zone sensor failure
7	The system detects that communication with the motherboard is not possible.	After the power is completely cut off, turn it back on. If this phenomenon still occurs, please contact the after-sales staff to provide technical support;	Communication failure
8	The door has been opened for too long.	Just close the door.	Please close the door

➢ How to remove the shelf

For PN18S-HHB,PN18D-HHB

When removing any of these shelves out of the rail compartment, To fit or remove the shelf, tilt the shelf as per the diagram and simply pull out, or push in the shelf until it sits on the support brackets securely.

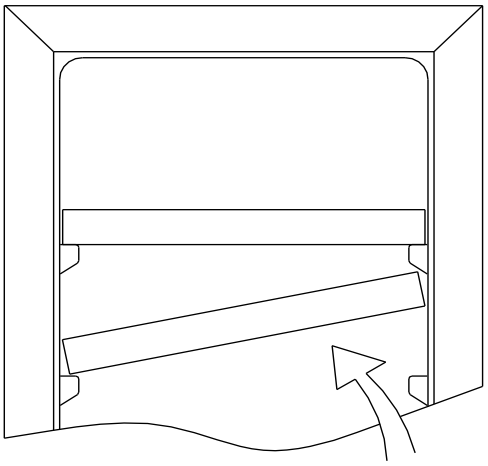

For PN45S-HHB-2,PN45D-HHB-2,PN166S-HHB-1,PN166D-HHB-1

- To prevent damaging the door gasket, make sure to have the door all the way opened when pulling shelves out of the rail compartment.
- To Remove Shelves:

  1. Fully extend the shelf you wish to remove (Fig. A)
  2. Pull the shelf towards you until the buckle is released. (Fig. B)
  3. Holding the shelf track with both hands, push the shelf up horizontally (Fig. C)

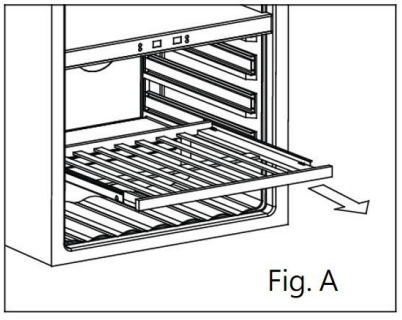

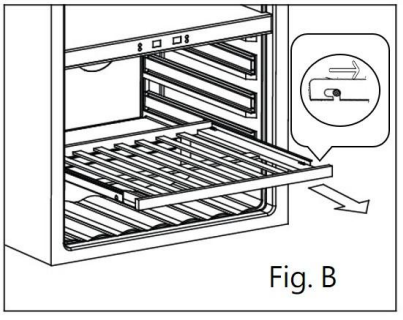

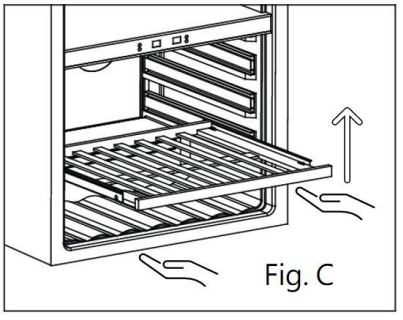

➢ How to replace activated carbon pack

For PN45S-HHB-2,PN45D-HHB-2,PN166S-HHB-1,PN166D-HHB-1

1. Open the door and remove the top 2 shelves (see removing the shelves).
2. Turn the filter as per Fig A.
3. As per Fig B, the filter should line up with the notches as shown.
4. Pull filter out (Fig C).
5. Insert replacement filter and twist as per Fig A to lock into position.
6. Re-install the shelves.

NOTE:

The charcoal filter should be replaced every 3-6 months depending on the unit's exposure level to odour.

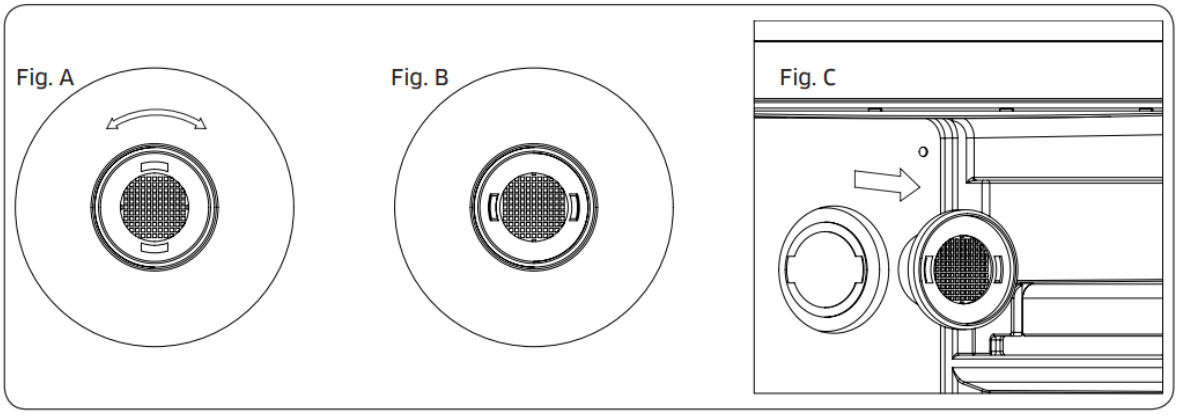

➢ USING THE FOOT SLIDERS

For PN18S-HHB,PN18D-HHB,PN45S-HHB-2,PN45D-HHB-2

If you want to adjust the height over 820mm, please install the product using the foot sliders provided. These are provided to help prevent the feet catching on the floor when sliding the appliance into the aperture. Place the back foot in the location marked 'Back' below and the front foot in the location marked 'Front'. Once fitted to both sides of the wine cabinet the appliance can be gently positioned into the aperture, taking care not to place excess pressure on the feet when locating the cabinet.

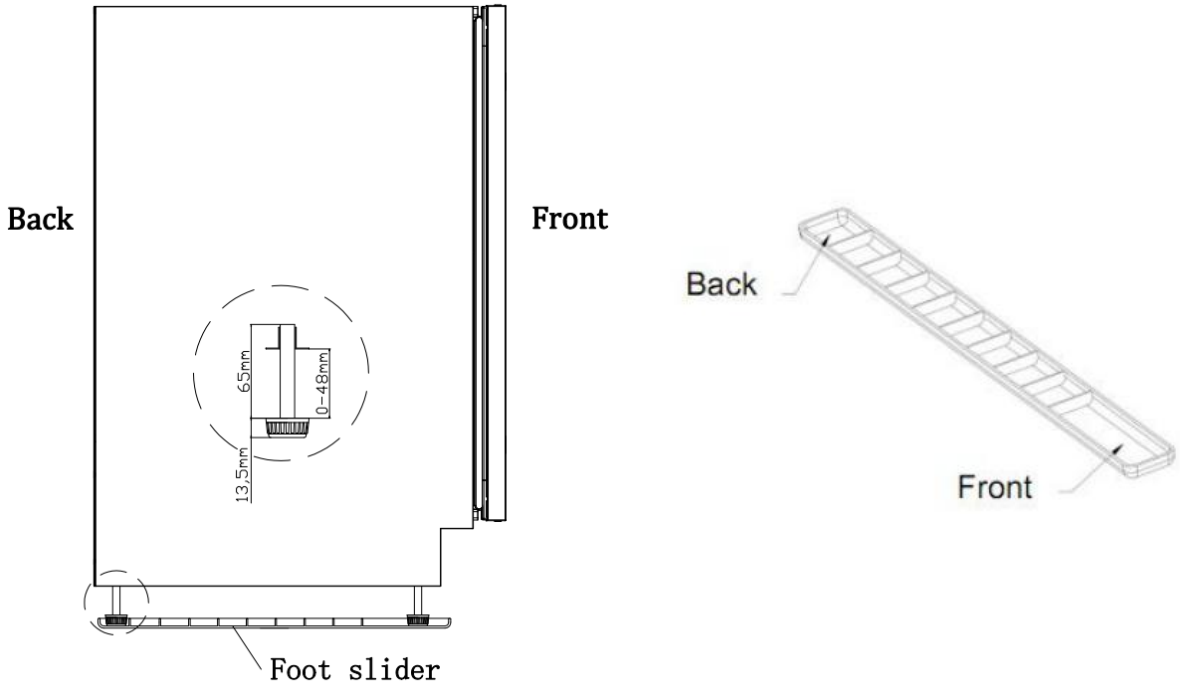

➢ INSTALLING THE ANTI-TIP BRACKET FOR FREE STANDING

For PN166S-HHB-1,PN166D-HHB-1

REQUIRED TOOLS

- Safety goggles
- Gloves
- Tape measure
- Carpenter square
- Level
- Flashlight
- Electric drill with hole bit

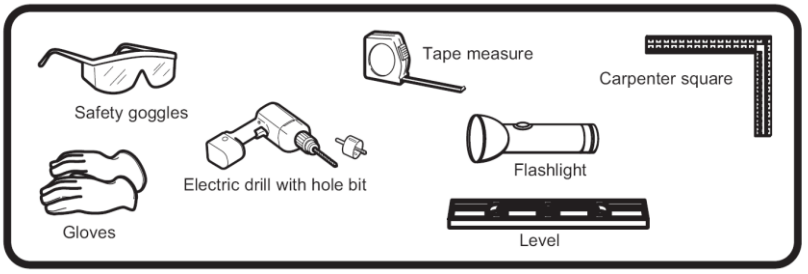

WARNING:
This appliance may tip when shelves are extended, causing damage or injury. If this appliance is used in a free standing application, the anti- tip bracket must be installed following these instructions!

Anti-tip bracket parts list:

A: Anti-tip bracket (1pc)
B: Hexagon bolt (1pc) size (6mm x 20mm) (1/4"x4/5")
C: Lock washer (1pc) size (6)
D: Flat washer (1pc) size (6)
E: Screw (2pcs) size (ST4x35)
F: Expansion screw (1 pc) size (6mmX60mm) (1/4"x2.4")
Secure the bracket with the screws provided.

2 sets of the anti-tip bracket will be provided. Both sets MUST be used.

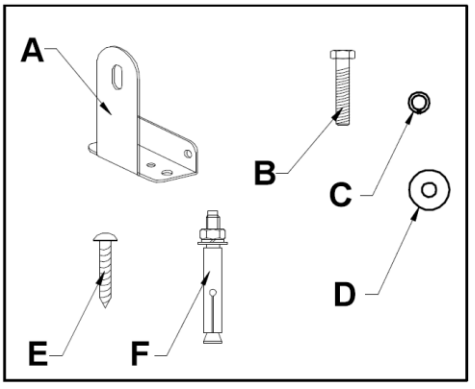

Anti-tip bracket installation
Both brackets MUST be installed(left and right).

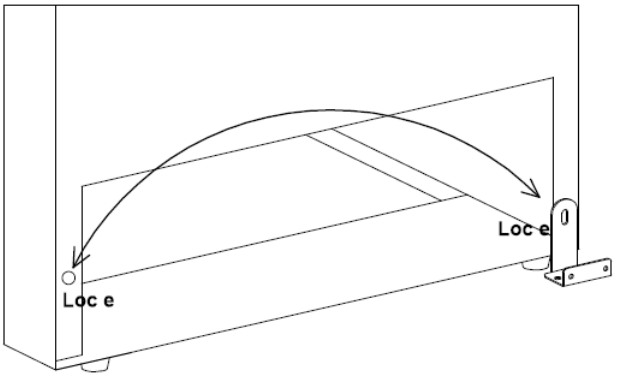

Anti-tip bracket mounting hole instruction:
Location a: Fixed mounting hole for unit
Location b: Fixed mounting holes for Drywall
Location c: Fixed mounting holes for Wood floor
Location d: Fixed mounting holes for Concrete floor
Location e: Mounting hole on the back unit

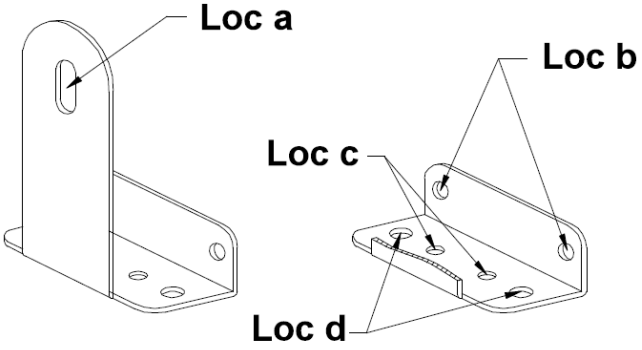

IMPORTANT:
Determine the final location of the appliance before attempting to install the bracket. You will need to choose one of the three installation methods below.

DRYWALL installation:

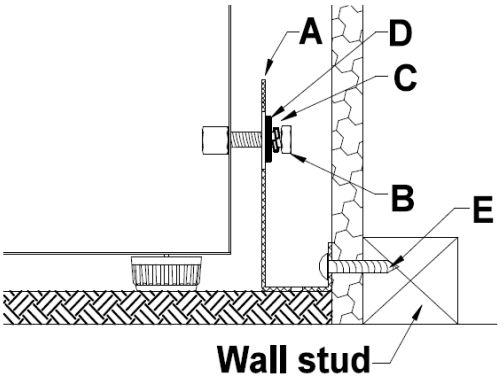

1. After you have chosen the installation location, place the bracket on the floor with Loc b against the wall, use Screw (E) (2pcs) to secure the bracket to the wall. Ensure at least one screw is secured into a stud.

2. Move the unit to align Loc e to bracket Loc a, secure with the bolt (B),lock washer (C) and flat washer (D).

NOTE: The screws MUST enter into a wood stud. If the wall contains metal studs or similar materials, then the floor installation must be used

WOOD FLOOR installation:

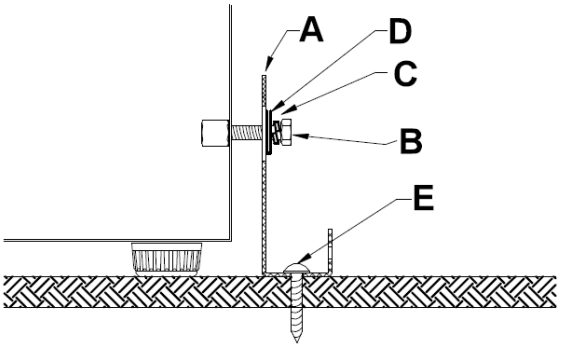

1. After you have chosen the installation location, place the bracket on the wood floor, use: Screw (E) (2pcs) align Loc C and secure the bracket into wood floor.

2. Move the unit to align Loc e to bracket Loc a, secure with the bolt(B),lock washer (C) and flat washer (D).

CONCRETE FLOOR installation:

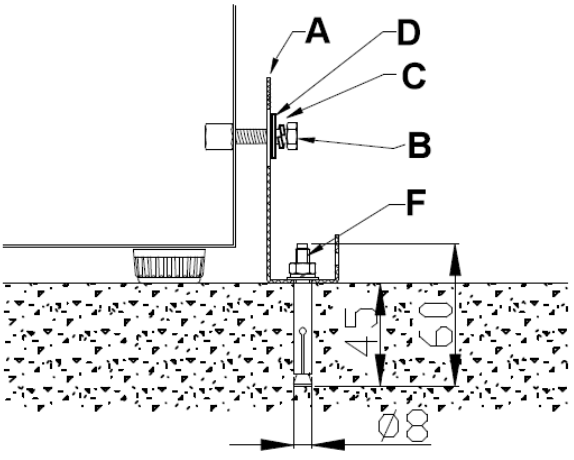

1. After you have chosen the installation location, choose any hole of L .0C d to secure the bracket into the concrete floor.
2. Using a concrete bit, drill 8mm (3/8") pilot hole 45~55mm (1.7"~2") deep
3. Remove the nut, spring washer and washer of the expansion screw.
4. Carefully tap the expansion screw into the concrete, using a hammer or mallet.
5. Align Loc d and secure the nut, spring washer, washer tightly back on the expansion screw and fix on the concrete floor.
6. Move the unit to align Loc e to bracket Loc a, secure with the bolt(B),lock washer (C) and flat washer (D).

ATTENTI ON:
Check the bracket: After installing the bracket, try using light force to tip the unit. If the unit does not tip then the bracket mounted securely. If the unit does tip, the bracket MUST be reinstalled following these instructions.

➢ Reversing the Door Swing

To Reverse the Door from Right Swing to Left Swing

For PN18S-HHB,PN18D-HHB,PN45S-HHB-2,PN45D-HHB-2

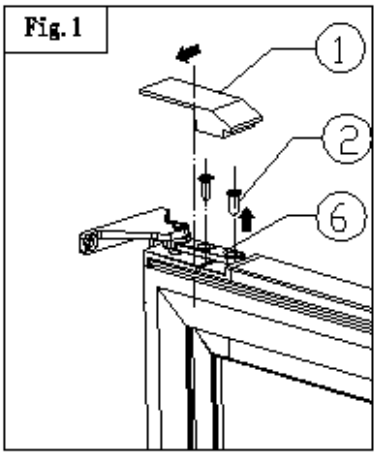

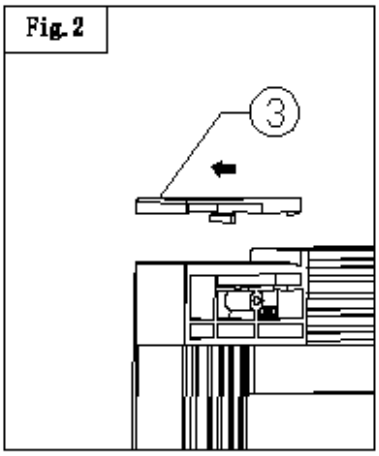

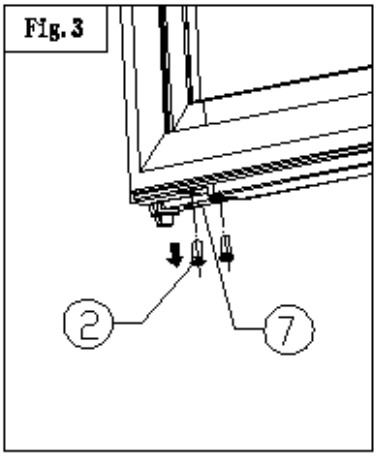

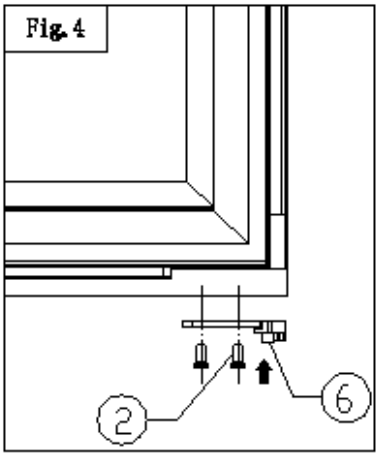

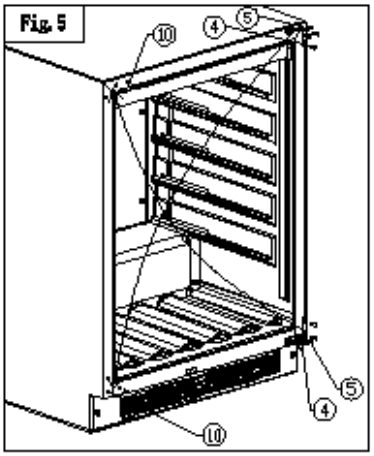

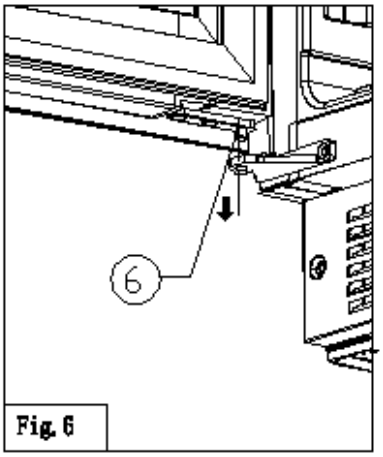

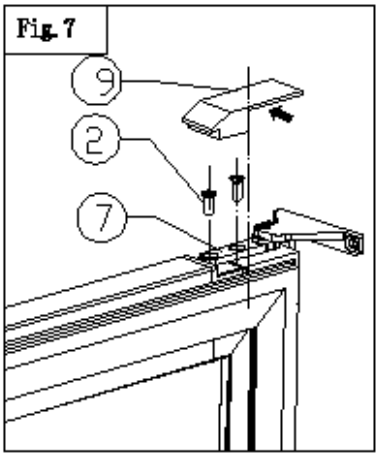

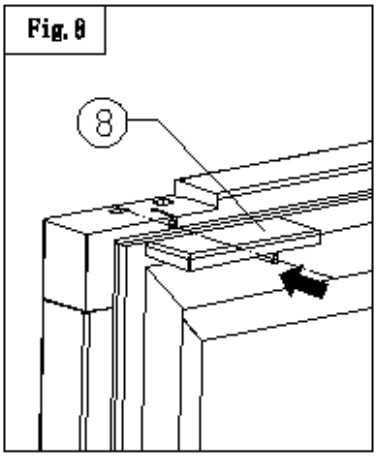

①Right upper door hinge decorative cover ② Limiting screws
③Left upper corner decorative cover ④ Upper and lower door hinge screws
⑤ upper and lower door hinges ⑥ right upper limit parts
⑦ lower right limit parts ⑧ right upper corner decorative cover
⑨Left upper hinge decorative cover ⑩ upper and lower decorative nails

1、Open the door, push out the right door hinge decorative cover (1) and the left upper corner decorative cover (3) completely according to the arrow direction, and take it away (Fig.1.2);
2、 Disassemble the 2 screws (2) (Fig.1) of the right upper limit (6), move the door body outward and remove it, and then remove the right upper limit (6) Installed in the lower left corner of the door body (Fig.4);
3、 disassemble 2 screws (2) (Fig.3) of the right lower limiter (7), remove the right lower limiter (7) and set aside,
4、 take out the upper and lower decorative nails (10), disassemble 6 upper and lower door hinge screws (4), and remove the upper and lower door hinges (5), after the reversal, they are respectively installed on the left, as shown by the arrow in the figure (Fig.5);
5、 first align the spacing part shaft core (6) at the bottom of the door body with the door hinge shaft mandrel hole, and install it on the left door hinge (Fig.6);
6、 Install the lower right limiting piece (7) into the mandrel mandrel hole of the upper hinge, then push the door to align with the screw hole of the limiting piece (7), tighten it with screws (2), and install the door (Fig.7);
7、 Take out the left door hinge decorative cover (9) and the right upper door corner decorative cover (8) from the accessory bag, align the decorative cover with the groove on the door, and push the door hinge cover in the direction of the arrow and install it (Fig.7.8).
Note: Changing the door requires the cooperation of two people.

To Reverse the Door from Right Swing to Left Swing

For PN166S-HHB-1,PN166D-HHB-1

1.Open the door and using a screwdriver, remove the bottom screws from the right door shaft iron.

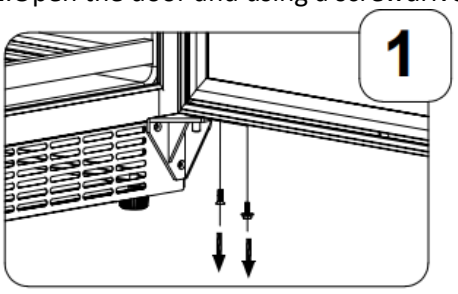

2.Carefully slide the bottom of the door and down and place it on a padded surface to prevent damaging it.

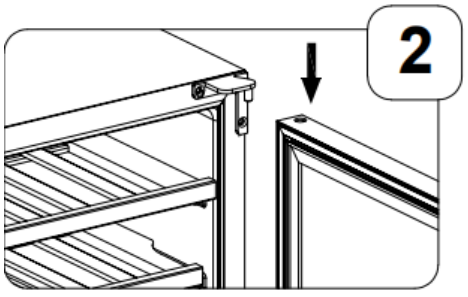

3.Remove the screws and hinge from the upper right hinge. Remove the plastic caps from the upper left hinge corner.

Install the new upper left hinge that from the hardware package that includes the installation manual, fastening the screws through the left hinge to the cabinet. Insert the plastic caps to the upper right corner.

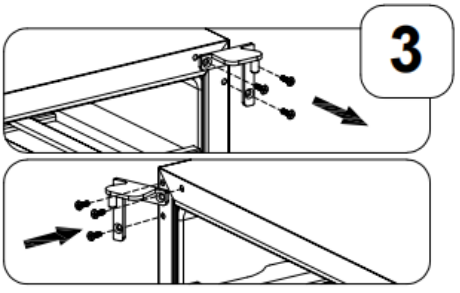

4.Remove the right door shaft iron and washer from the bottom right support bracket.

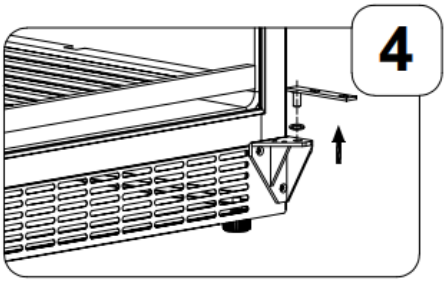

5.Remove the right lower hinge and screws.take out the door bracket , install the door bracket on the right,take out the door movement plate , install the door movement plate on the right.
Install the new lower left hinge that from the hardware package that includes the installation manual by fastening the screws to the cabinet.

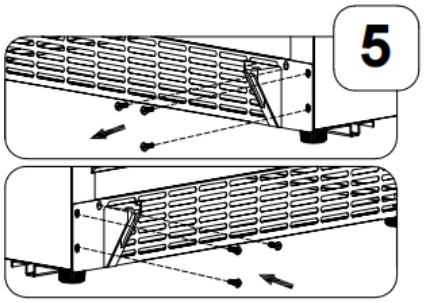

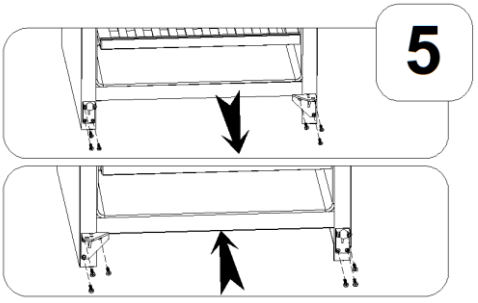

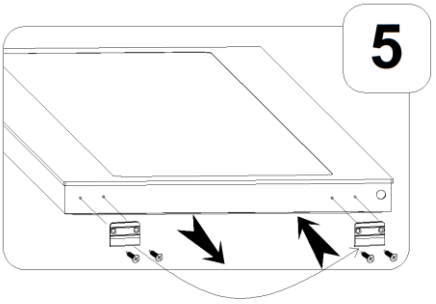

6.Install the washer, and new left door shaft iron that from the hardware package that includes the installation manual on the left lower hinge .

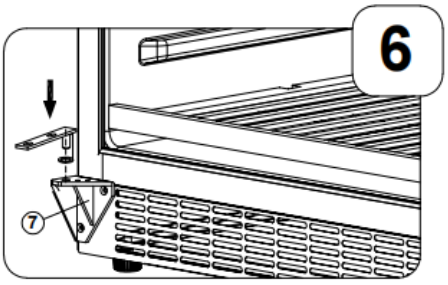

7.Carefully insert the door into the upper left corner hinge, then slide the door on button of the lower hinge and secure the door by installing the lower screws.

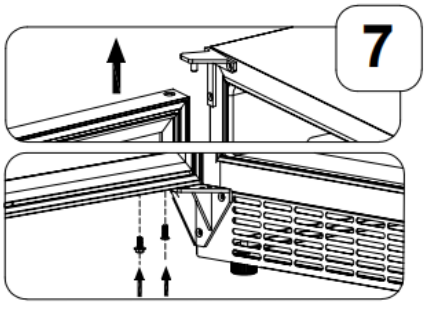

➢ Installation specifications for built-in purposes

For PN18S-HHB,PN18D-HHB

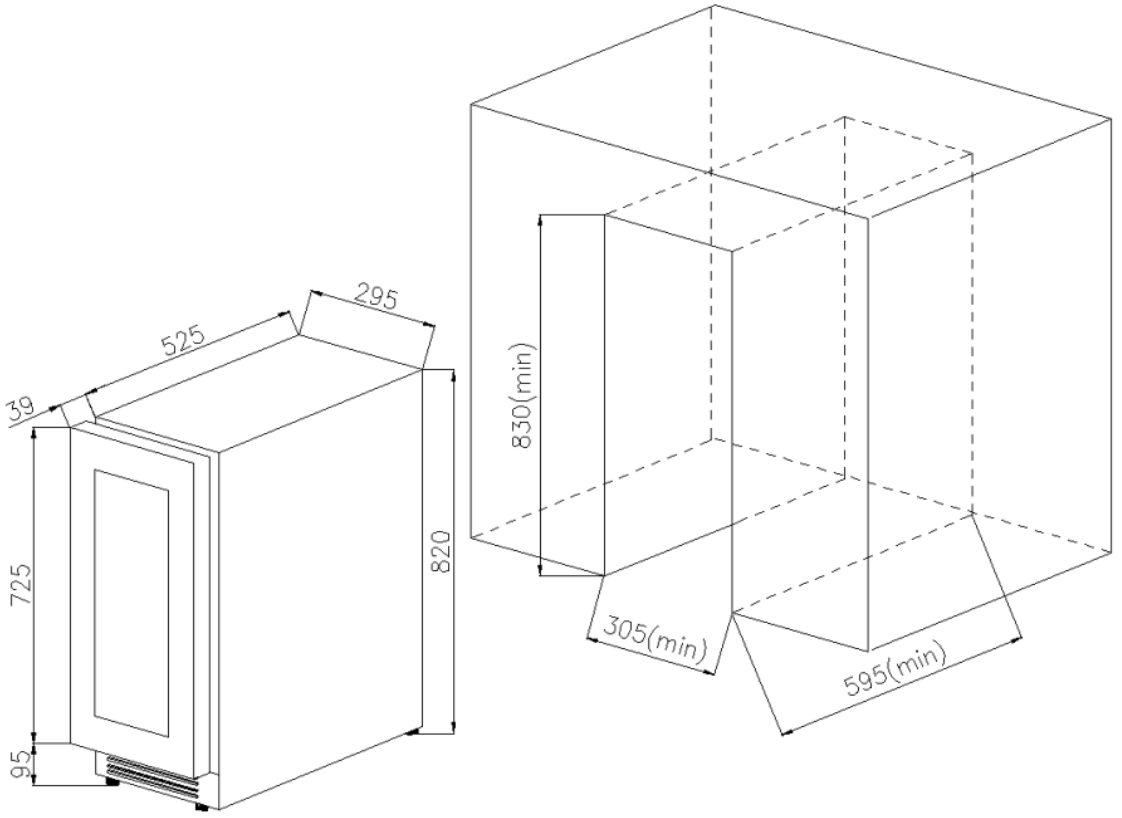

PN45S-HHB-2, PN45D-HHB-2

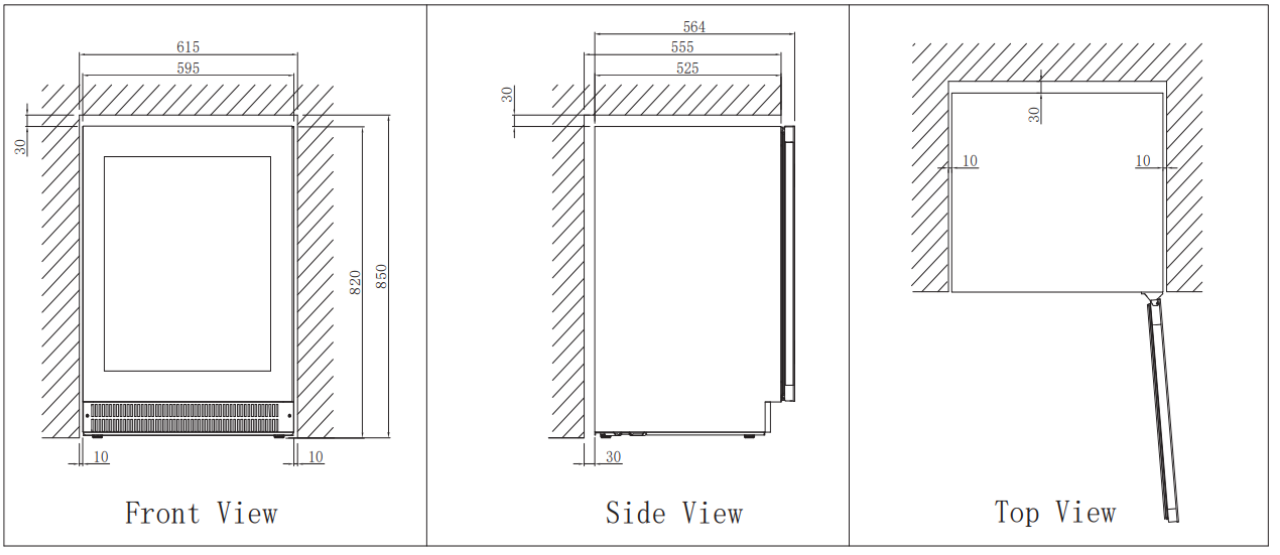

For PN166S-HHB-1,PN166D-HHB-1

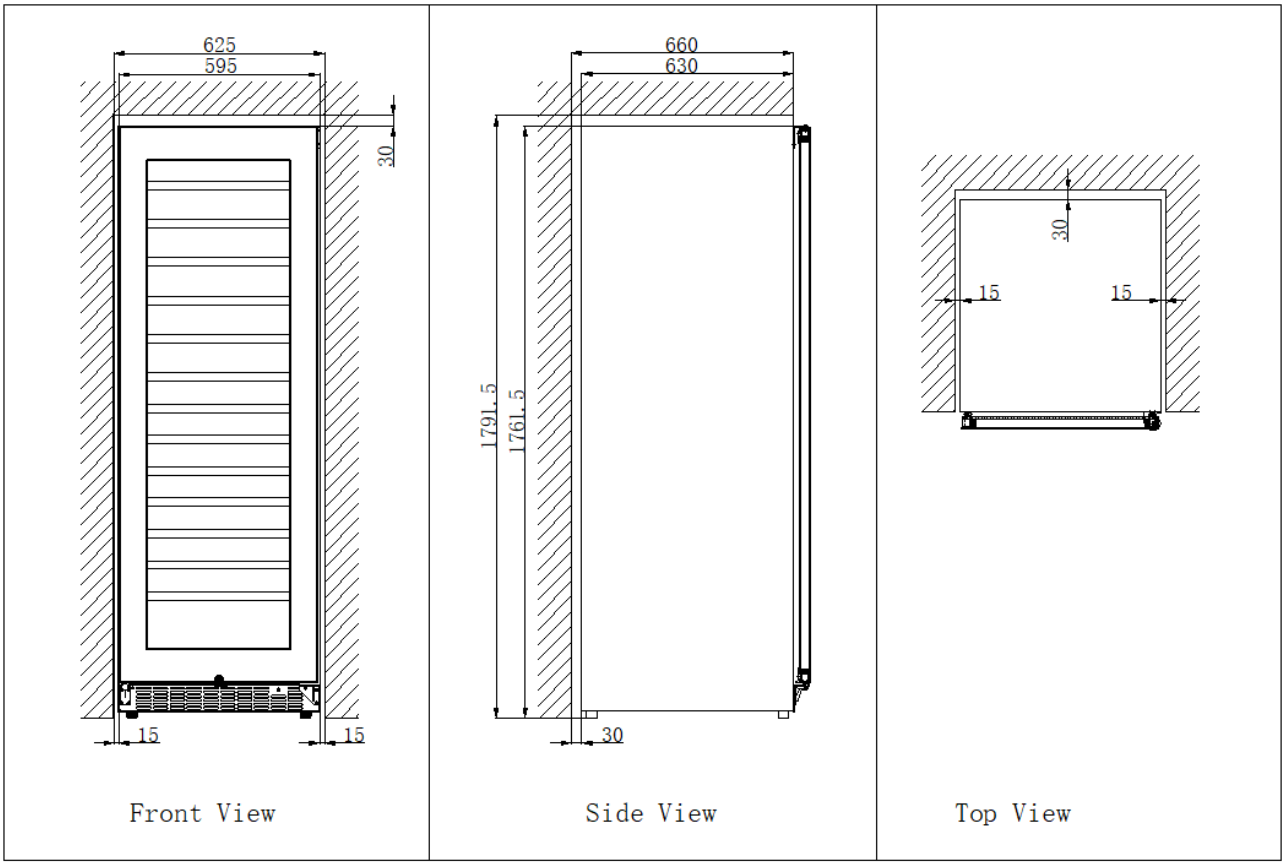

➢ **Recommended temperature SETTINGS**

For keeping ALL TYPES OF WINES	12 °c to 14 °c
Champagne NV, Sparkling	6 °c
Champagne Vintage	10 °c
Dry White Semillon, Sauvignon Blanc	8 °c
Dry White Gewurstraminer, Riesling	10 °c
Dry White Chardonnay	10 °c
Vintage chardonnay	14 °c
Sweet White Sauternes Monbazillac, Late Harvest ice wine	10 °c
Sweet whites vintage Sauternes	14 °c
Beaujolais	13 °c
Red Pinot Noir	16 °c
Vintage Pinot noir red	20 °c
Red Cabernet, Merlot, French, Australian, New Zealand, Chilean, Argentinean, Italian, Spanish, Californian	20 °c
Red Grenache, Syrah	16 °c

CARE AND MAINTENANCE

➢ **CLEAN YOUR WINE COOLER**

- Turn off the power, unplug the appliance, and remove all items including shelves and rack.
- Wash the inside surfaces with a warm water and mild solution.
- Wash the shelves with a mild detergent solution.
- Wring excess water out of the sponge or cloth when cleaning area of the controls, or any electrical parts.
- Wash the outside cabinet with warm water and mild liquid detergent. Rinse well and wipe dry with a clean, soft cloth.

➢ **POWER FAILURE**

- Most power failures are corrected within a few hours and should not affect the temperature of your appliance if you minimize the number of times the door is opened. If the power is going to be off for a long period of time, you need to take the proper steps to protect your contents.

➢ **VACATION TIME**

- **Short vacations**: Leave the Wine cooler operating during vacations of less than three weeks.
- If the appliance will not be used for several months, remove all items, and turn off the appliance. Clean and dry the interior thoroughly. To prevent odor and mold growth, leave the door open slightly: blocking it open if necessary.

➢ **MOVE YOUR WINE COOLER**

- Remove all items.
- Take out the loose items inside the wine cooler (such as shelf) or fix the loose items with the foam.
- Turn the adjustable leg up to the base to avoid damage.
- Tape the door shut.
- Be sure the appliance stays secure in the upright position during transportation. Also protect outside of appliance with a blanket or similar items.

➢ **ENERGY SAVING TIPS**

- The Wine cooler should be located in the coolest area of the room, away from producing appliances, and out of the direct sunlight.

ALL THE APPLIANCES ARE DESIGNED QITH LED LIGHE, IF LED LIGHT DAMAGE, PLEASE CONTACT WITH AFTER-SALE SERVICE TO REPLACE IT.

PROBLEMS WITH YOUR WINE COOLER

You can solve many common Wine cooler problems easily, saving you the cost of a possible service call. Try the suggestions below to see if you can solve the problem before calling the Service Centre.

TROUBLESHOOTING GUIDE

PROBLEM	POSSIBLE CAUSE
Wine cooler does not operate.	Not plugged in. The appliance is turned off. The circuit breaker tripped or a blown fuse.
Wine cooler is not cold enough.	Check the temperature control setting. External environment may require a higher setting. The door is open too often. The door is not closed completely. The door gasket does not seal properly.
Turns on and off frequently.	The room temperature is hotter than normal. A large amount of contents has been added to the Wine cooler. The door is open too often. The door is not closed completely. The temperature control is not set correctly. The door gasket does not seal properly.
The light does not work.	Not plugged in. The circuit breaker tripped or a blown fuse. The bulb has burned out. The light button is “OFF”.
Vibrations.	Check to assure that the Wine cooler is level.
The Wine cooler seems to make too much noise.	The rattling noise may come from the flow of the refrigerant, which is normal. As each cycle ends, you may hear gurgling sounds caused by the flow of refrigerant in your Wine cooler. Contraction and expansion of the inside walls may cause popping and crackling noises. The Wine cooler is not level.
The door will not close properly.	The Wine cooler is not level. The door was reversed and not properly installed. The gasket is dirty. The shelves are out of position.
Condensation forms on the door.	Condensation will form on the door due to high humidity in the area. Install the appliance with sufficient ventilation in a dry and/ or air-conditioned room
Water condensation may form on the glass door.	Condensation will form on the door due to high humidity in the area. Install the appliance with sufficient ventilation in a dry and/ or air-conditioned room

VINKØLESKAB

BRUGERVEJLEDNING

MODEL NR.

PN18S-HHB

PN18D-HHB

PN45S-HHB-2

PN45D-HHB-2

PN166S-HHB-1

PN166D-HHB-1

www.pevino.com

LÆS OG FØLG ALLE SIKKERHEDSREGLER OG BRUGSANVISNINGER FØR BRUG.

ADVARSEL!

- For at undgå at beskadige dørpakningen skal du sørge for at have døren helt åben når du trækker hylderne ud af skinnerummet.
- Apparatet skal placeres, så stikket er tilgængeligt. Slip elledningen. Flyt dit skab til dets endelige placering. Flyt ikke dit skab, mens det er fyldt med vin. Du kan deformere kabinettet. Vinkøleren skal installeres i et passende sted for at undgå at berøre kompressoren med hånden.
- Dette apparat er ikke beregnet til brug af personer (inklusive børn) med nedsat fysiske, sensoriske eller mentale evner eller mangel på erfaring og viden, medmindre de er blevet overvåget eller har fået instruktioner i brugen af apparatet af en person, der er ansvarlig for deres sikkerhed.
- Børn skal overvåges for at sikre, at de ikke leger med apparatet.
- Hvis netledningen er beskadiget, skal den udskiftes af producenten, dennes servicerepræsentant eller en tilsvarende kvalificeret person for at undgå fare.

Dette apparat kan bruges af børn fra 8 år og opefter og personer med reduceret fysiske, sensoriske eller mentale evner eller mangel på erfaring og viden, hvis de er blevet overvåget eller ikke leger med apparatet. Rengøring og vedligeholdelse må ikke udføres af børn uden opsyn.

- ADVARSEL: Hold ventilationsåbninger i apparatets kabinet eller i det indbyggede struktur, fri for blokeringer.
- ADVARSEL: Brug ikke mekaniske apparater eller andre midler til at fremskynde optøningen proces, ud over dem, der anbefales af producenten.
- ADVARSEL: Beskadig ikke kølemiddelkredsløbet.
- ADVARSEL: Brug ikke elektriske apparater inde i madopbevaringsrummene i apparatet, medmindre de er af den type, der anbefales af producenten.

Dette køleapparat er ikke egnet til frysning af fødevarer.

Opbevar ikke eksplosive stoffer såsom aerosoldåser med brandfarligt drivmiddel i dette apparat.

Dette apparat er beregnet til brug i husholdningen og lignende anvendelser såsom

- personalekøkkener i butikker, kontorer og andre arbejdsmiljøer.
- gårdhuse og af kunder på hoteller, moteller og andre boliglignende miljøer.
- bed and breakfast-miljøer.
- catering og lignende ikke-detailhandelsapplikationer.
- ADVARSEL: For at undgå fare på grund af apparatets ustabilitet skal det repareres i overensstemmelse med instruktionerne.

For at undgå kontaminering af vinen skal du følge følgende instruktioner:

- Åbning af døren i længere perioder kan forårsage en betydelig stigning i temperaturen i apparatets rum.
- Rengør regelmæssigt overflader, der kan komme i kontakt med flasker, og tilgængelige afløbssystemer.
- Rengør vandtanke, hvis de ikke har været brugt i 48 timer; skyl vandsystemet, der er tilsluttet en vandforsyning, hvis der ikke er blevet tappet vand i 5 dage.
- Hvis køle-/fryseskabet står tomt i længere perioder, skal det slukkes, optøs, rengøres, tørres og døren stå åben for at forhindre dannelse af mug i apparatet.

FORSØG VENLIGST IKKE AT TILSLUTTE ELLER FORLÆNGE KABELET UNDER NOGEN TILFÆLDE.

VIGTIGE SIKKERHEDSINSTRUKTIONER

(ADVARSEL)	For at reducere risikoen for brand, elektrisk stød eller personskade, når du bruger dit apparat, skal du følge disse grundlæggende forholdsregler:

- Læs alle instruktioner, før du bruger vinkøleskabet.
- **FARE eller ADVARSEL:** Risiko for klemning af børn.
  Klemning og kvælning af børn er ikke fortidens problemer. Skrotede eller efterladte apparater er stadig farlige. selvom de "bare står i garagen et par dage".
- **Før du smider dit gamle vinkøleskab ud:** Tag døren af. Lad hylderne blive på plads, så børn ikke let kan kravle ind.
- Lad aldrig børn betjene, lege med eller kravle ind i apparatet.
- Rengør aldrig apparatets dele med brandfarlige væsker. Dampen kan forårsage brandfare eller eksplosion.
- Opbevar eller brug ikke benzin eller andre brandfarlige dampe og væsker i nærheden af dette eller andre apparater. Dampen kan skabe brandfare eller eksplosion. Opbevar ikke eksplosive stoffer såsom aerosoldåser med brandfarligt drivmiddel i dette apparat.
- **ADVARSEL:** Hold ventilationsåbninger i apparatets kabinet eller i den indbyggede struktur fri for blokeringer.
- Brug ikke mekaniske apparater eller andre midler til at fremskynde optøningsprocessen, bortset fra dem, der anbefales af producenten.
- **ADVARSEL:** For at undgå fare på grund af apparatets ustabilitet skal det fastgøres i overensstemmelse med instruktionerne.
- **ADVARSEL:** Beskadig ikke kølemiddelkredsløbet.
- **ADVARSEL:** Brug ikke elektriske apparater i apparatets opbevaringsrum til fødevarer, medmindre de er af den type, der anbefales af producenten.

- **Kølemidlet i disse apparater er R600a. Brandfarlige og eksplosive genstande bør ikke placeres i eller i nærheden af skabet for at undgå brand eller eksplosion.**

-Gem disse instruktioner-

INSTALLATIONSINSTRUKTIONER

- **Før du bruger dit vinkøleskab**
  - Fjern den ydre og indvendige emballage.
  - Før du tilslutter vinkøleskabet til strømkilden, skal du lade det stå oprejst i ca. 2 timer. Dette vil reducere risikoen for funktionsfejl i kølesystemet som følge af håndtering under transport.
  - Rengør den indvendige overflade med lunkent vand og en blød klud.
  - Dette apparat er beregnet til brug i husholdningen og lignende anvendelser såsom
    - personalekøkkener i butikker, kontorer og andre arbejdsmiljøer.
    - gårdhuse og af kunder på hoteller, moteller og andre boliglignende miljøer.
    - bed and breakfast-miljøer.
    - catering og lignende ikke-detailhandelsformål.
  - Når du bortskaffer dit apparat, skal du vælge et godkendt affaldssted.

- **Installation af dit vinkøleskab**
  - Dette apparat er designet til fritstående installation eller indbygning (helt forsænket) (se mærkatets placering på bagsiden af apparatet). PN7 er kun til indbygning.
  - **Dette apparat er udelukkende beregnet til opbevaring af vin.**
  - Placer dit vinkøleskab på et gulv, der er stærkt nok til at bære det, når det er fuldt fyldt. For at nivellere dit vinkøleskab skal du justere det forreste nivelleringsben i bunden af vinkøleskabet/køleskabet.
  - Dette apparat bruger brandbart kølemiddel. Beskadig derfor aldrig kølerørene under transport. Placer vinkøleskabet væk fra direkte sollys og varmekilder (komfur, varmelegeme, radiator osv.). Direkte sollys kan påvirke akrylbelægningen, og varmekilder kan øge strømforbruget. Ekstreme lave omgivelsestemperaturer kan også forårsage, at enheden ikke fungerer korrekt.
  - Undgå at placere enheden i fugtige områder.
  - Tilslut vinkøleskabet til en specifik, korrekt installeret og jordet stikkontakt. Skær eller fjern under ingen omstændigheder den tredje (jord) stikkontakt fra netledningen. Eventuelle spørgsmål vedrørende strøm og/eller jordforbindelse skal rettes til en autoriseret elektriker eller et autoriseret produktservicecenter.
  - Dørhåndtag, dørhængsler, bakker og kurve i mindst syv år og dørpakninger i mindst 10 år, efter at den sidste enhed af modellen er blevet bragt på markedet.
  - Termostater, temperatursensorer, printkort og lyskilder er tilgængelige i mindst syv år efter, at den sidste enhed af modellen er blevet bragt på markedet.

- **Advarsel**
  - Opbevar vin i forseglede flasker.
  - Overbelast ikke skabet.
  - Åbn ikke døren, medmindre det er nødvendigt.
  - Dæk ikke hylderne med aluminiumsfolie eller andet hyldemateriale, der kan forhindre luftcirkulationen.
  - Hvis vinkøleskabet opbevares ubrugt i længere perioder, anbefales det efter omhyggelig rengøring at lade døren stå på klem for at tillade luften at cirkulere inde i skabet og undgå mulig dannelse af kondens, mug eller lugt.

- **Grænser for omgivende rumtemperatur**

Dette apparat er designet til at fungere i omgivelsestemperaturer, der er angivet af dets temperaturklasse, der er angivet på typeskiltet.

Klasse	Symbol	Omgivelsestemperaturområde (℃)
Udvidet tempereret	SN	+ 10 to + 32
Tempereret	N	+ 16 to + 32
Subtropisk	ST	+ 16 to + 38
Tropisk	T	+ 16 to + 43

➢ PÅFYLDNING

Det maksimale antal flasker, der kan lægges i skabet, er kun til orientering; disse oplysninger er ikke kontraktlige; de giver et middel til hurtigt at vurdere enhedens størrelse.

Påfyldning for PN18S-HHB

Forslag til flaskepåfyldning nr. 1
I alt: 19 flasker (Bordeaux)

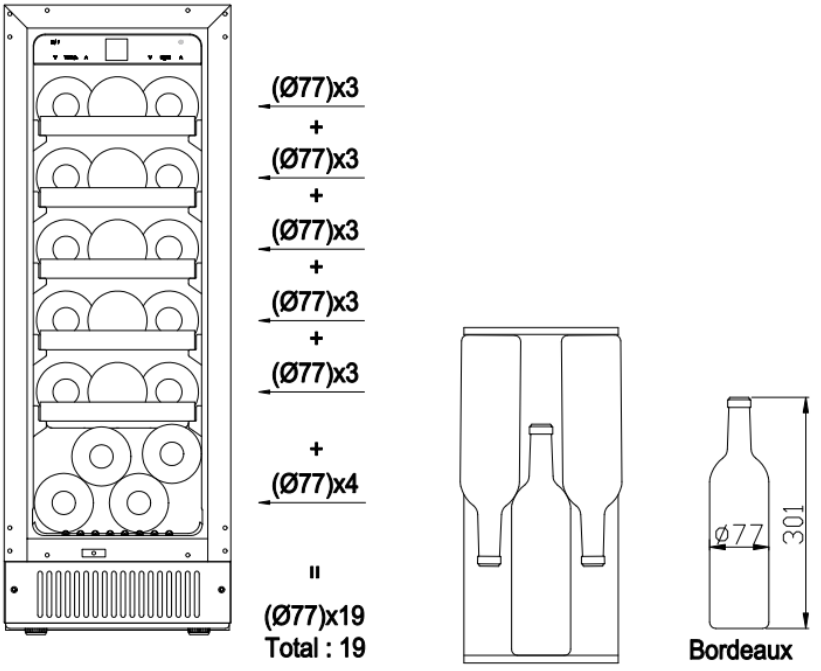

Forslag til flaskepåfyldning nr. 2
I alt: 19 flasker (Bordeaux 4 flasker og Bourgogne 15 flasker)

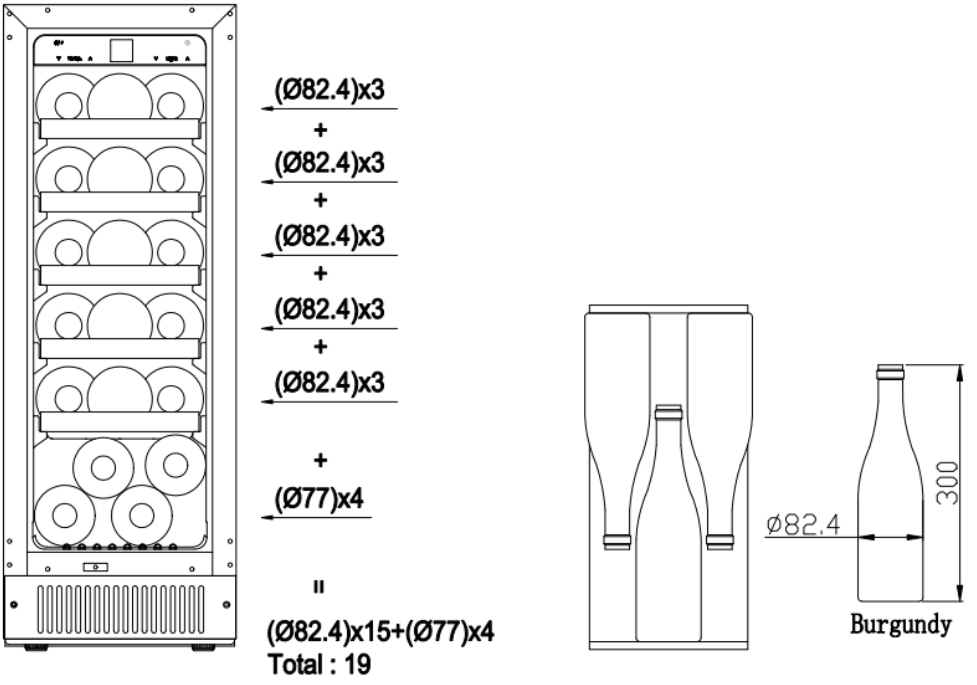

Forslag til flaskepåfyldning nr. 3
I alt: 19 flasker (Bordeaux 4 flasker og Champagne 15 flasker)

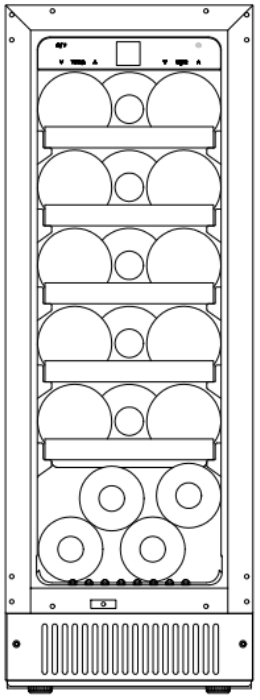

(Ø88.4)x3
+
(Ø88.4)x3
+
(Ø88.4)x3
+
(Ø88.4)x3
+
(Ø88.4)x3
+
(Ø77)x4
=
(Ø88.4)x15+(Ø77)x4
Total : 19

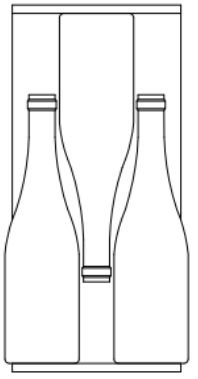

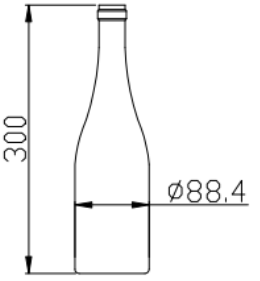

champagne

Påfyldning for PN18D-HHB

Forslag til flaskepåfyldning nr. 1
I alt: 16 flasker (Bordeaux)

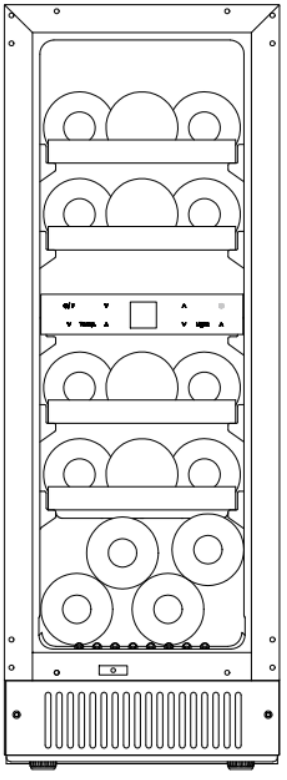

(Ø77)x3
+
(Ø77)x3
+
(Ø77)x3
+
(Ø77)x3
+
(Ø77)x4
=
(Ø77)x16
Total : 16

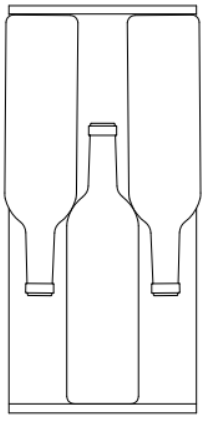

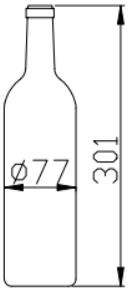

Bordeaux

Forslag til flaskepåfyldning nr. 2
I alt: 16 flasker (Bordeaux 4 flasker og Bourgogne 12 flasker)

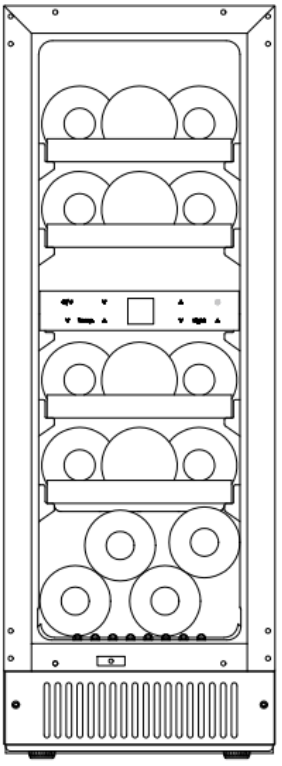

(Ø82.4)x3
+
(Ø82.4)x3
+

(Ø82.4)x3
+
(Ø82.4)x3

+
(Ø77)x4

=
(Ø82.4)x12+(Ø77)x4
Total : 16

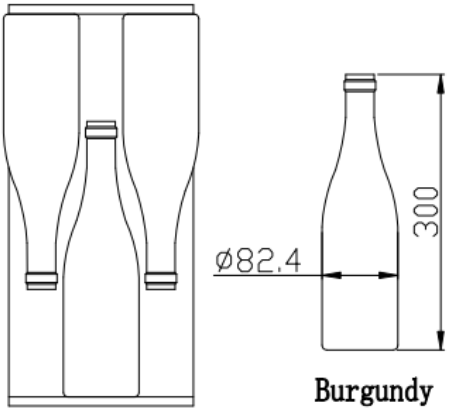

Forslag til flaskepåfyldning nr. 3
I alt: 19 flasker (Bordeaux 4 flasker og champagne 12 flasker)

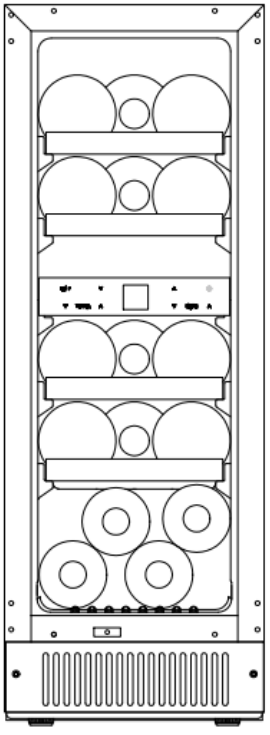

(Ø88.4)x3
+
(Ø88.4)x3
+
(Ø88.4)x3
+
(Ø88.4)x3
+
(Ø88.4)x3

+
(Ø77)x4

=
(Ø88.4)x12+(Ø77)x4
Total : 16

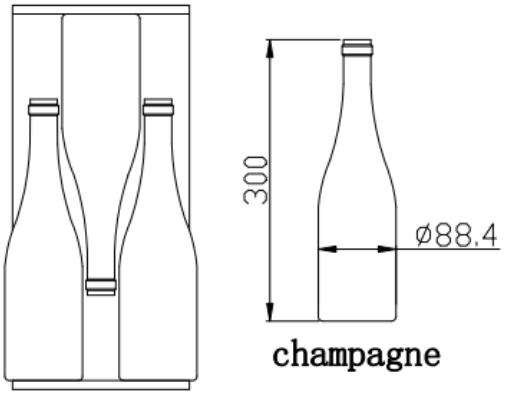

Påfyldning for PN45S-HHB-2

Forslag til flaskepåfyldning nr. 1
Hylde: fuld hylde (5)
I alt: 41 flasker (Bordeaux)

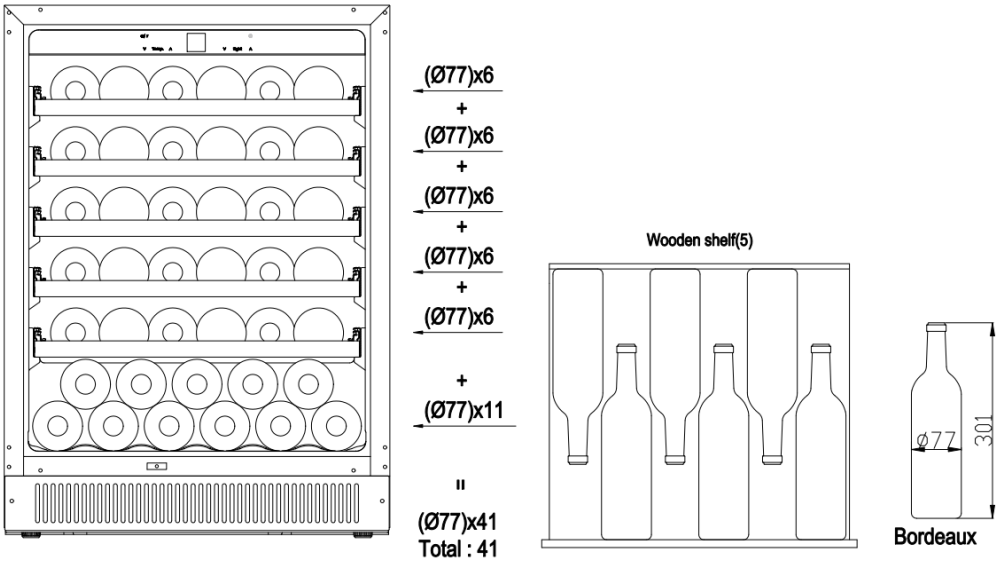

Forslag til flaskepåfyldning nr. 2
Hyldedesign er det samme som forslag nr. 1
I alt: 46 flasker (Bordeaux 16 flasker og Bourgogne 30 flasker)

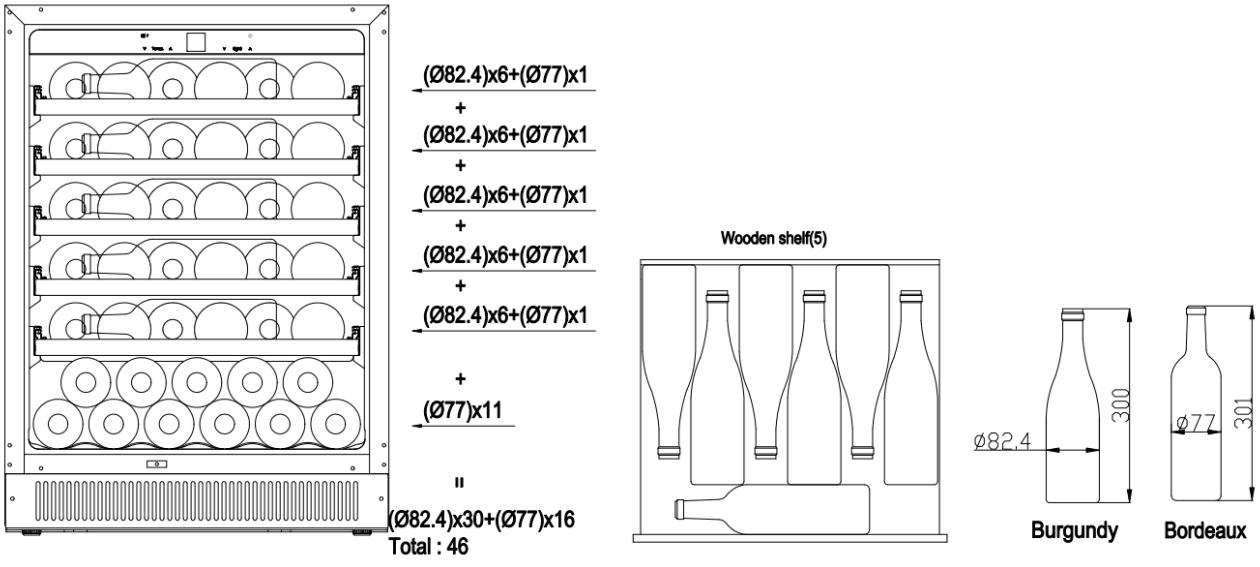

Forslag til flaskepåfyldning nr. 3
Hyldedesign er det samme som forslag nr. 1
I alt: 46 flasker (Bordeaux 16 flasker og Champagne 30 flasker)

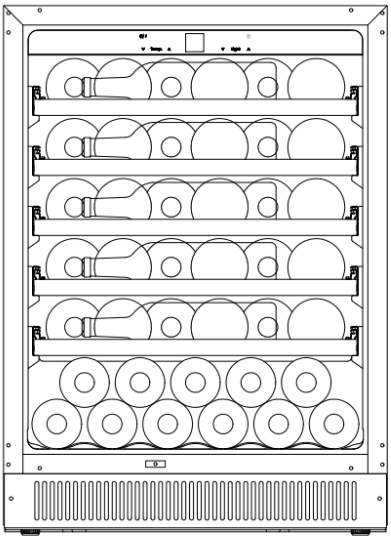

(Ø88.4)x6+(Ø77)x1
+
(Ø88.4)x6+(Ø77)x1
+
(Ø88.4)x6+(Ø77)x1
+
(Ø88.4)x6+(Ø77)x1
+
(Ø88.4)x6+(Ø77)x1
+
(Ø77)x11
=
(Ø88.4)x30+(Ø77)x16
Total : 46

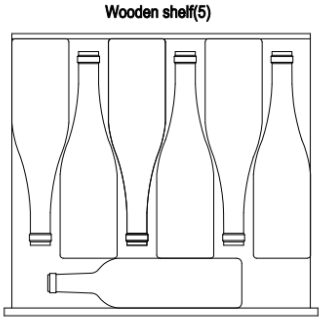

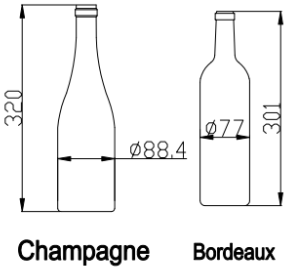

Påfyldning for PN45D-HHB-2

Forslag til flaskepåfyldning nr. 1
Hylde: fuld hylde (4)
I alt: 39 flasker (Bordeaux)

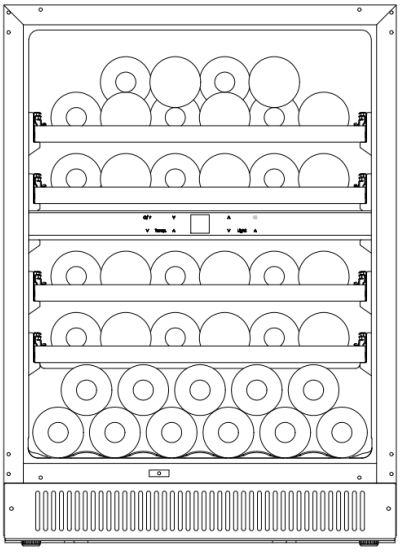

(Ø77)x10
+
(Ø77)x6
+
(Ø77)x6
+
(Ø77)x6
+
(Ø77)x11
=
(Ø77)x39
Total : 39

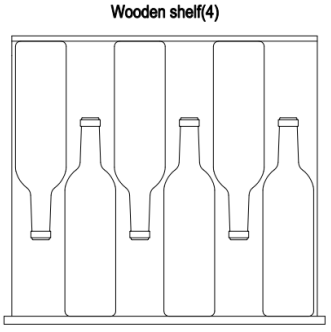

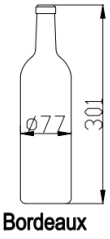

Bemærk: Når du tager det øverste lag vin, må du ikke skubbe hylden.

Forslag til flaskepåfyldning nr. 2
Hyldedesign er det samme som forslag nr. 1
I alt: 43 flasker (Bordeaux 15 flasker og Bourgogne 28 flasker)

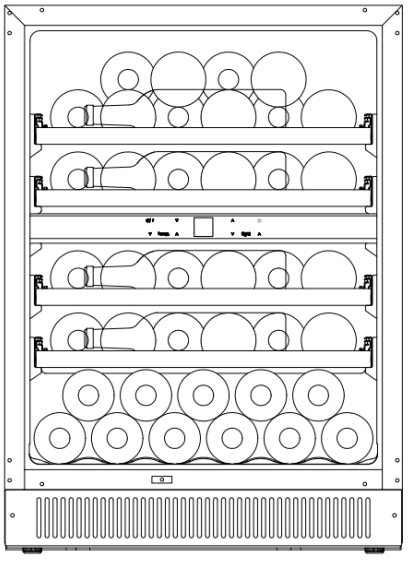

(Ø82.4)x10+(Ø77)x1
+
(Ø82.4)x6+(Ø77)x1
+
(Ø82.4)x6+(Ø77)x1
+
(Ø82.4)x6+(Ø77)x1
+
(Ø77)x11
=
(Ø82.4)x28+(Ø77)x15
Total : 43

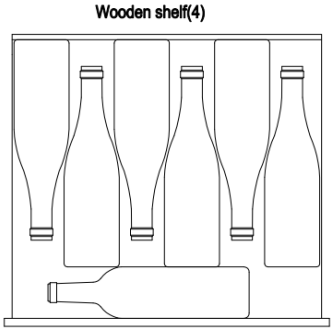

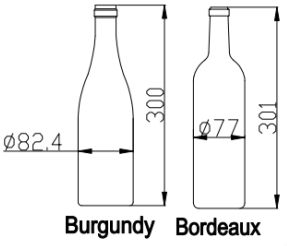

Bemærk: Når du tager det øverste lag vin, må du ikke skubbe hylden.

Forslag til flaskepåfyldning nr. 3
Hyldedesign er det samme som forslag nr. 1
I alt: 42 flasker (Bordeaux 15 flasker og Champagne 28 flasker)

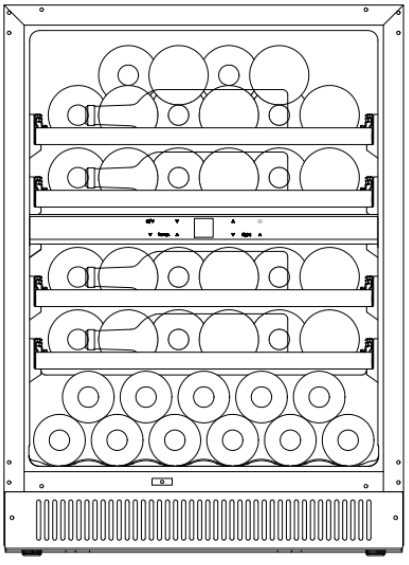

(Ø88.4)x10+(Ø77)x1
+
(Ø88.4)x6+(Ø77)x1
+
(Ø88.4)x6+(Ø77)x1
+
(Ø88.4)x6+(Ø77)x1
+
(Ø77)x11
=
(Ø88.4)x28+(Ø77)x15
Total : 43

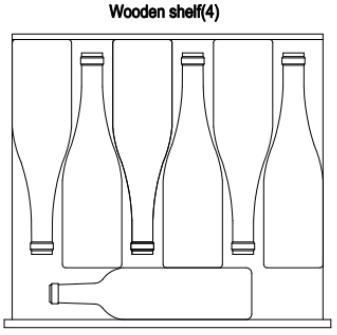

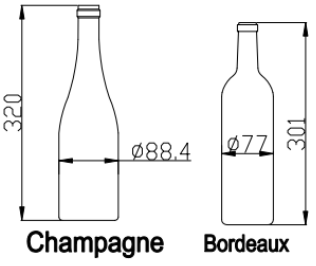

Bemærk: Når du tager det øverste lag vin, må du ikke skubbe hylden.

Påfyldning for PN166S-HHB-1

Forslag til flaskepåfyldning nr. 1
Hylde: fuld hylde (13)
I alt: 132 flasker (Bordeaux)

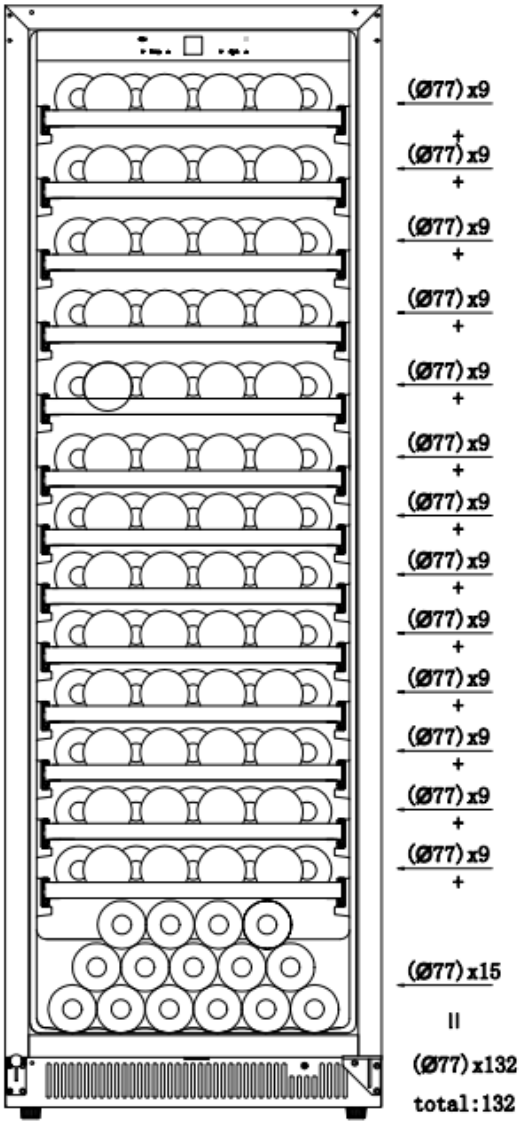

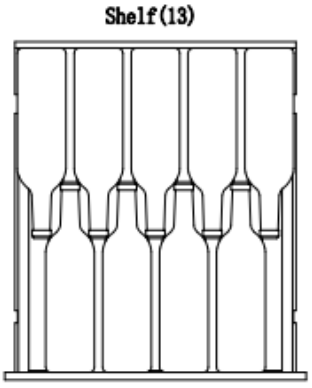

Bordeaux

Forslag til flaskepåfyldning nr. 2
Hyldedesign er det samme som forslag nr. 1
I alt: 132 flasker (Bordeaux 15 flasker og Bourgogne 117 flasker)

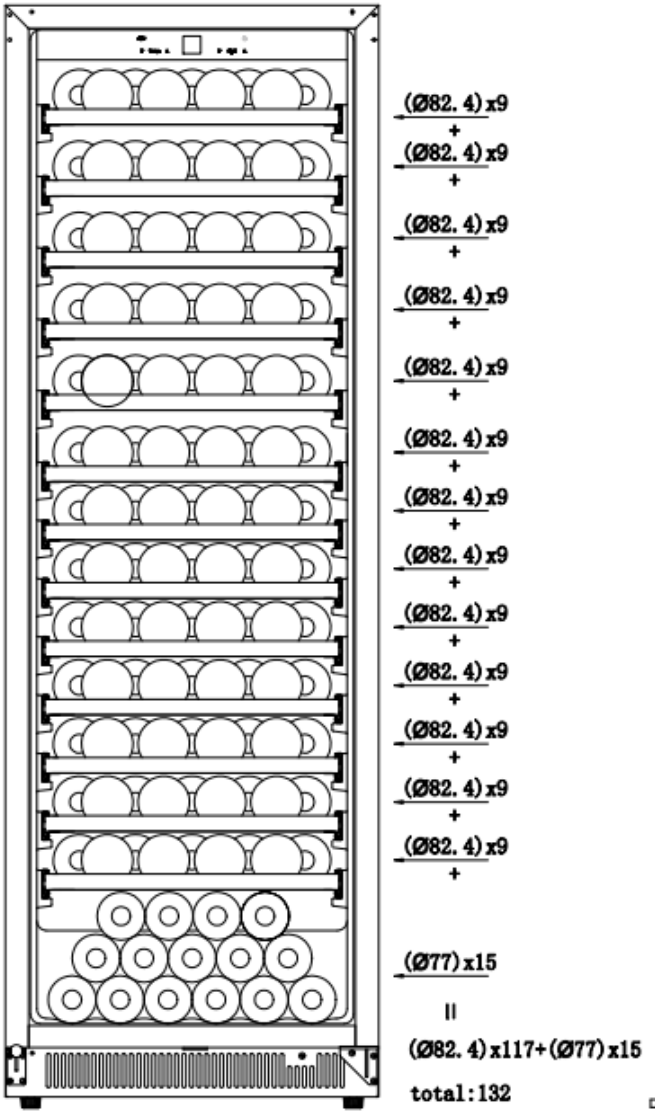

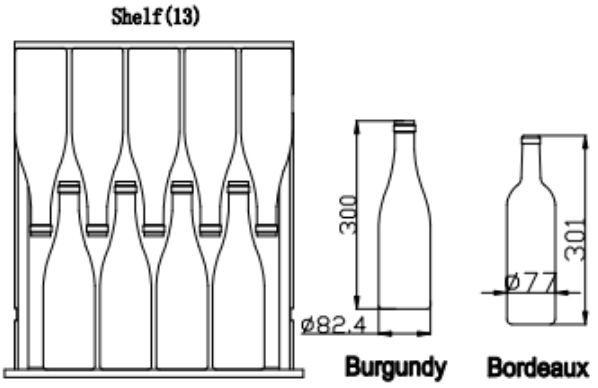

Forslag til flaskepåfyldning nr. 3
Hyldedesign er det samme som forslag nr. 1
I alt: 132 flasker (Bordeaux 15 flasker og Champagne 54 flasker + 63 flasker)

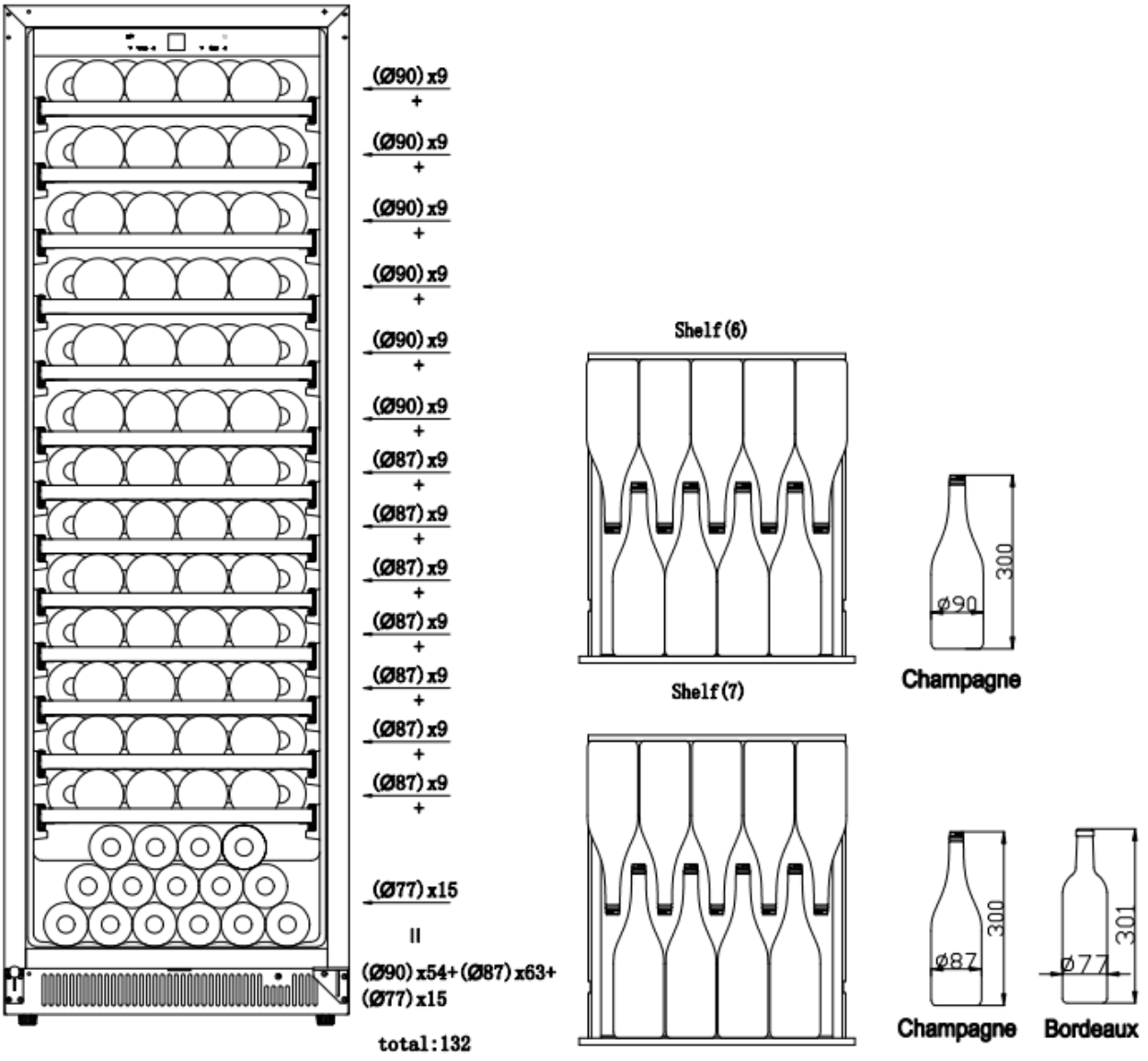

Påfyldning for PN166D-HHB-1

Forslag til flaskepåfyldning nr. 1
Hylde: fuld hylde (12)
I alt: 123 flasker (Bordeaux)

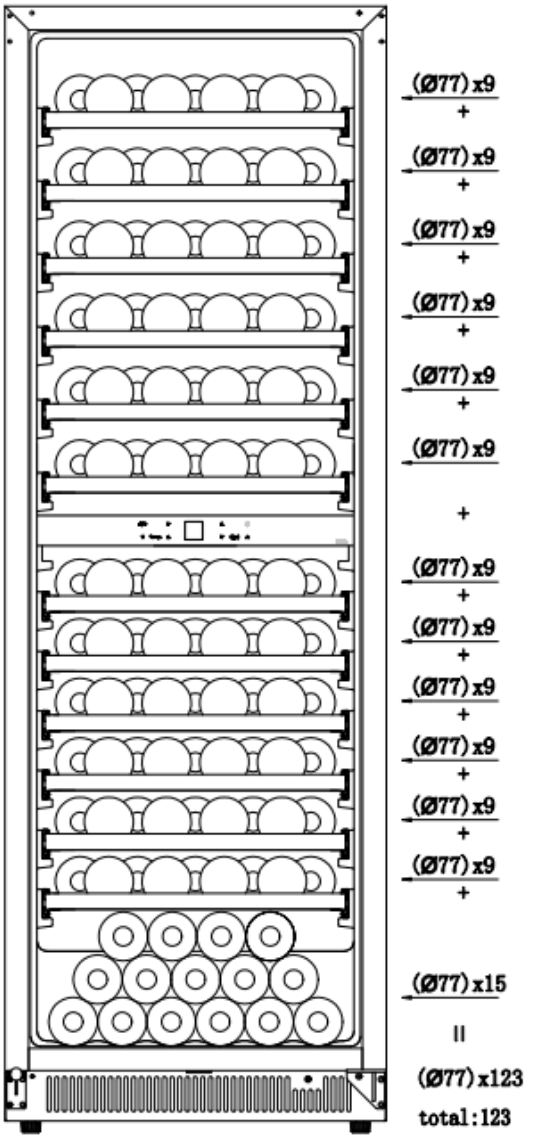

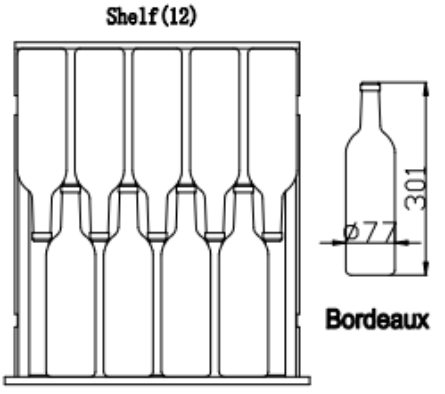

Forslag til flaskepåfyldning nr. 2
Hyldedesign er det samme som forslag nr. 1
I alt: 123 flasker (Bordeaux 15 flasker og Bourgogne 108 flasker)

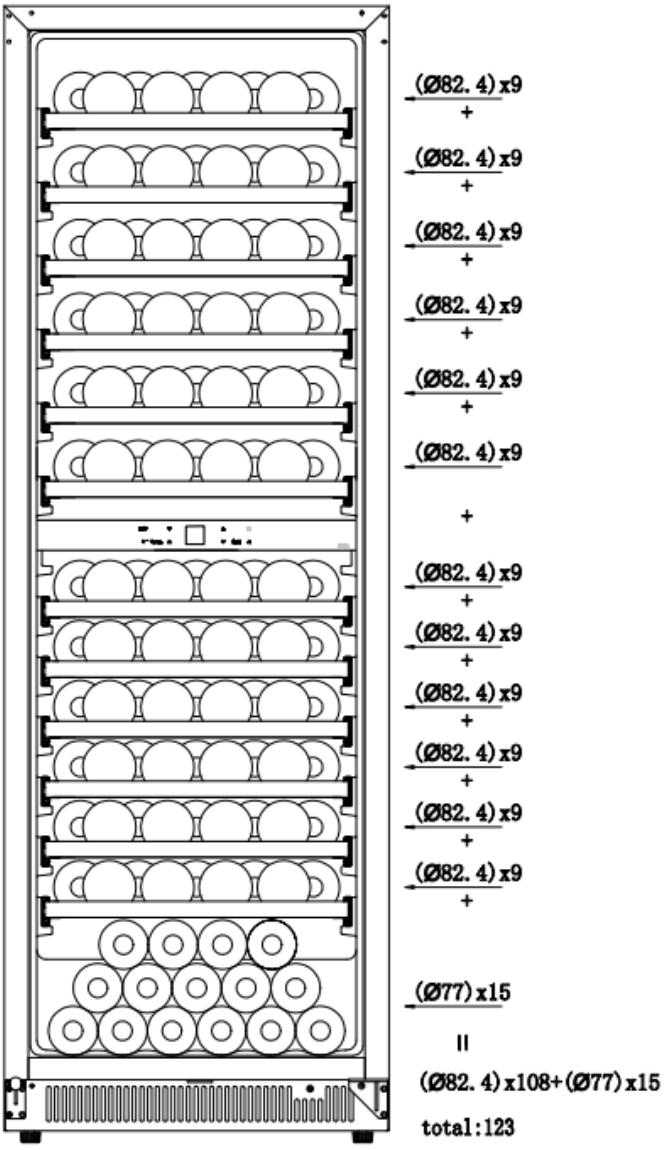

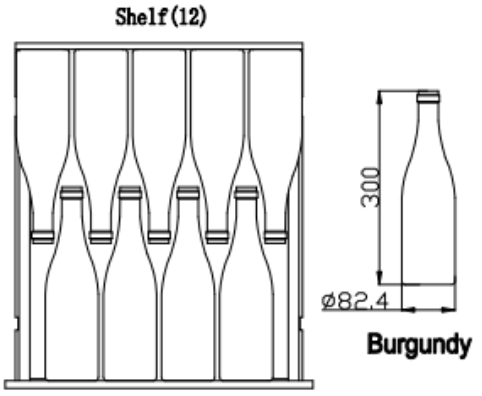

Forslag til flaskepåfyldning nr. 3
Hyldedesign er det samme som forslag nr. 1
I alt: 123 flasker (Bordeaux 15 flasker og champagne 54 flasker + 54 flasker)

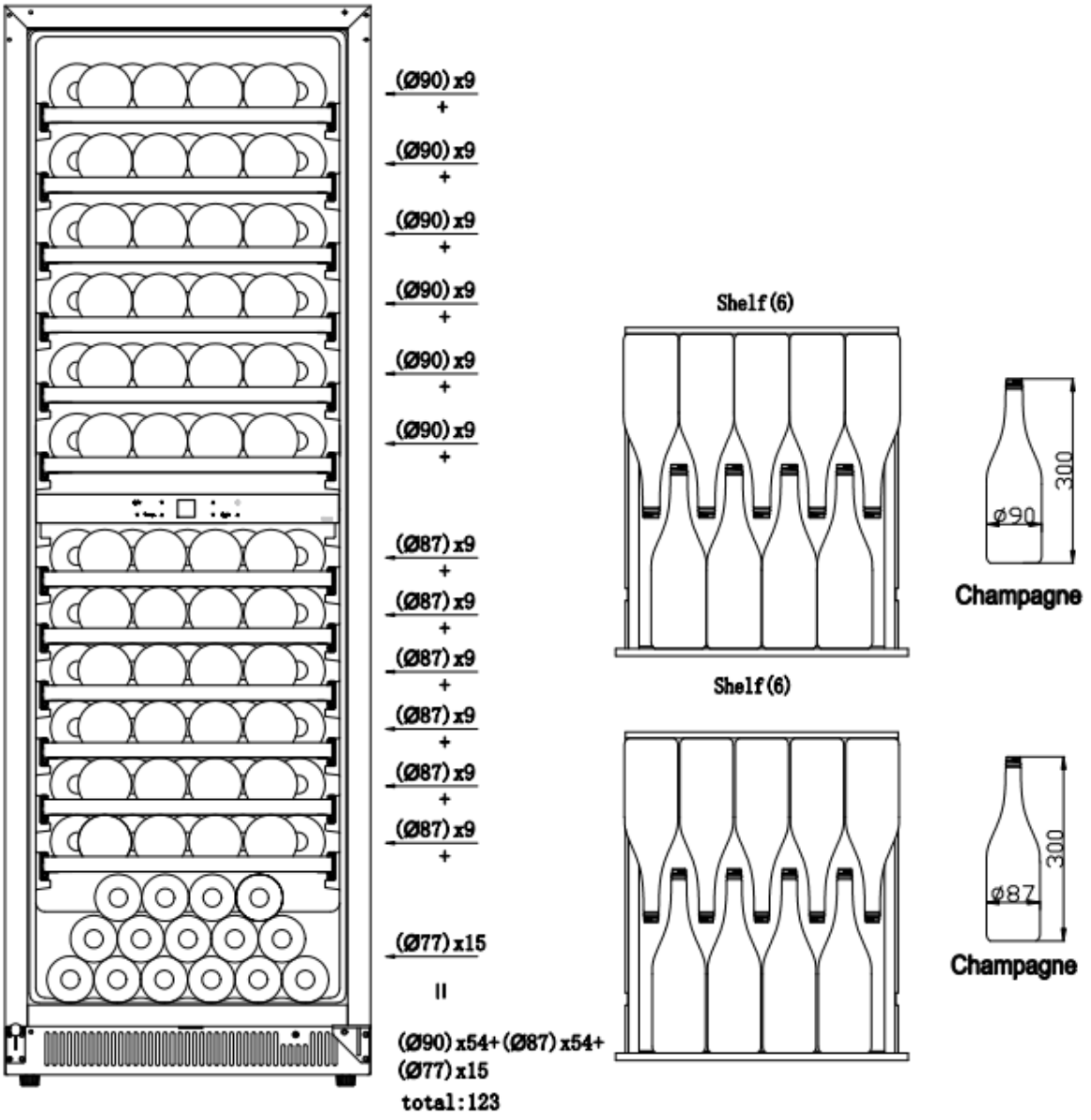

BETJENING AF DIN VINKØLESKAB

Vinkøleskabet bør placeres et sted, hvor den omgivende temperatur er under 35 °C. Hvis den omgivende temperatur er over dette område, kan enhedens ydeevne blive påvirket, og det kan forårsage svingninger i de indvendige temperaturer. Indstillingstemperaturområdet kan muligvis ikke nås.

➢ **Betjeningselementerne på din vinkøleskab**

TIL PN18S-HHB, PN45S-HHB-2, PN166S-HHB-1

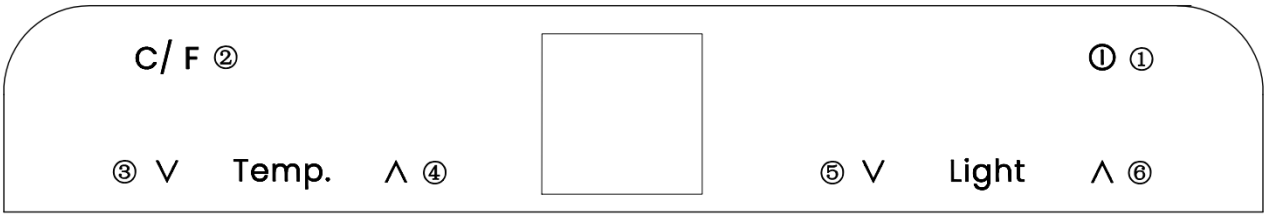

1、 " ⏻ " Tryk på denne knap for at tænde, tryk og hold nede i 3 sekunder for at slukke systemet.

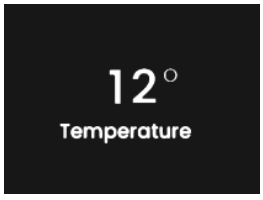

2、 " C/ F "Tryk og hold nede i 3 sekunder for at skifte mellem Celsius og Fahrenheit. Efter at skiftesymbolet blinker i 5 sekunder, viser displayet den konverterede temperatur.

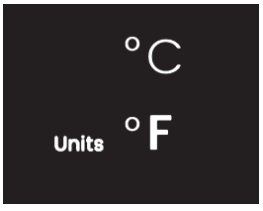

3、 " ∨ " Tryk på denne knap for at sænke temperaturen med 1 ℃ (eller 1 ℉). Tryk i 3 sekunder for at vise den faktiske temperatur. Den faktiske temperatur blinker i 5 sekunder og vender derefter tilbage til at vise den indstillede temperatur.

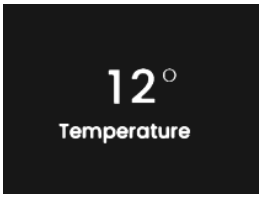

4、 " ∧ " Tryk på denne knap for at øge temperaturen med 1 ℃ (eller 1 ℉). Tryk i 3 sekunder for at vise den faktiske temperatur. Den faktiske temperatur blinker i 5 sekunder og vender derefter tilbage til at vise den indstillede temperatur.

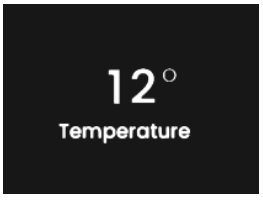

5、 “ V ” Tryk på denne knap for at skifte til lysstyrkegrænsefladen. Tryk igen for at reducere lysstyrken med et niveau. Der er 5 niveauer at vælge imellem: 0%-20%-40%-60%-80%-100%. Standardlysstyrken er indstillet til 60%. Når lysstyrkeindikatoren blinker i 5 sekunder, vises den valgte lysstyrke. Den vender tilbage til temperaturvisningsgrænsefladen cirka 5 sekunder senere.

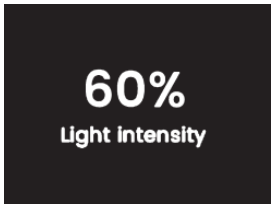

Tryk og hold den nede i 3 sekunder for at skifte til lysfarvegrænsefladen, og skift i mellemtiden til varm hvid. Der er 2 farvemuligheder (orange og varm hvid), standardfarven er orange. Når farveskiftindikatoren blinker i 5 sekunder, vises den valgte lysfarve. Den vender tilbage til temperaturvisningsgrænsefladen cirka 10 sekunder senere.

6、 “ Λ ”Tryk på denne knap for at skifte til lysstyrkegrænsefladen. Tryk igen for at øge lysstyrken med et niveau. Der er 5 niveauer at vælge imellem: 0%-20%-40%-60%-80%-100%. Standardlysstyrken er indstillet til 60%. Når lysstyrkeindikatoren blinker i 5 sekunder, vises den valgte lysstyrke. Temperaturvisningen vender tilbage til ca. 5 sekunder senere.

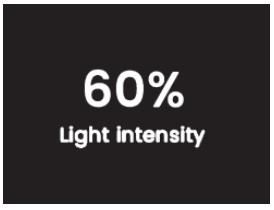

Tryk og hold den nede i 3 sekunder for at skifte til lysfarvegrænsefladen, og skift i mellemtiden til varm hvid. Der er 2 farvemuligheder (orange og varm hvid), standardfarven er orange. Når farveskiftindikatoren blinker i 5 sekunder, vises den valgte lysfarve. Den vender tilbage til temperaturvisningsgrænsefladen cirka 10 sekunder senere.

Temperaturindstillingen kan justeres fra 5 ℃ til 18 ℃.
Den fabriksindstillede temperatur er 12 ℃.

TIL PN18D-HHB,PN45D-HHB-2,PN166D-HHB-1

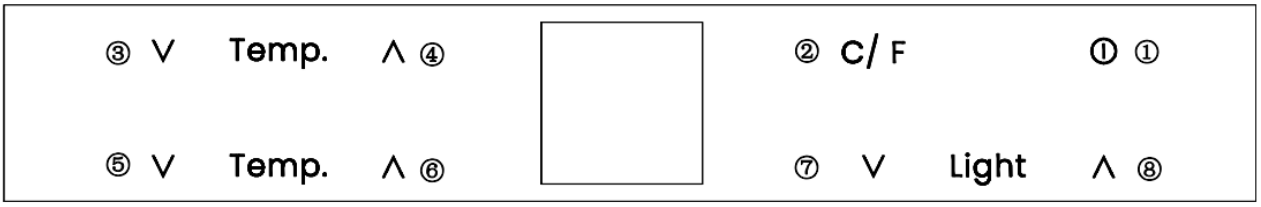

1. “ ① ”Tryk på denne knap for at tænde, tryk og hold nede i 3 sekunder for at slukke systemet.

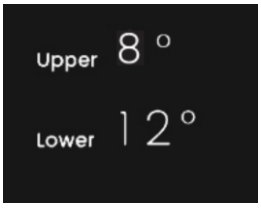

2. “ C/ F ”Tryk og hold nede i 3 sekunder for at skifte mellem Celsius og Fahrenheit. Efter at skiftesymbolet blinker i 5 sekunder, viser displayet den konverterede temperatur.

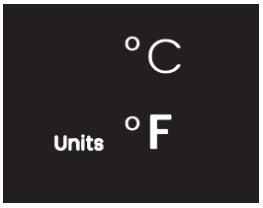

3. “ V ”Tryk på denne knap for at sænke temperaturen med 1 ℃ (eller 1 ℉) for den øvre zone. Tryk i 3 sekunder for at vise den faktiske temperatur. Den faktiske temperatur blinker i 5 sekunder, og vend derefter tilbage til at vise den indstillede temperatur.

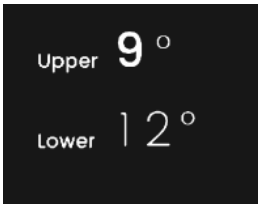

4. “ Λ ”Tryk på denne knap for at øge temperaturen med 1 ℃ (eller 1 ℉) for den øvre zone. Tryk i 3 sekunder for at vise den faktiske temperatur. Den faktiske temperatur blinker i 5 sekunder, og vend derefter tilbage til at vise den indstillede temperatur.

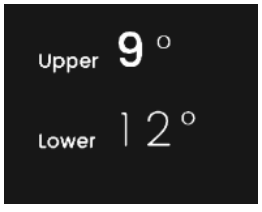

5.“ ∨ ”Tryk på denne knap for at sænke temperaturen med 1 ℃ (eller 1 ℉) for den nederste zone. Tryk i 3 sekunder for at vise den faktiske temperatur. Den faktiske temperatur blinker i 5 sekunder, og vend derefter tilbage for at vise den indstillede temperatur.

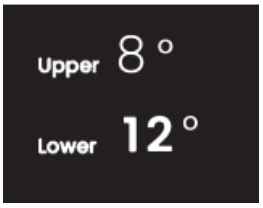

6.“ ∧ ”Tryk på denne knap for at sænke temperaturen med 1 ℃ (eller 1 ℉) for den nederste zone. Tryk i 3 sekunder for at vise den faktiske temperatur. Den faktiske temperatur blinker i 5 sekunder, og vend derefter tilbage for at vise den indstillede temperatur.

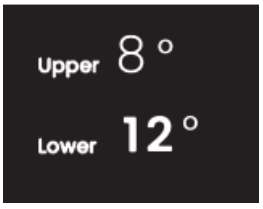

7、 “ ∨ ” Tryk på denne knap for at skifte til lysstyrkegrænsefladen. Tryk igen for at reducere lysstyrken med et niveau. Der er 5 niveauer at vælge imellem: 0%-20%-40%-60%-80%-100%. Standardlysstyrken er indstillet til 60%. Når lysstyrkeindikatoren blinker i 5 sekunder, vises den valgte lysstyrke. Den vender tilbage til temperaturvisningsgrænsefladen cirka 5 sekunder senere.

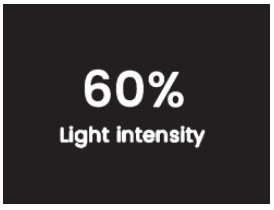

Tryk og hold den nede i 3 sekunder for at skifte til lysfarvegrænsefladen, og skift i mellemtiden til varm hvid. Der er 2 farvemuligheder (orange og varm hvid), standardfarven er orange. Når farveskiftindikatoren blinker i 5 sekunder, vises den valgte lysfarve. Den vender tilbage til temperaturvisningsgrænsefladen cirka 10 sekunder senere.

8、 “ ∧ ”Tryk på denne knap for at skifte til lysstyrkegrænsefladen. Tryk igen for at øge lysstyrken med et niveau. Der er 5 niveauer at vælge imellem: 0%-20%-40%-60%-80%-100%. Standardlysstyrken er indstillet til 60%. Når lysstyrkeindikatoren blinker i 5 sekunder, vises den valgte lysstyrke. Temperaturvisningen vender tilbage til ca. 5 sekunder senere.

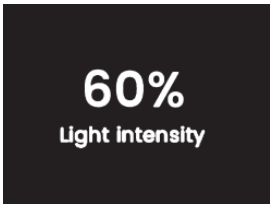

Tryk og hold den nede i 3 sekunder for at skifte til lysfarvegrænsefladen, og skift i mellemtiden til varm hvid. Der er 2 farvemuligheder (orange og varm hvid), standardfarven er orange. Når farveskiftindikatoren blinker i 5 sekunder, vises den valgte lysfarve. Den vender tilbage til temperaturvisningsgrænsefladen cirka 10 sekunder senere.

PN18D-HHB
Øvre rum: Temperaturindstillingen kan justeres fra 5 ℃ til 10 ℃.
Nederste rum: Temperaturindstillingen kan justeres fra 10 ℃ til 18 ℃.

PN45D-HHB-2,PN166D-HHB-1
Temperaturindstillingen kan justeres fra 5-18 ℃ for begge zoner.

➢ **Fejlmeddelelse**

SERIENUMMER	PROBLEM	UDLØSNINGSMETODE	FRIGIVELSESMEDDELELSE
1	Systemet registrerede, at indetemperaturen fortsat var for lav.	Det er nødvendigt at registrere, om kølesystemet er defekt, og alarmen kan annulleres ved strømsvigt.	⚠ Upper zone temperature too low
2	Systemet registrerede, at indetemperaturen var for lav.	Det er nødvendigt at registrere, om kølesystemet er defekt, og alarmen kan annulleres ved strømsvigt.	⚠ Lower zone temperature too low
3	Systemet registrerede, at indetemperaturen fortsat var for høj.	Det er nødvendigt at detektere, om varmesystemet er defekt, og alarmen kan annulleres ved strømsvigt.	⚠ Upper zone temperature too high
4	Systemet registrerede, at indetemperaturen fortsat var for høj.	Det er nødvendigt at detektere, om varmesystemet er defekt, og alarmen kan annulleres ved strømsvigt.	⚠ Lower zone temperature too high
5	Systemet registrerede en fejl i den øvre kammerføler.	Når strømmen er helt afbrudt, skal du tænde den igen. Hvis dette fænomen stadig opstår, bedes du kontakte eftersalgspersonalet for at yde teknisk support;	⚠ Upper zone sensor failure
6	Systemet registrerede en fejl i den nedre kammerføler.	Når strømmen er helt afbrudt, skal du tænde den igen. Hvis dette fænomen stadig opstår, bedes du kontakte eftersalgspersonalet for at yde teknisk support;	⚠ Lower zone sensor failure
7	Systemet registrerer, at kommunikation med bundkortet ikke er mulig.	Når strømmen er helt afbrudt, skal du tænde den igen. Hvis dette fænomen stadig opstår, bedes du kontakte eftersalgspersonalet for at yde teknisk support;	⚠ Communication failure
8	Døren har været åben for længe.	Luk blot døren.	⚠ Please close the door

➢ Sådan fjerner du hylden

Til PN18S-HHB, PN18D-HHB

Når du fjerner en af disse hylder fra skinnerummet, skal du for at montere eller fjerne hylden vippe hylden som vist på diagrammet og blot trække hylden ud eller skubbe den ind, indtil den sidder sikkert på støttebeslagene.

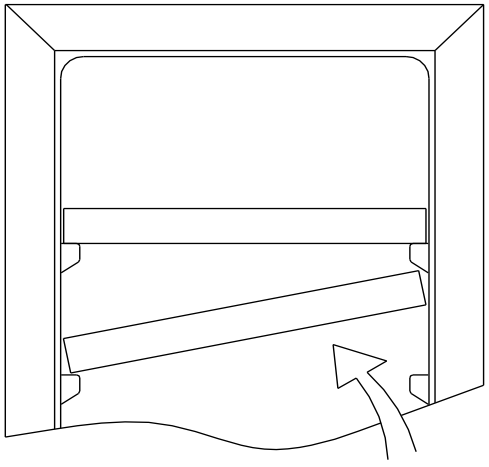

Til PN45S-HHB-2, PN45D-HHB-2, PN166S-HHB-1, PN166D-HHB-1

- For at forhindre beskadigelse af dørpakningen skal du sørge for at have døren helt åben, når du trækker hylder ud af skinnerummet.
- Sådan fjerner du hylder:

  1. Træk den hylde, du vil fjerne, helt ud (fig. A)
  2. Træk hylden mod dig, indtil spændet slippes. (fig. B)
  3. Hold hyldeskinnen med begge hænder, og skub hylden vandret op (fig. C)

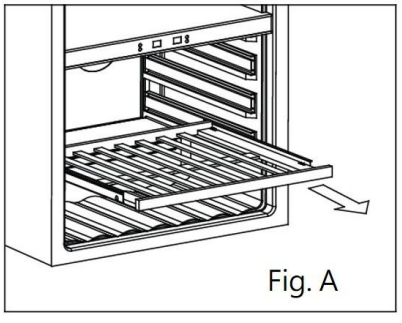

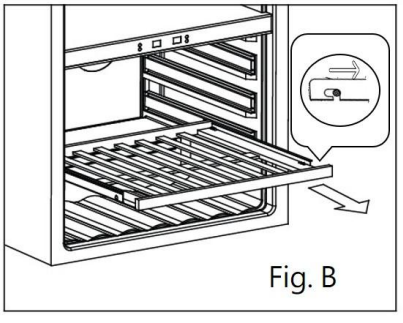

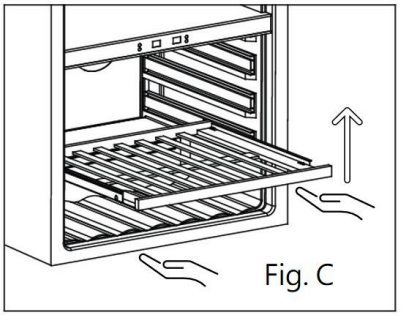

➢ Sådan udskifter du aktivt kul-pakken

Til PN45S-HHB-2, PN45D-HHB-2, PN166S-HHB-1, PN166D-HHB-1

1. Åbn døren, og fjern de 2 øverste hylder (se fjernelse af hylderne).
2. Drej filteret som vist i fig. A.
3. Som vist i figur B skal filteret flugte med hakkene som vist.
4. Træk filteret ud (fig. C).
5. Isæt det nye filter, og drej det som vist i figur A for at låse det på plads.
6. Geninstaller hylderne.

BEMÆRK:

Kulfilteret skal udskiftes hver 3.-6. måned afhængigt af enhedens lugtudsættelse.

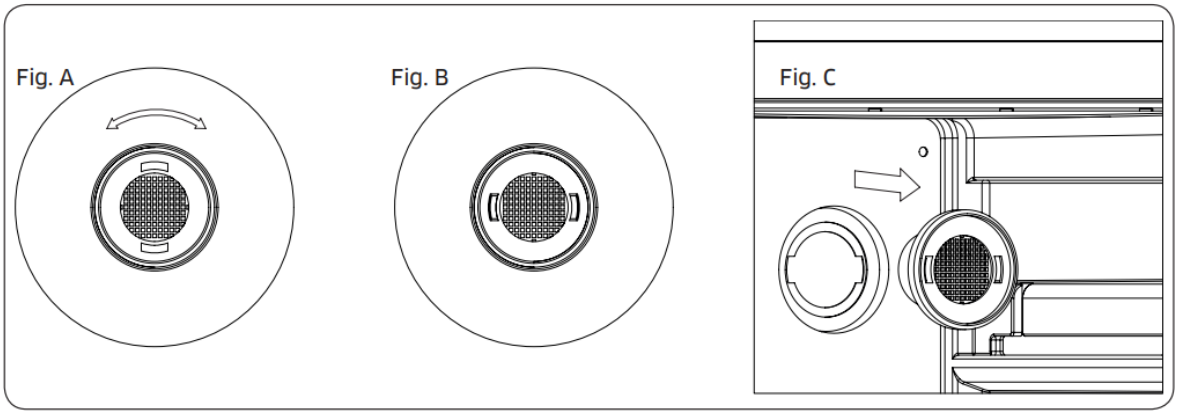

➢ BRUG AF FODSKYDERNE

Til PN18S-HHB, PN18D-HHB, PN45S-HHB-2, PN45D-HHB-2

Hvis du vil justere højden over 820 mm, skal du installere produktet ved hjælp af fodskyderne medfølger. Disse medfølger for at forhindre, at fødderne sætter sig fast i gulvet, når du skubber apparatet ind i åbningen. Placer den bagerste fod på stedet markeret 'Bagside' nedenfor, og på den forreste fod på stedet markeret 'Foran'. Når den er monteret på begge sider af vinskabet, apparatet kan forsigtigt placeres i åbningen. Pas på ikke at lægge for meget tryk på på fødderne, når du placerer skabet.

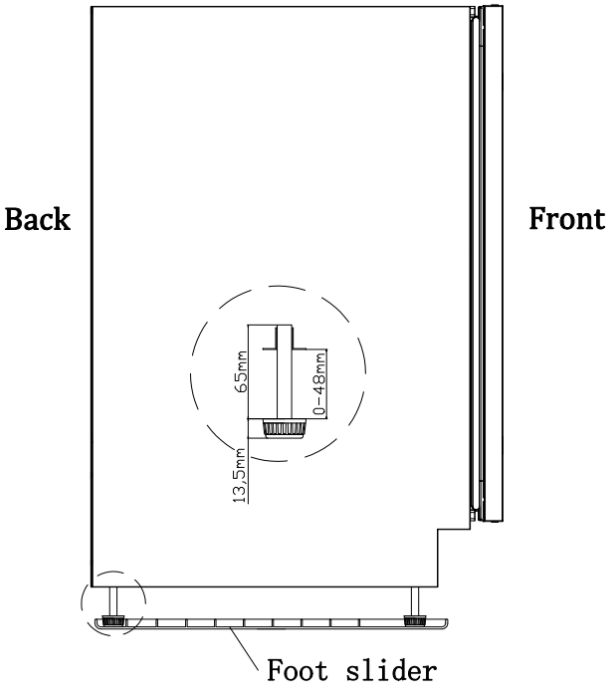

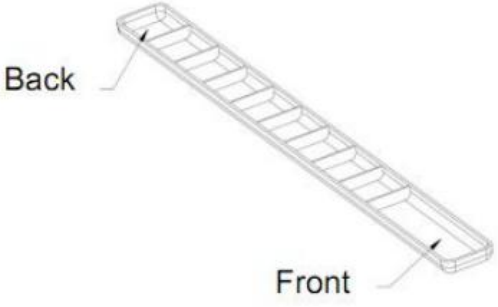

➢ MONTERING AF VÆLTESIKKERHEDSBESLAGET TIL FRITSTÅENDE

Til PN166S-HHB-1, PN166D-HHB-1

NØDVENDIGT VÆRKTØJ

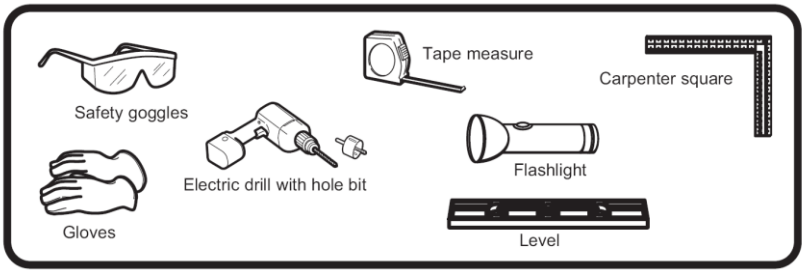

- Sikkerhedsbriller
- Handsker
- Målebånd
- Vinkelvinkel
- Vaterpas
- Lommelygte
- Elektrisk boremaskine med borehul

ADVARSEL:
Dette apparat kan vippe, når hylderne trækkes ud, hvilket kan forårsage skade eller personskade. Hvis dette apparat bruges fritstående, skal anti-tip-beslaget installeres i henhold til disse instruktioner!

Deleliste til vippesikringsbeslag:

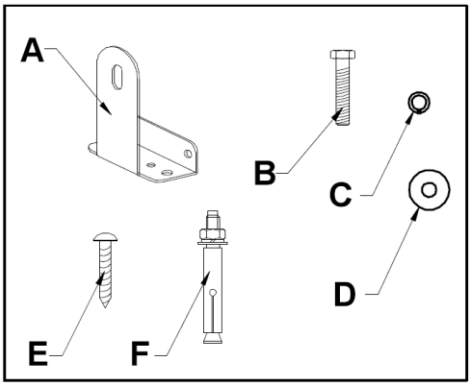

A: Anti-tip beslag (1 stk.)
B: Sekskantbolt (1 stk.) størrelse (6 mm x 20 mm) (1/4"x4/5")
C: Låseskive (1 stk.) størrelse (6)
D: Flad skive (1 stk.) størrelse (6)
E: Skrue (2 stk.) størrelse (ST4x35)
F: Ekspansionsskrue (1 stk.) størrelse (6 mm x 60 mm) (1/4"x2,4")
Fastgør beslaget med de medfølgende skruer.

2 sæt anti-tip beslag vil blive leveret.
Begge sæt SKAL bruges.

Installation af anti-tip beslag
Begge beslag SKAL installeres (venstre og højre).

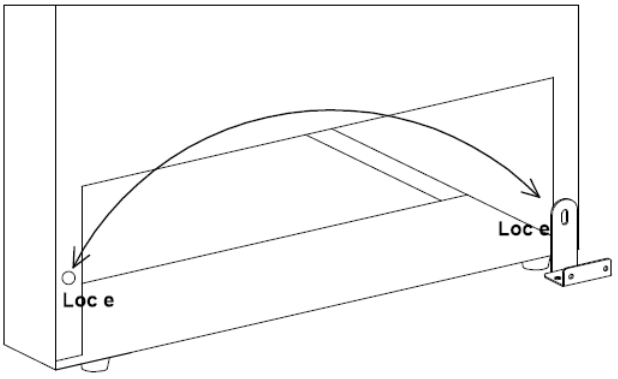

Instruktioner til monteringshul til anti-tip beslag:
Placering a: Fast monteringshul til enhed
Placering b: Faste monteringshuller til gipsvæg
Placering c: Faste monteringshuller til trægulv
Placering d: Faste monteringshuller til betongulv
Placering e: Monteringshul på bagsiden af enheden

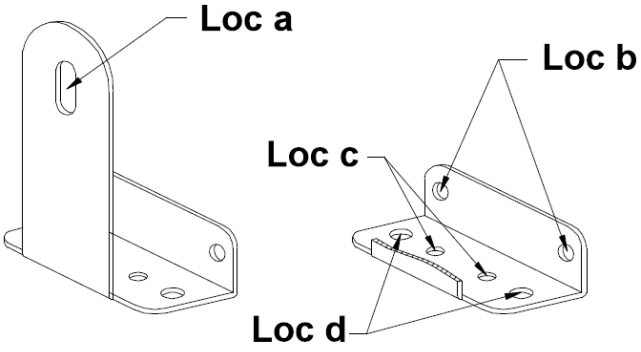

VIGTIGT:
Bestem apparatets endelige placering, før du forsøger at installere beslaget. Du skal vælge en af de tre installationsmetoder nedenfor.

Installation af gipsvæg:

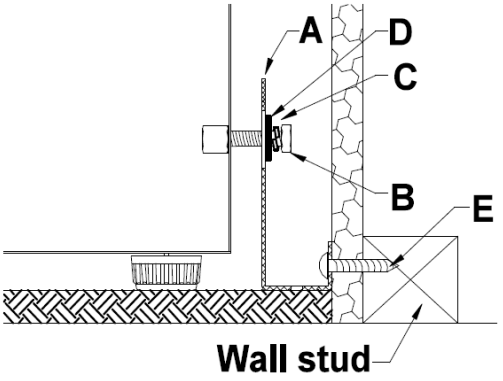

1. Når du har valgt installationen
Placering, placer beslaget på gulvet
med placering b mod væggen, skal du bruge skrue (E)
(2 stk.) til at fastgøre beslaget til væggen.
Sørg for, at mindst én skrue er fastgjort i
en stolpe.

2. Flyt enheden for at justere Loc e med beslag Loc a,
fastgjort med bolt (B), låseskiven (C)
og den flade skive (D).
BEMÆRK: Skruerne SKAL sættes i en træstolpe. Hvis væggen indeholder metalstolper eller lignende materialer, skal gulvinstallationen anvendes.

Installation af trægulv:

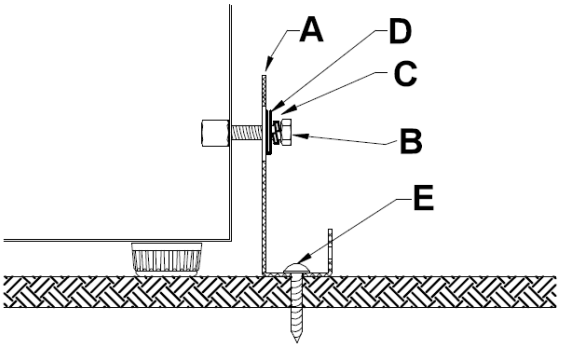

1. Når du har valgt installationen
placering, placer beslaget på træet
gulv, brug: Skrue (E) (2 stk.) justere Loc C
og fastgør beslaget i trægulvet.

2. Flyt enheden for at justere Loc e i forhold til beslaget
Loc a, fastgør med bolt (B), låseskiven
(D) og den flade skive (D).

Installation af betongulv:

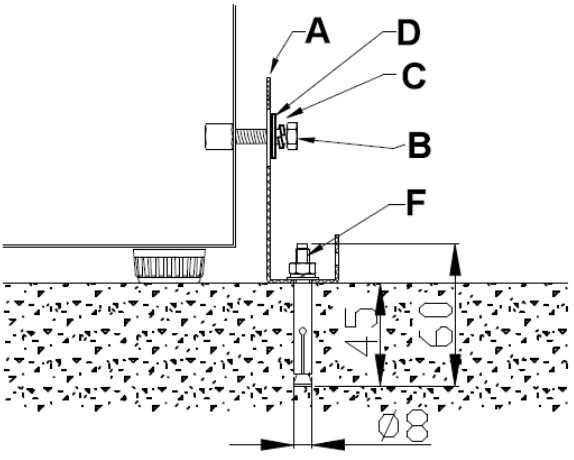

1. Når du har valgt installationen
   placering, vælg et hvilket som helst hul med L .0C d for at
   fastgøre beslaget i betongulvet.
2. Brug et betonbor til at bore et 8 mm (3/8")
   forbore et 45~55 mm (1,7"~2") dybt
3. Fjern møtrikken, fjederskiven og
   skiven på ekspansionsskruen.
4. Bank forsigtigt ekspansionsskruen ind i
   betonen med en hammer eller kølle.
5. Juster Loc d og fastgør møtrikken, fjederskiven
   og skiven tæt tilbage på
   ekspansionsskruen og fastgør den på betongulvet.
6. Flyt enheden for at justere Loc e med beslag Loc a,
   fastgør med bolten (B) og låseskiven (C)
   og den flade skive (D).

OBS:
Kontroller beslaget: Efter montering af beslaget kan du prøve at bruge let kraft til at vippe enheden. Hvis enheden ikke vipper, skal beslaget monteres sikkert. Hvis enheden vipper, SKAL beslaget installeres igen i henhold til disse instruktioner.

➢ **Vend dørens sving**

Sådan vendes døren fra højresving til venstresving

Til PN18S-HHB, PN18D-HHB, PN45S-HHB-2, PN45D-HHB-2

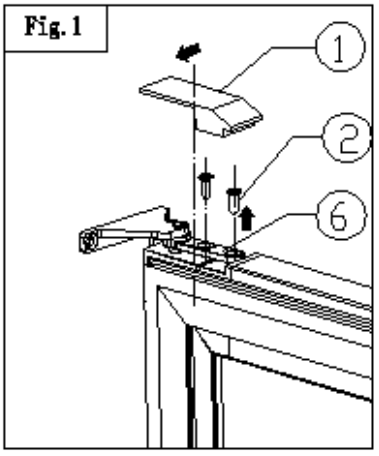

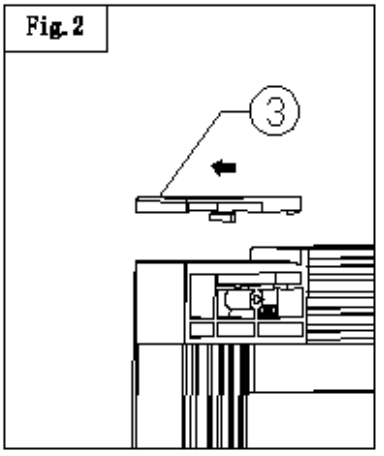

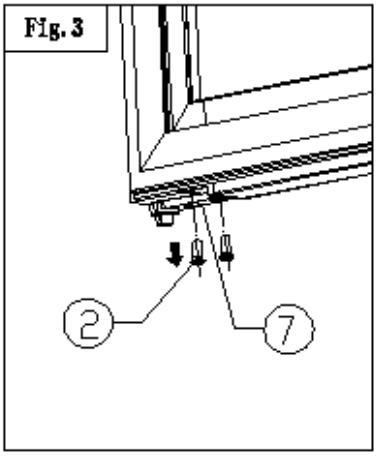

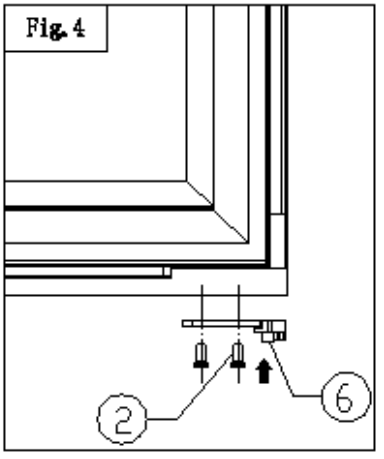

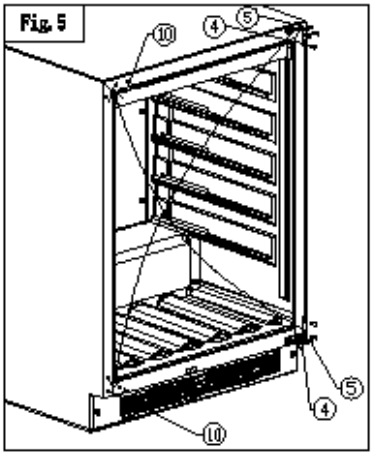

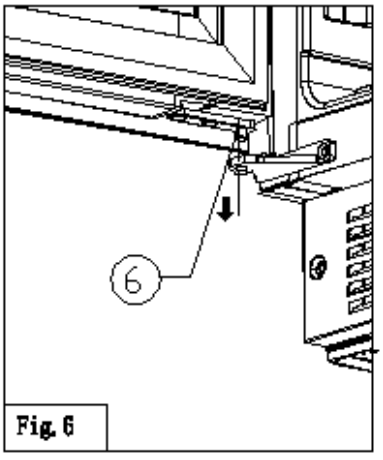

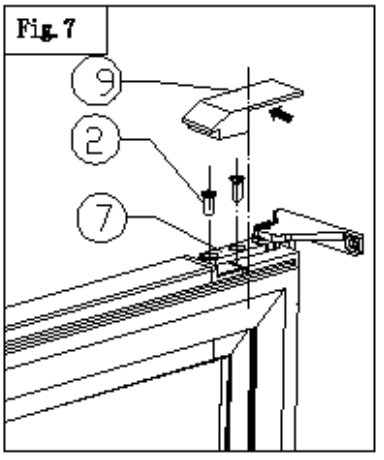

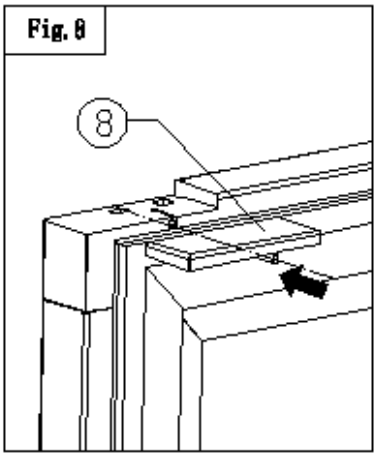

①Pyntedæksel til øverste højre dørhængsel
② Begrænsningsskruer
③Pyntedæksel til øverste venstre hjørne
④ Skruer til øverste og nederste dørhængsel
⑤ Øvre og nederste dørhængsler
⑥ Øvre højre begrænsningsdele
⑦ Nederste højre begrænsningsdele
⑧ Dekoredæksel til øverste højre hjørne
⑨Pyntedæksel til øverste venstre hængsel
⑩ Øvre og nederste dekorative søm

1、Åbn døren, skub det dekorative dæksel til højre dørhængsel (1) og det dekorative dæksel i øverste venstre hjørne (3) helt ud i henhold til pilens retning, og tag det af (fig. 1.2);
2、 Afmonter de 2 skruer (2) (fig. 1) på den øverste højre begrænsning (6), flyt dørhuset udad og fjern det, og fjern derefter den øverste højre begrænsning (6), der er monteret i nederste venstre hjørne af dørhuset (fig. 4);
3、 Afmonter 2 skruer (2) (fig. 3) fra den nederste højre begrænsning (7), fjern den nederste højre begrænsning (7) og læg den til side,
4、 Fjern de øvre og nedre dekorative søm (10), adskil 6 skruer til det øvre og nedre dørhængsel (4), og fjern det øvre og nedre dørhængsel (5). Efter ombytning monteres de henholdsvis til venstre, som vist med pilen på figuren (fig. 5);
5、 Juster først afstandsdelens akselkerne (6) i bunden af dørhuset med dørhængslets akseldornhul, og monter den på det venstre dørhængsel (fig. 6);
6、 Installer det nederste højre begrænsningsstykke (7) i dornhullet på det øverste hængsel, skub derefter døren ind, så den flugter med skruehullet på begrænsningsstykket (7), spænd den med skruer (2), og installer dør (fig. 7);
7、 Tag det dekorative dæksel til venstre dørhængsel (9) og det dekorative dæksel til øverste højre dørhjørne (8) ud af tilbehørsposen, juster det dekorative dæksel med rillen på døren, og skub dørhængseldækslet i pilens retning, og monter det (fig. 7.8).
Bemærk: Udskiftning af døren kræver samarbejde mellem to personer.

Sådan vendes døren fra højresving til venstresving

Til PN166S-HHB-1, PN166D-HHB-1

1. Åbn døren, og fjern de nederste skruer fra den højre dørstangsbolt med en skruetrækker.

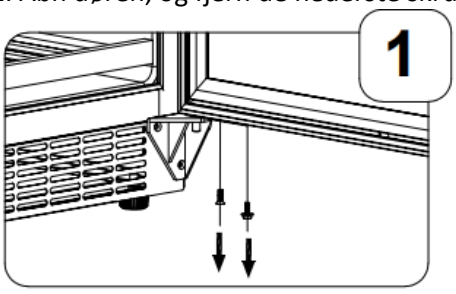

2. Skub forsigtigt bunden af døren ned og placer den på en polstret overflade for at forhindre beskadigelse.

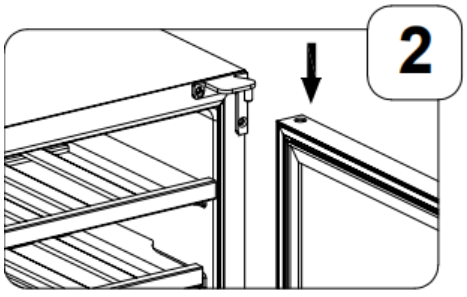

3. Fjern skruerne og hængslet fra det øverste højre hængsel. Fjern plastikkapperne fra det øverste venstre hængselhjørne.

Installer det nye øverste venstre hængsel fra hardwarepakken, der indeholder installationsmanualen, og fastgør skruerne gennem det venstre hængsel til kabinettet. Sæt plastikkapperne i øverste højre hjørne.

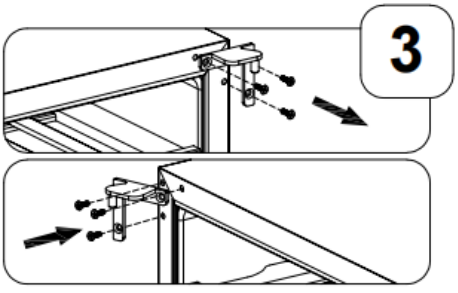

4. Fjern det højre dørakseljern og skiven fra det nederste højre støttebeslag.

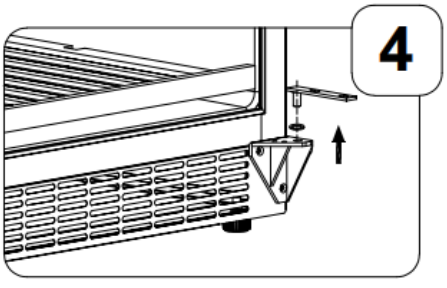

5. Fjern det nederste højre hængsel og skruerne. Tag dørbeslaget ud, monter dørbeslaget i højre side, tag dørbevægelsespladen ud, og monter dørbevægelsespladen i højre side.
Installer det nye nederste venstre hængsel fra hardwarepakken, der indeholder installationsmanualen, ved at fastgøre skruerne til kabinettet.

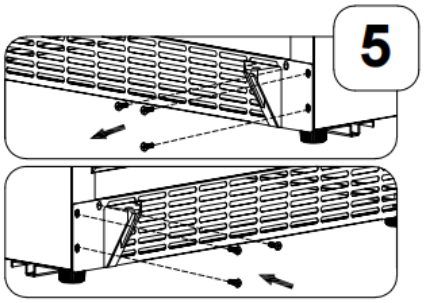

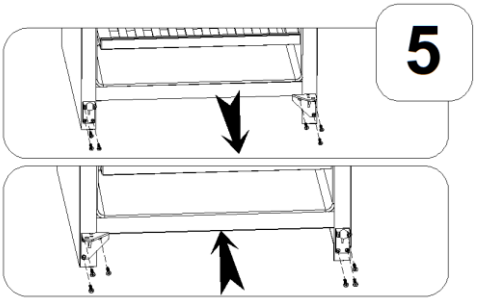

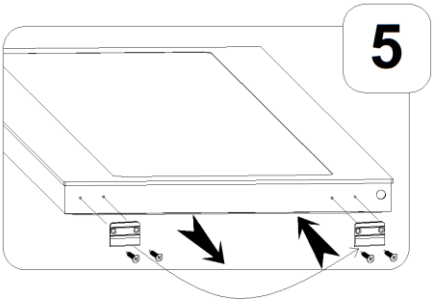

6. Installer skiven og den nye venstre dørstangsbolt fra hardwarepakken, der installationsmanualen, på det venstre nederste hængsel.

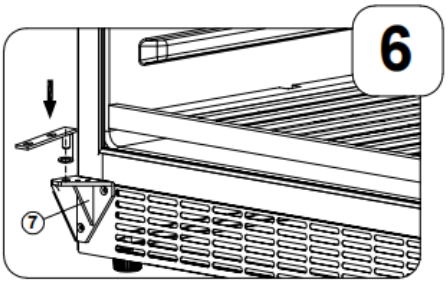

7. Sæt forsigtigt døren ind i det øverste venstre hjørnehængsel, og skub derefter døren på knappen på det nederste hængsel og Fastgør døren ved at montere de nederste skruer.

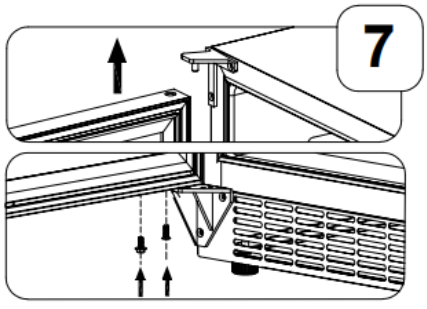

➢ Installationsspecifikationer til indbyggede formål

Til PN18S-HHB, PN18D-HHB

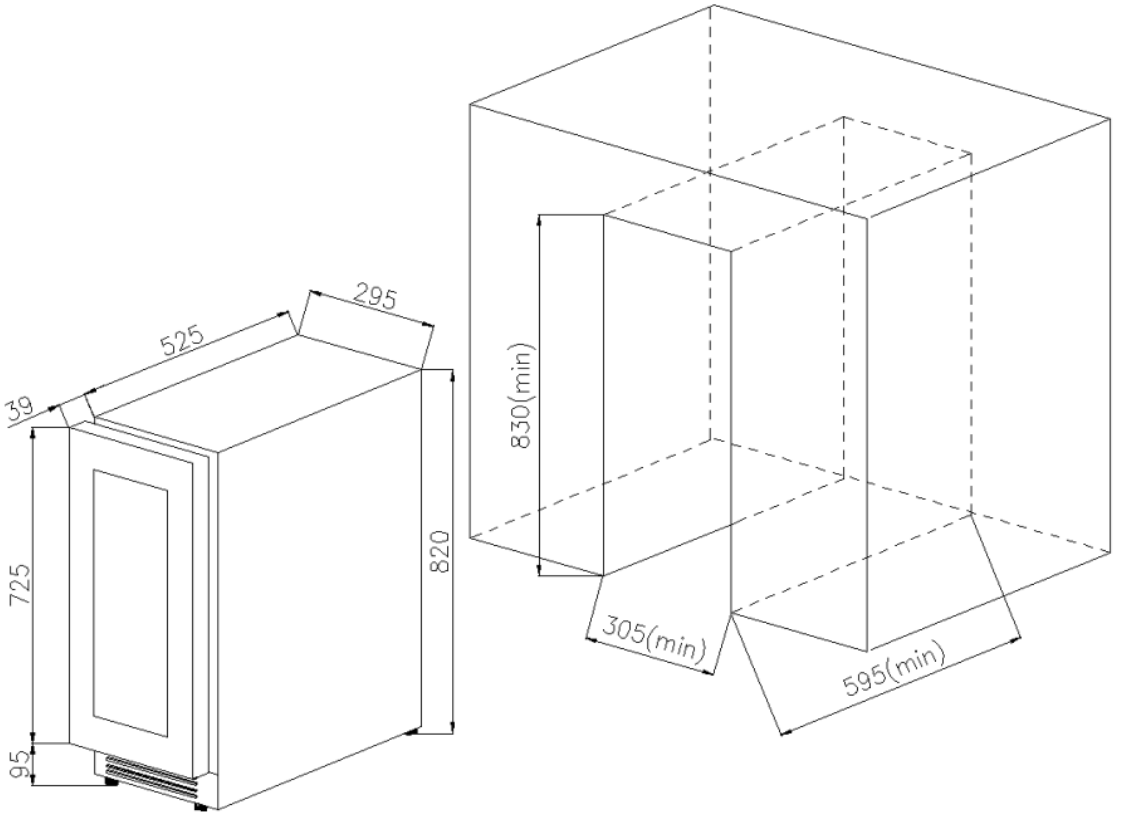

PN45S-HHB-2, PN45D-HHB-2

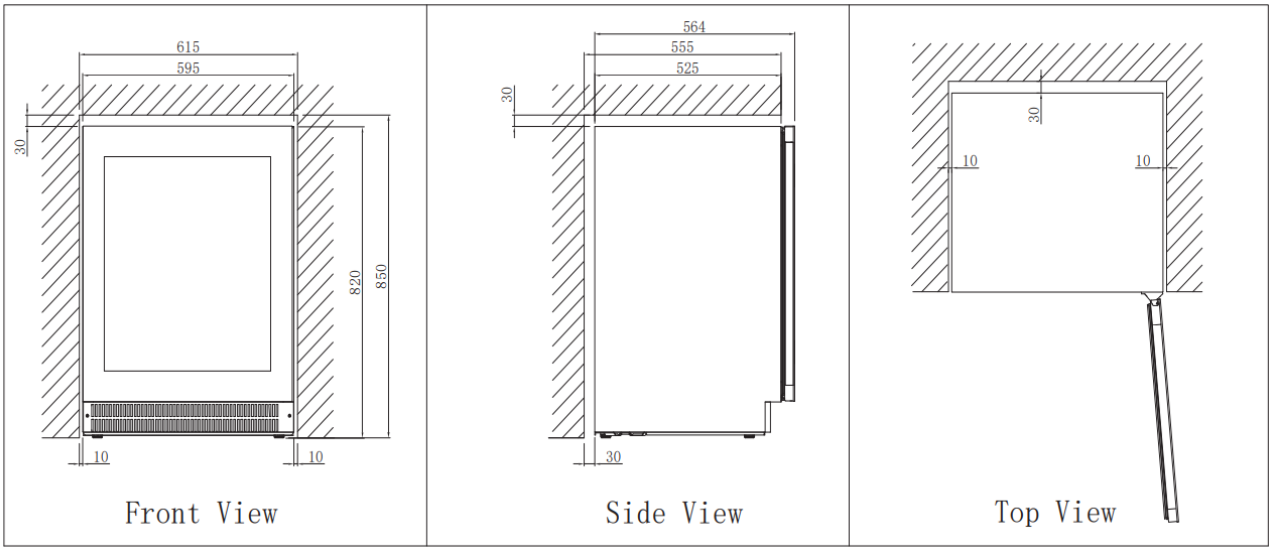

Til PN166S-HHB-1, PN166D-HHB-1

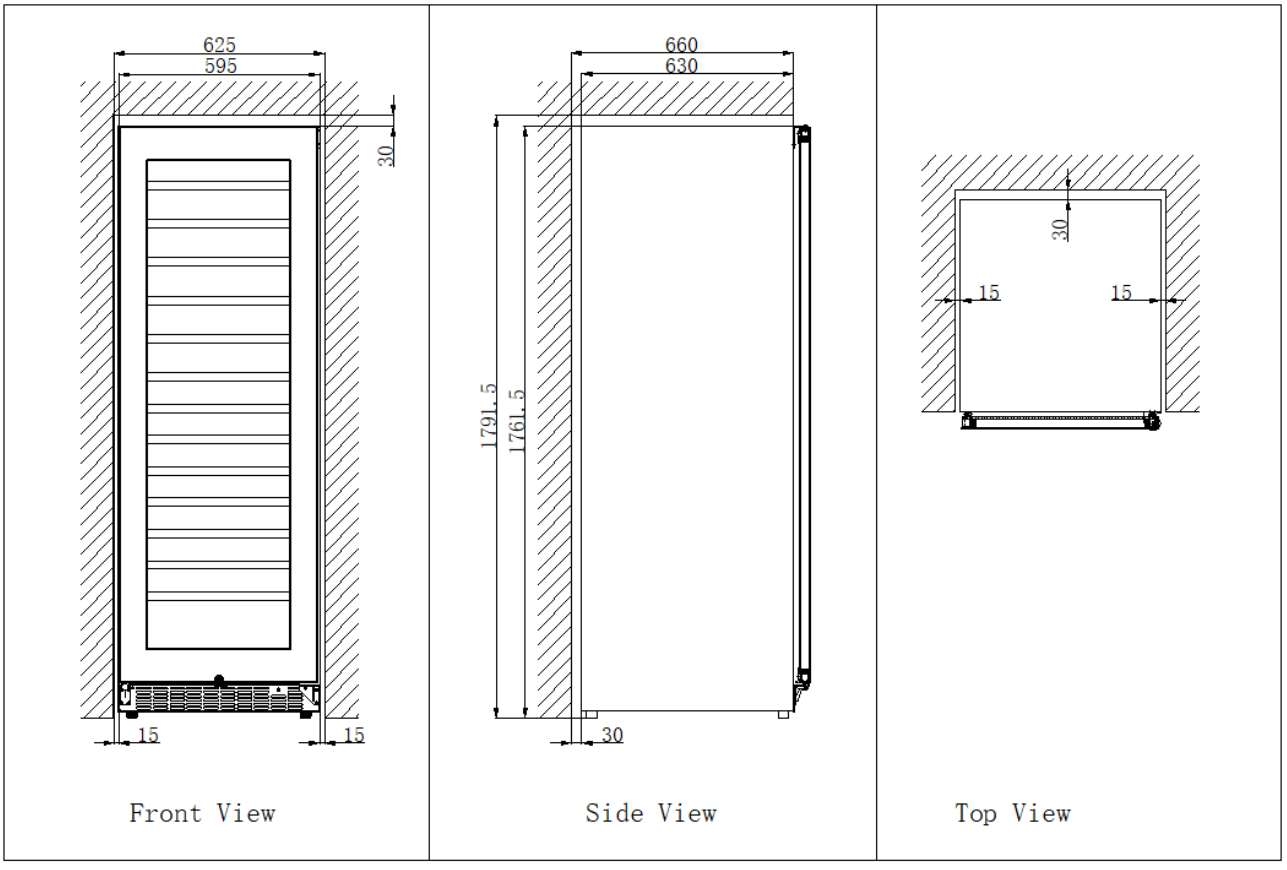

➢ **<u>Anbefalede temperaturindstillinger</u>**

Til opbevaring af ALLE TYPER VINE	12 ° c til 14 ° c
Champagne NV, Mousserende	6 ° c
Champagne årgang	10 ° c
Tør hvid Semillon, Sauvignon Blanc	8 ° c
Tør hvid Gewürstraminer, Riesling	10 ° c
Tør hvid Chardonnay	10 ° c
Vintage chardonnay	14 ° c
Sød hvid Sauternes Monbazillac, Senhøst-isvin	10 ° c
Sød hvid årgang Sauternes	14 ° c
Beaujolais	13 ° c
Rød Pinot Noir	16 ° c
Vintage Pinot Noir rød	20 ° c
Rød Cabernet, Merlot, fransk, australsk, newzealandsk, chilensk, argentinsk, italiensk, spansk, californisk	20 ° c
Rød Grenache, Syrah	16 ° c

PLEJE OG VEDLIGEHOLDELSE

➢ **RENGØR DIT VINKØLESKAB**

- Sluk for strømmen, tag stikket ud, og fjern alle genstande, inklusive hylder og rist.
- Vask de indvendige overflader med en mild opløsning med varmt vand.
- Vask hylderne med en mild sæbeopløsning.
- Vrid overskydende vand ud af svampen eller kluden, når du rengør området omkring betjeningselementerne eller elektriske dele.
- Vask det ydre kabinet med varmt vand og mildt flydende sæbe. Skyl grundigt og tør efter med en ren, blød klud.

➢ **STRØMSVIGT**

- De fleste strømafbrydelser rettes inden for et par timer og bør ikke påvirke temperaturen på dit apparat, hvis du minimerer antallet af gange, døren åbnes. Hvis strømmen skal være afbrudt i en længere periode, skal du tage de nødvendige skridt til at beskytte dine ting.

➢ **FERIE**

- **Korte ferier:** Lad vinkøleskabet være i gang under ferier på mindre end tre uger.
- Hvis apparatet ikke skal bruges i flere måneder, skal du fjerne alle genstande og slukke for apparatet. Rengør og tør det indvendige grundigt. For at forhindre lugt og skimmelvækst skal du lade døren stå let åben: bloker den om nødvendigt.

➢ **FLYT DIT VINKØLESKAB**

- Fjern alle genstande.
- Tag de løse genstande ud i vinkøleskabet (f.eks. en hylde), eller fastgør de løse genstande med skum.
- Drej det justerbare ben op til bunden for at undgå skader.
- Tape døren lukket.
- Sørg for, at apparatet står sikkert i oprejst position under transport. Beskyt også apparatets yderside med et tæppe eller lignende.

➢ **ENERGIBESPARELSESTIPS**

- Vinkøleskabet skal placeres i det køligeste område af rummet, væk fra produktionsapparater og beskyttet mod direkte sollys.

ALLE APPARATER ER DESIGNET MED LED-LYS. HVIS LED-LYSET ER BESKADIGET, KONTAKT VENLIGST EFTERSALGSSERVICE FOR AT UDSKIFTE DET.

PROBLEMER MED DIT VINKØLESKAB

Du kan nemt løse mange almindelige problemer med vinkøleskabet og dermed spare dig omkostningerne ved et eventuelt serviceopkald. Prøv forslagene nedenfor for at se, om du kan løse problemet, før du ringer til servicecenteret.

FEJLSØGNINGSVEJLEDNING

PROBLEM	MULIG ÅRSAG
Vinkøleskabet fungerer ikke.	Ikke tilsluttet. Apparatet er slukket. Afbryderen er udløst, eller en sikring er sprunget.
Vinkøleskabet er ikke koldt nok.	Kontroller temperaturkontrolindstillingen. Eksternt miljø kan kræve en højere indstilling. Døren er åben for ofte. Døren er ikke lukket helt. Dørpakningen tætner ikke ordentligt.
Tænder og slukker ofte.	Rumtemperaturen er højere end normalt. Der er blevet tilføjet en stor mængde indhold til vinkøleskabet. Døren er åben for ofte. Døren er ikke lukket helt. Temperaturkontrollen er ikke indstillet korrekt. Dørpakningen tætner ikke ordentligt.
Lyset virker ikke.	Ikke tilsluttet. Afbryderen er udløst, eller en sikring er sprunget. Pæren er brændt ud. Lysknappen er "OFF".
Vibrationer.	Kontroller, at vinkøleskabet er i vater.
Vinkøleskabet ser ud til at larme for meget.	Den raslende lyd kan komme fra kølemiddelstrømmen, hvilket er normalt. Når hver cyklus slutter, kan du høre gurglende lyde forårsaget af kølemiddelstrømmen i dit vinkøleskab. Sammentrækning og udvidelse af de indvendige vægge kan forårsage poppende og knitrende lyde. Vinkøleskabet er ikke i vater.
Døren lukker ikke ordentligt.	Vinkøleskabet er ikke i vater. Døren var vendt om og ikke korrekt installeret. Pakningen er snavset. Hylderne er forkert placeret.
Der dannes kondens på døren.	Der vil dannes kondens på døren på grund af høj luftfugtighed i området. Installer apparatet med tilstrækkelig ventilation i et tørt og/eller airconditioneret rum.
Der kan dannes kondens på glasdøren.	Der vil dannes kondens på døren på grund af høj luftfugtighed i området. Installer apparatet med tilstrækkelig ventilation i et tørt og/eller airconditioneret rum.

CAVE à VIN

GUIDE D'UTILISATION

Numéro de modèle

PN18S-HHB

PN18D-HHB

PN45S-HHB-2

PN45D-HHB-2

PN166S-HHB-1

PN166D-HHB-1

www.pevino.com

AVANT UTILISATION, VEUILLEZ LIRE ET SUIVRE TOUTES LES RèGLES DE SéCURITé ET LES INSTRUCTIONS D'UTILISATION.

AVERTISSEMENT!

- Pour éviter d'endommager le joint de la porte, assurez-vous que la porte est complètement ouverte lorsque vous retirez les clayettes du compartiment à rails.
- L'appareil doit être positionné de manière à ce que la prise soit accessible. Débranchez le cordon électrique . Déplacez votre cave à vin jusqu'à son emplacement définitif. Ne déplacez pas votre cave à vin lorsqu'elle est chargée de vin. Vous pourriez déformer le corps. La cave à vin doit être installée dans un endroit approprié afin d'éviter de toucher le compresseur avec la main.
- Cet appareil n'est pas destiné à être utilisé par des personnes (y compris les enfants) ayant des capacités physiques réduites. capacités physiques, sensorielles ou mentales, ou manque d'expérience et de connaissances, à moins qu'ils n'aient été supervisés ou aient reçu des instructions concernant l'utilisation de l'appareil par une personne responsable de leur sécurité.
- Les enfants doivent être surveillés afin de s'assurer qu'ils ne jouent pas avec l'appareil.
- Si le cordon d'alimentation est endommagé, il doit être remplacé par le fabricant ou son agent de service ou une personne de qualification similaire afin d'éviter tout danger.

Cet appareil peut être utilisé par des enfants âgés de 8 ans et plus et des personnes à mobilité réduite capacités physiques, sensorielles ou mentales ou manque d'expérience et de connaissances s'ils ont été supervisés ou ne jouent pas avec l'appareil. Le nettoyage et l'entretien par l'utilisateur ne doivent pas être effectués par des enfants sans surveillance.

- AVERTISSEMENT : Gardez les ouvertures de ventilation, dans le boîtier de l'appareil ou dans l'appareil intégré structure, libre de toute obstruction.
- AVERTISSEMENT : N'utilisez pas de dispositifs mécaniques ou d'autres moyens pour accélérer le dégivrage processus, autres que ceux recommandés par le fabricant.
- AVERTISSEMENT : Ne pas endommager le circuit de réfrigération.
- AVERTISSEMENT : N'utilisez pas d'appareils électriques à l'intérieur des compartiments de stockage des aliments de appareil, sauf s'ils sont du type recommandé par le fabricant.

Cet appareil de réfrigération ne convient pas à la congélation de denrées alimentaires.

Ne stockez pas de substances explosives telles que des bombes aérosols avec un propulseur inflammable dans cet appareil.

Cet appareil est destiné à être utilisé dans des applications domestiques et similaires telles que

- les cuisines du personnel dans les magasins, les bureaux et autres environnements de travail.
- les fermes et par les clients dans les hôtels, motels et autres environnements de type résidentiel.
- les environnements de type chambres d'hôtes.
- la restauration et les applications similaires hors commerce de détail.
- AVERTISSEMENT : Pour éviter tout danger dû à l'instabilité de l'appareil, celui-ci doit être fixé conformément aux instructions.

Pour éviter la contamination du vin, veuillez respecter les instructions suivantes :

- L'ouverture prolongée de la porte peut entraîner une augmentation significative de la température dans les compartiments de l'appareil.
- Nettoyer régulièrement les surfaces pouvant entrer en contact avec des bouteilles et les systèmes de drainage accessibles.
- Nettoyez les réservoirs d'eau s'ils n'ont pas été utilisés pendant 48 h ; rincez le système d'eau connecté à une alimentation en eau si l'eau n'a pas été tirée pendant 5 jours.
- Si l'appareil de réfrigération est laissé vide pendant de longues périodes, éteignez-le, dégivrez-le, nettoyez-le, séchez-le et laissez la porte ouverte pour éviter le développement de moisissures à l'intérieur de l'appareil.

Veuillez ne pas essayer de brancher ou de rallonger le câble dans aucun cas.

Consignes de sécurité importantes

(AVERTISSEMENT)	Pour réduire le risque d'incendie, de choc électrique ou de blessure lors de l'utilisation de votre appareil, suivez ces précautions de base :

- Lisez toutes les instructions avant d'utiliser le refroidisseur à vin.
- **DANGER ou AVERTISSEMENT :** Risque de piégeage des enfants.
  Le piégeage et la suffocation des enfants ne sont pas des problèmes du passé. Les appareils mis au rebut ou abandonnés sont toujours dangereux. même s'ils « restent simplement au garage quelques jours ».
- **Avant de jeter votre ancien refroidisseur à vin :** Retirez la porte. Laissez les étagères en place afin que les enfants ne puissent pas facilement grimper à l'intérieur.
- Ne laissez jamais les enfants utiliser, jouer avec ou ramper à l'intérieur de l'appareil.
- Ne nettoyez jamais les pièces de l'appareil avec des liquides inflammables. Les vapeurs peuvent créer un risque d'incendie ou d'explosion.
- Ne stockez pas et n'utilisez pas d'essence ou d'autres vapeurs et liquides inflammables à proximité de cet appareil ou de tout autre appareil. Les vapeurs peuvent créer un risque d'incendie ou d'explosion. Ne stockez pas de substances explosives telles que des bombes aérosols contenant un propulseur inflammable dans cet appareil.
- **AVERTISSEMENT :** veillez à ce que les ouvertures de ventilation, dans le boîtier de l'appareil ou dans la structure intégrée, soient dégagées.
- N'utilisez pas de dispositifs mécaniques ou d'autres moyens pour accélérer le processus de dégivrage, autres que ceux recommandés par le fabricant.
- **AVERTISSEMENT :** Pour éviter tout danger dû à l'instabilité de l'appareil, celui-ci doit être fixé conformément aux instructions.
- **AVERTISSEMENT :** Ne pas endommager le circuit de réfrigération.
- **AVERTISSEMENT :** n'utilisez pas d'appareils électriques à l'intérieur des compartiments de stockage des aliments de l'appareil, sauf s'ils sont du type recommandé par le fabricant.

- **Le réfrigérant de ces appareils est le R600a. Les articles inflammables et explosifs ne doivent pas être placés à l'intérieur ou à proximité de l'armoire, afin d'éviter tout incendie ou explosion.**

-Conservez ces instructions-

INSTRUCTIONS D'INSTALLATION

- **Avant d'utiliser votre refroidisseur à vin**
  - Retirez l'emballage extérieur et intérieur.
  - Avant de brancher le refroidisseur à vin à la source d'alimentation, laissez-le debout pendant environ 2 heures. Cela réduira le risque de dysfonctionnement du système de refroidissement dû à la manipulation pendant le transport.
  - Nettoyez la surface intérieure à l'eau tiède à l'aide d'un chiffon doux.
  - Cet appareil est destiné à être utilisé dans des applications domestiques et similaires telles que
    - les cuisines du personnel dans les magasins, les bureaux et autres environnements de travail.
    - les fermes et par les clients dans les hôtels, motels et autres environnements de type résidentiel.
    - les environnements de type chambres d'hôtes.
    - restauration et applications similaires non commerciales.
  - Lors de la mise au rebut de votre appareil, veuillez choisir un site d'élimination autorisé.

- **Installation de votre refroidisseur à vin**
  - Cet appareil est conçu pour une installation autonome ou encastrée (voir l'emplacement de l'autocollant à l'arrière de l'appareil). PN7 est uniquement destiné à un montage encastré.
  - **Cet appareil est destiné à être utilisé exclusivement pour le stockage du vin.**
  - Placez votre cave à vin sur un sol suffisamment solide pour le supporter lorsqu'il est entièrement chargé. Pour mettre à niveau votre cave à vin, ajustez le pied de nivellement avant situé au bas de la cave à vin/de la cave.
  - Cet appareil utilise un réfrigérant inflammable. Par conséquent, n'endommagez jamais la tuyauterie de refroidissement pendant le transport. Placez la cave à vin à l'abri de la lumière directe du soleil et des sources de chaleur (cuisinière, chauffage, radiateur, etc.). La lumière directe du soleil peut endommager le revêtement acrylique et les sources de chaleur peuvent augmenter la consommation électrique. Des températures ambiantes extrêmement froides peuvent également entraîner un dysfonctionnement de l'appareil.
  - Évitez de placer l'appareil dans des zones humides.
  - Branchez la cave à vin sur une prise murale exclusive, correctement installée et reliée à la terre. Ne coupez ou ne retirez en aucun cas la troisième broche (terre) du cordon d'alimentation. Pour toute question concernant l'alimentation et/ou la mise à la terre, veuillez vous adresser à un électricien agréé ou à un centre de service agréé Products.
  - Les poignées de porte, les charnières de porte, les plateaux et les paniers sont garantis pendant au moins sept ans, et les joints de porte pendant au moins dix ans, à compter de la mise sur le marché du dernier exemplaire du modèle.
  - Les thermostats, les capteurs de température, les circuits imprimés et les sources lumineuses sont garantis pendant au moins sept ans à compter de la mise sur le marché du dernier exemplaire du modèle.

- **Attention**
- Conservez le vin dans d **Installation of Your Wine cooler**
  - es bouteilles scellées.
  - Ne surchargez pas l'armoire.
  - N'ouvrez la porte que si nécessaire.
  - Ne recouvrez pas les étagères de papier aluminium ou de tout autre matériau susceptible d'empêcher la circulation de l'air.
  - Si la cave à vin doit être stockée sans être utilisée pendant une longue période, il est conseillé, après un nettoyage minutieux, de laisser la porte entrouverte pour permettre à l'air de circuler à l'intérieur de l'armoire et éviter ainsi la formation de condensation, de moisissures ou d'odeurs.

- **Limites de température ambiante de la pièce**

Cet appareil est conçu pour fonctionner à la température ambiante spécifiée par sa classe de température indiquée sur la plaque signalétique.

Classe	Symbole	Plage de températures ambiantes (℃)
Tempéré étendu	SN	+ 10 à + 32
Tempéré	N	+ 16 à + 32
Subtropical	ST	+ 16 à + 38
Tropical	T	+ 16 à + 43

- **CHARGEMENT**

Le nombre maximal de bouteilles pouvant être chargées dans l'armoire est donné à titre indicatif ; ces informations ne sont pas contractuelles ; elles permettent d'estimer rapidement la taille de l'appareil.

Chargement pour PN18S-HHB

Proposition de chargement de bouteille n° 1
Total : 19 bouteilles (Bordeaux)

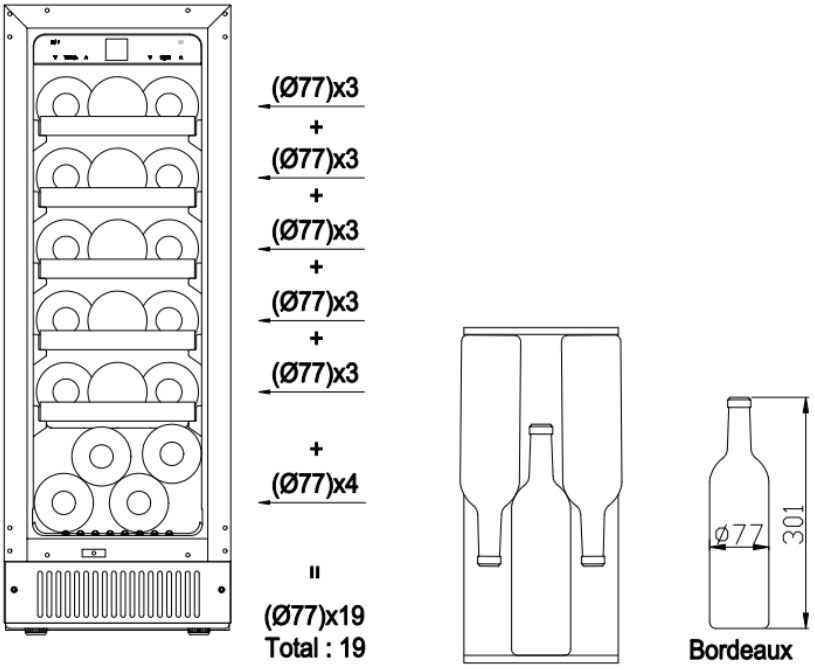

Proposition de chargement de bouteille n° 2
Total : 19 bouteilles (4 bouteilles de Bordeaux et 15 bouteilles de Bourgogne)

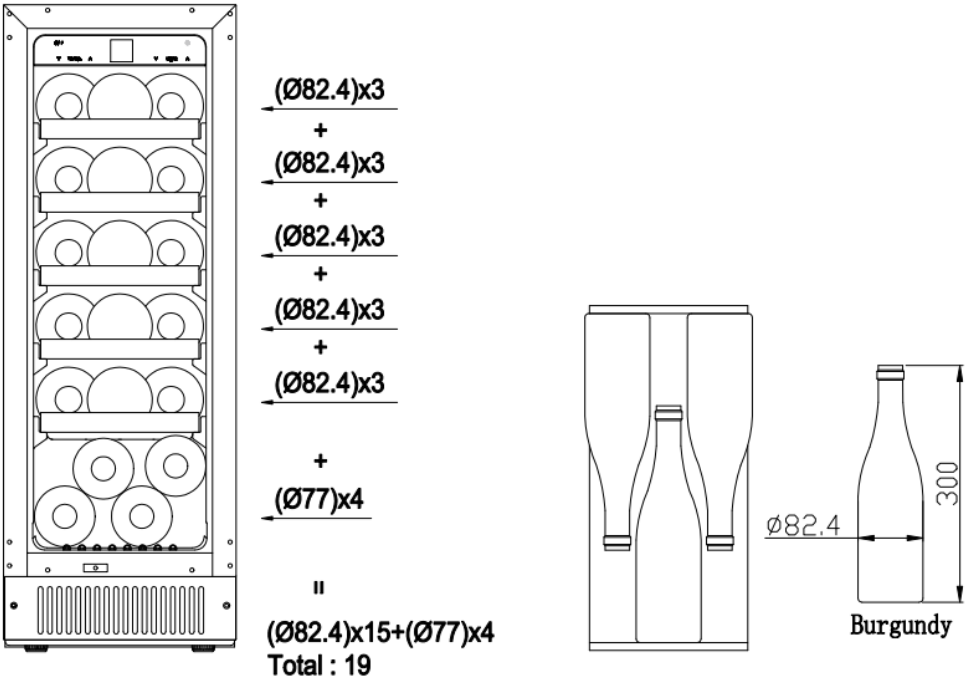

Proposition de chargement de bouteille n° 3
Total : 19 bouteilles (4 bouteilles de Bordeaux et 15 bouteilles de Champagne)

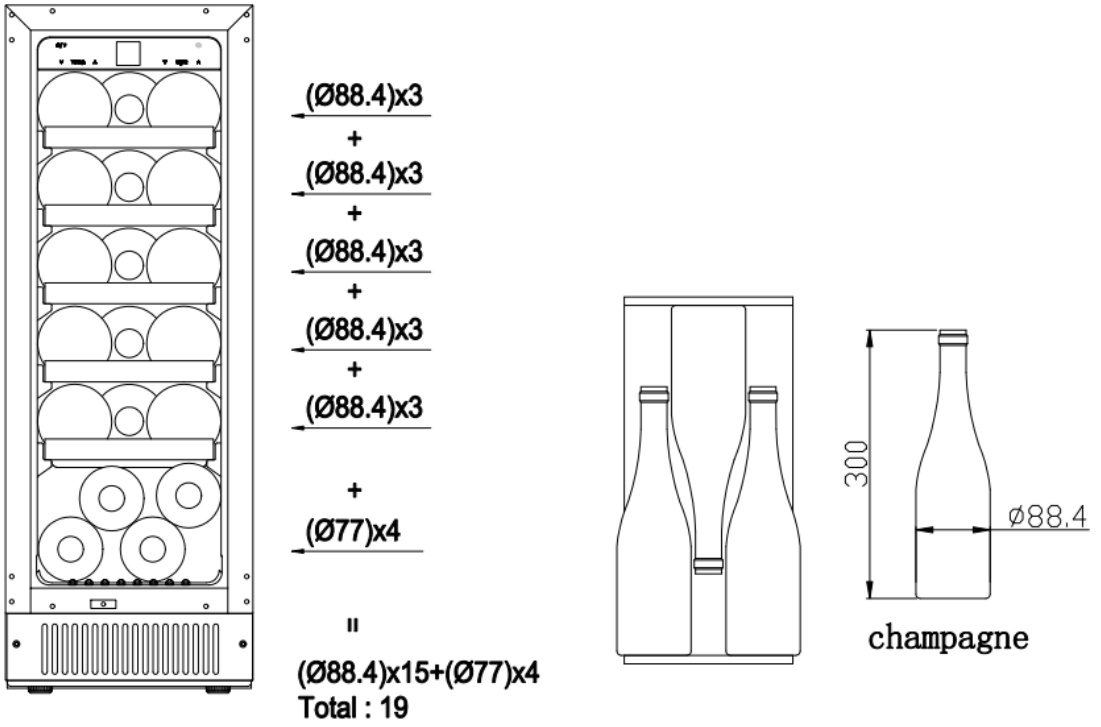

Chargement pour PN18D-HHB

Proposition de chargement de bouteille n° 1
Total : 16 bouteilles (Bordeaux)

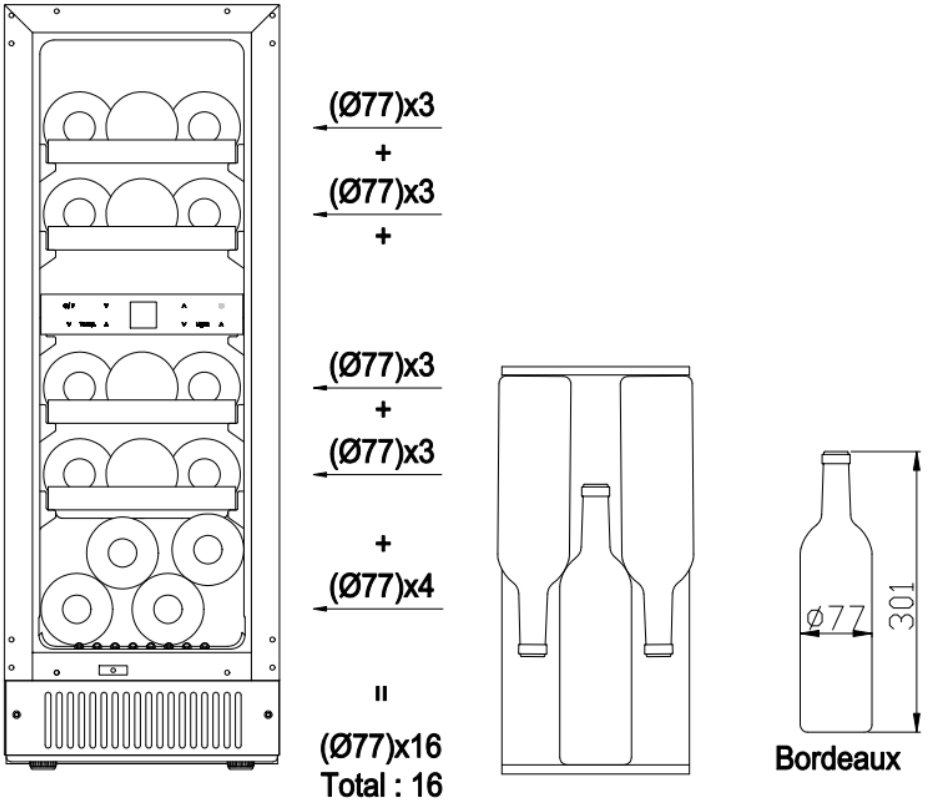

Proposition de chargement de bouteille n° 2
Total : 16 bouteilles (4 bouteilles de Bordeaux et 12 bouteilles de Bourgogne)

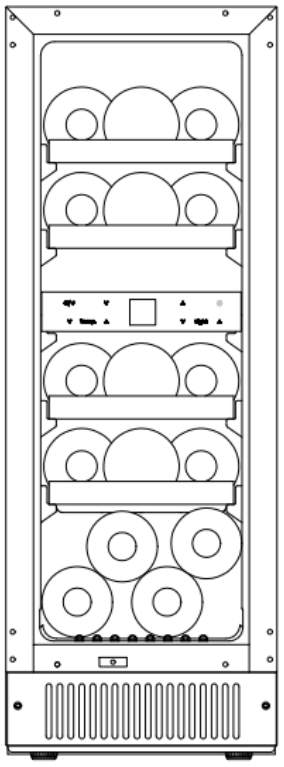

(Ø82.4)x3
+
(Ø82.4)x3
+

(Ø82.4)x3
+
(Ø82.4)x3

+
(Ø77)x4

=
(Ø82.4)x12+(Ø77)x4
Total : 16

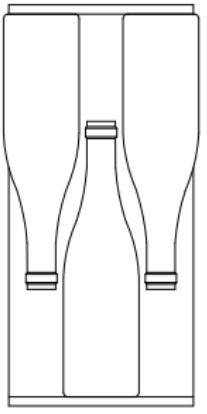

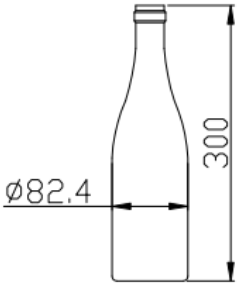

Burgundy

Proposition de chargement de bouteille n° 3
Total : 19 bouteilles (4 bouteilles de Bordeaux et 12 bouteilles de champagne)

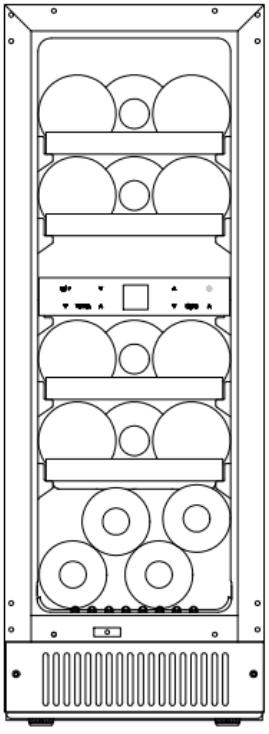

(Ø88.4)x3
+
(Ø88.4)x3
+
(Ø88.4)x3
+
(Ø88.4)x3
+
(Ø88.4)x3

+
(Ø77)x4

=
(Ø88.4)x12+(Ø77)x4
Total : 16

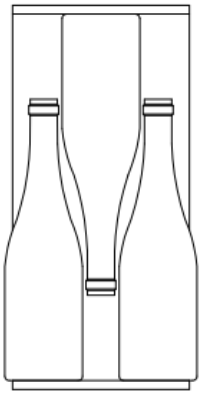

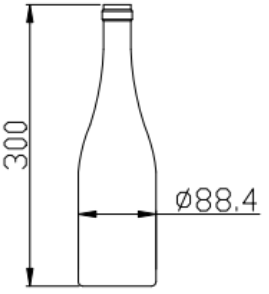

champagne

Chargement pour PN45S-HHB-2

Proposition de chargement de bouteille n° 1
Étagère : étagère complète (5)
Total : 41 bouteilles (Bordeaux)

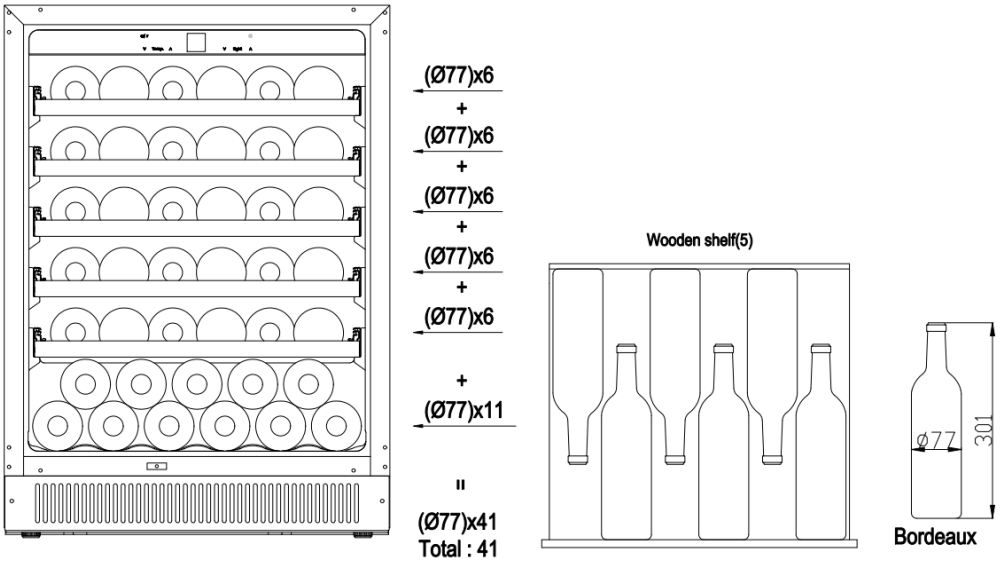

Proposition de chargement de bouteille n° 2
La conception de l'étagère est la même que la proposition n° 1
Total : 46 bouteilles (Bordeaux 16 bouteilles et Bourgogne 30 bouteilles)

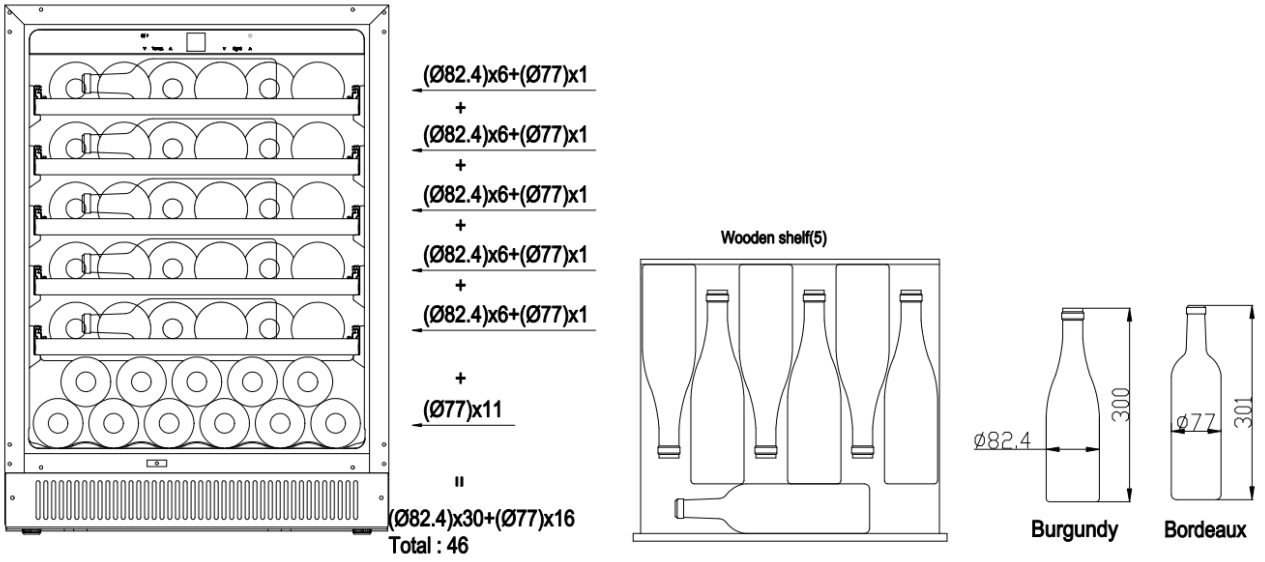

Proposition de chargement de bouteille n° 3
La conception de l'étagère est la même que la proposition n° 1

Total : 46 bouteilles (Bordeaux 16 bouteilles et Champagne 30 bouteilles)

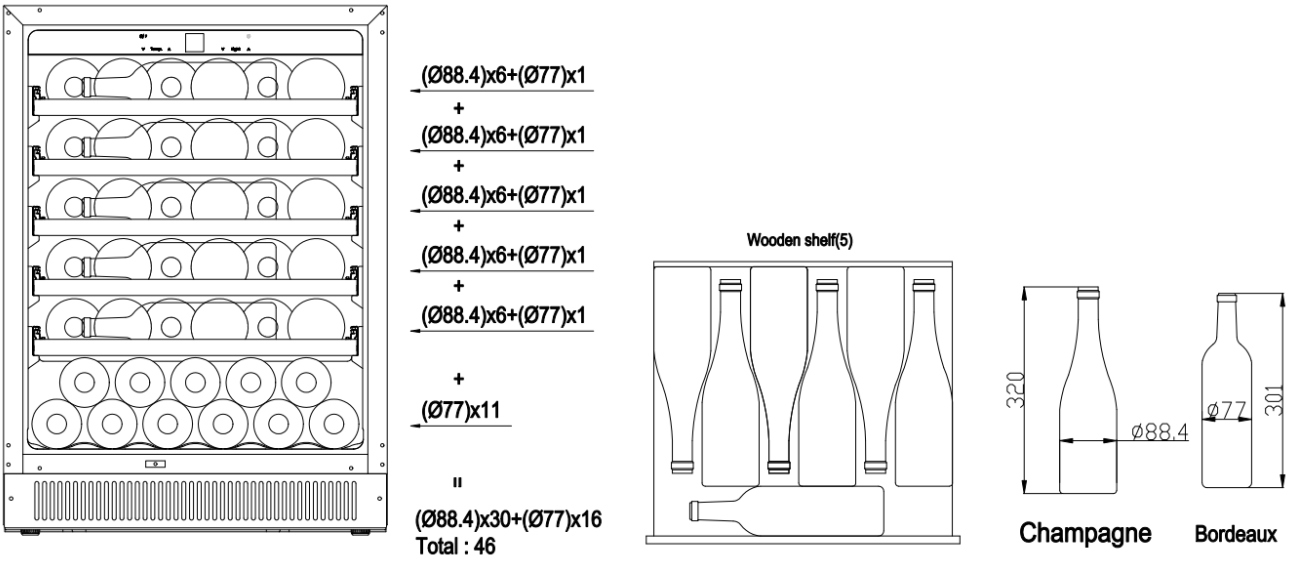

Chargement pour PN45D-HHB-2

Proposition de chargement de bouteille n° 1
Étagère : étagère complète (4)
Total : 39 bouteilles (Bordeaux)

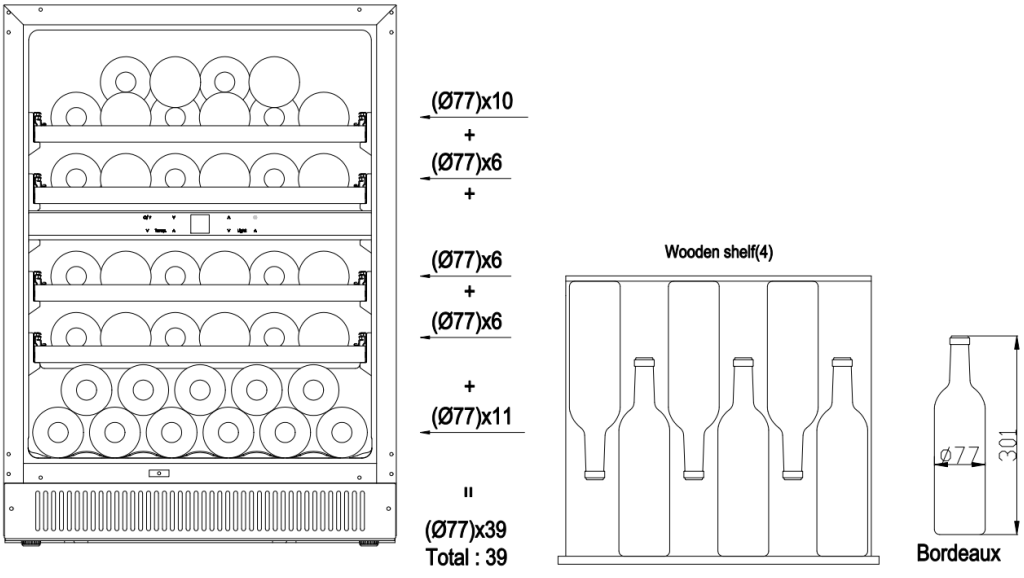

Remarque : lorsque vous prenez la couche supérieure de vin, ne faites pas glisser l'étagère.

Proposition de chargement de bouteille n° 2
La conception de l'étagère est la même que la proposition n° 1

Total : 43 bouteilles (Bordeaux 15 bouteilles et Bourgogne 28 bouteilles)

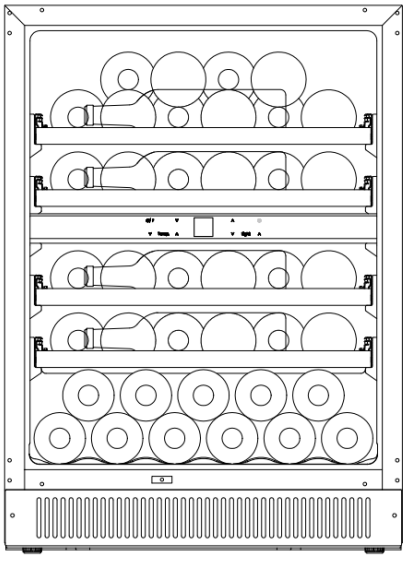

(Ø82.4)x10+(Ø77)x1
+
(Ø82.4)x6+(Ø77)x1
+
(Ø82.4)x6+(Ø77)x1
+
(Ø82.4)x6+(Ø77)x1
+
(Ø77)x11
=
(Ø82.4)x28+(Ø77)x15
Total : 43

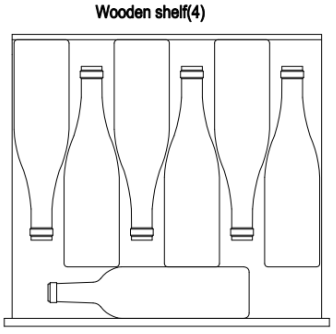

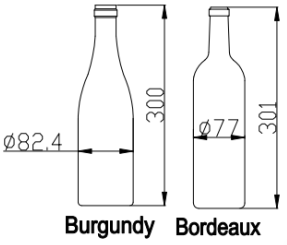

Remarque : lorsque vous prenez la couche supérieure de vin, ne faites pas glisser l'étagère.

Proposition de chargement de bouteille n° 3
La conception de l'étagère est la même que la proposition n° 1
Total : 42 bouteilles (Bordeaux 15 bouteilles et Champagne 28 bouteilles)

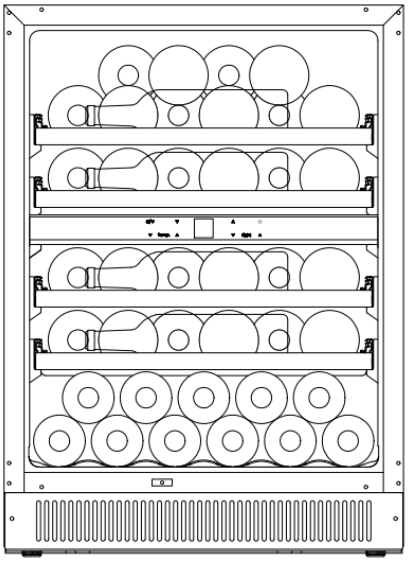

(Ø88.4)x10+(Ø77)x1
+
(Ø88.4)x6+(Ø77)x1
+
(Ø88.4)x6+(Ø77)x1
+
(Ø88.4)x6+(Ø77)x1
+
(Ø77)x11
=
(Ø88.4)x28+(Ø77)x15
Total : 43

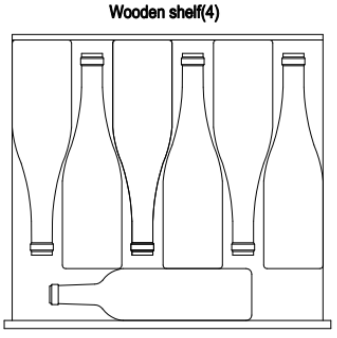

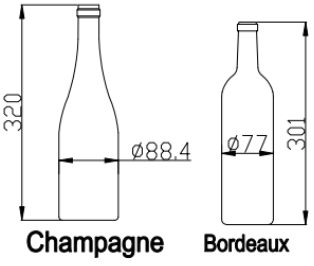

Remarque : lorsque vous prenez la couche supérieure de vin, ne faites pas glisser l'étagère.

Chargement pour PN166S-HHB-1

Proposition de chargement de bouteille n° 1
Étagère : étagère complète (13)
Total : 132 bouteilles (Bordeaux)

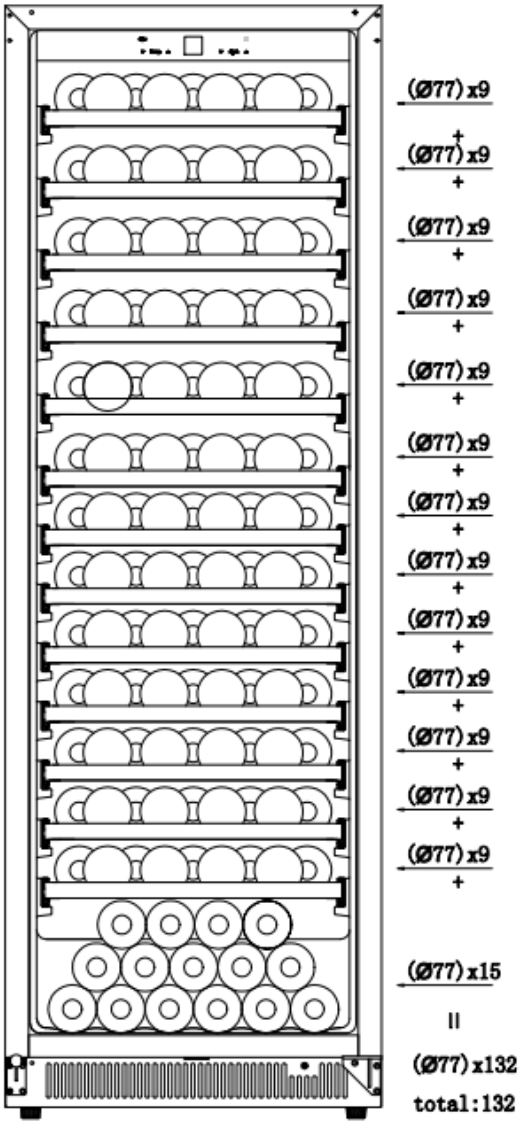

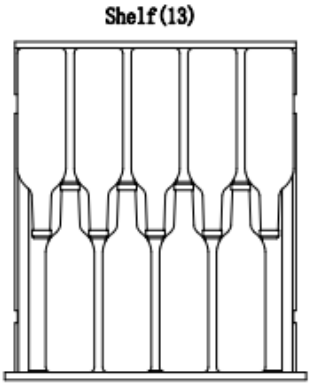

Bordeaux

Proposition de chargement de bouteille n° 2
La conception de l'étagère est la même que la proposition n° 1

Total : 132 bouteilles (Bordeaux 15 bouteilles et Bourgogne 117 bouteilles)

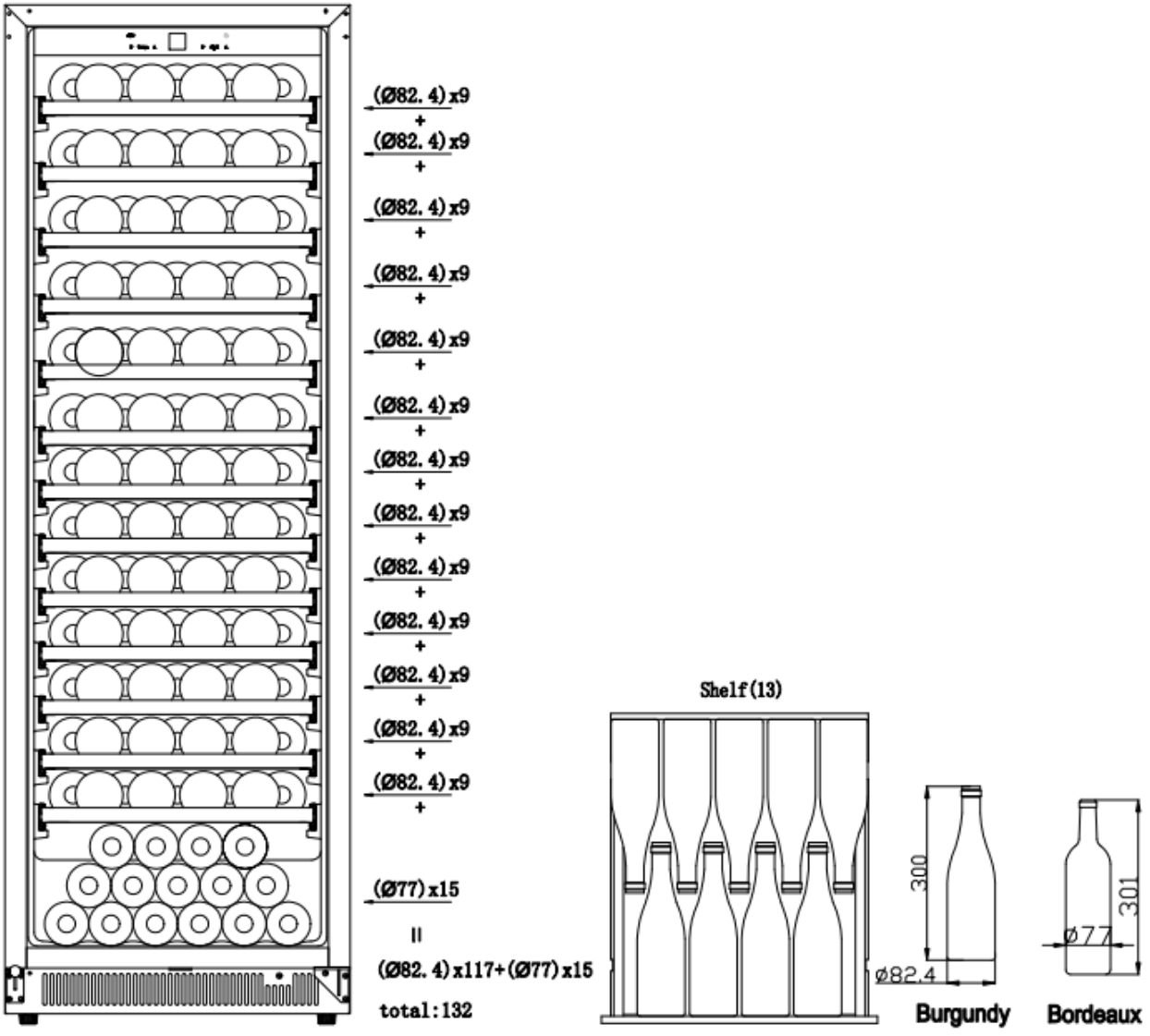

Proposition de chargement de bouteille n° 3
La conception de l'étagère est la même que la proposition n° 1

Total : 132 bouteilles (Bordeaux 15 bouteilles et Champagne 54 bouteilles + 63 bouteilles)

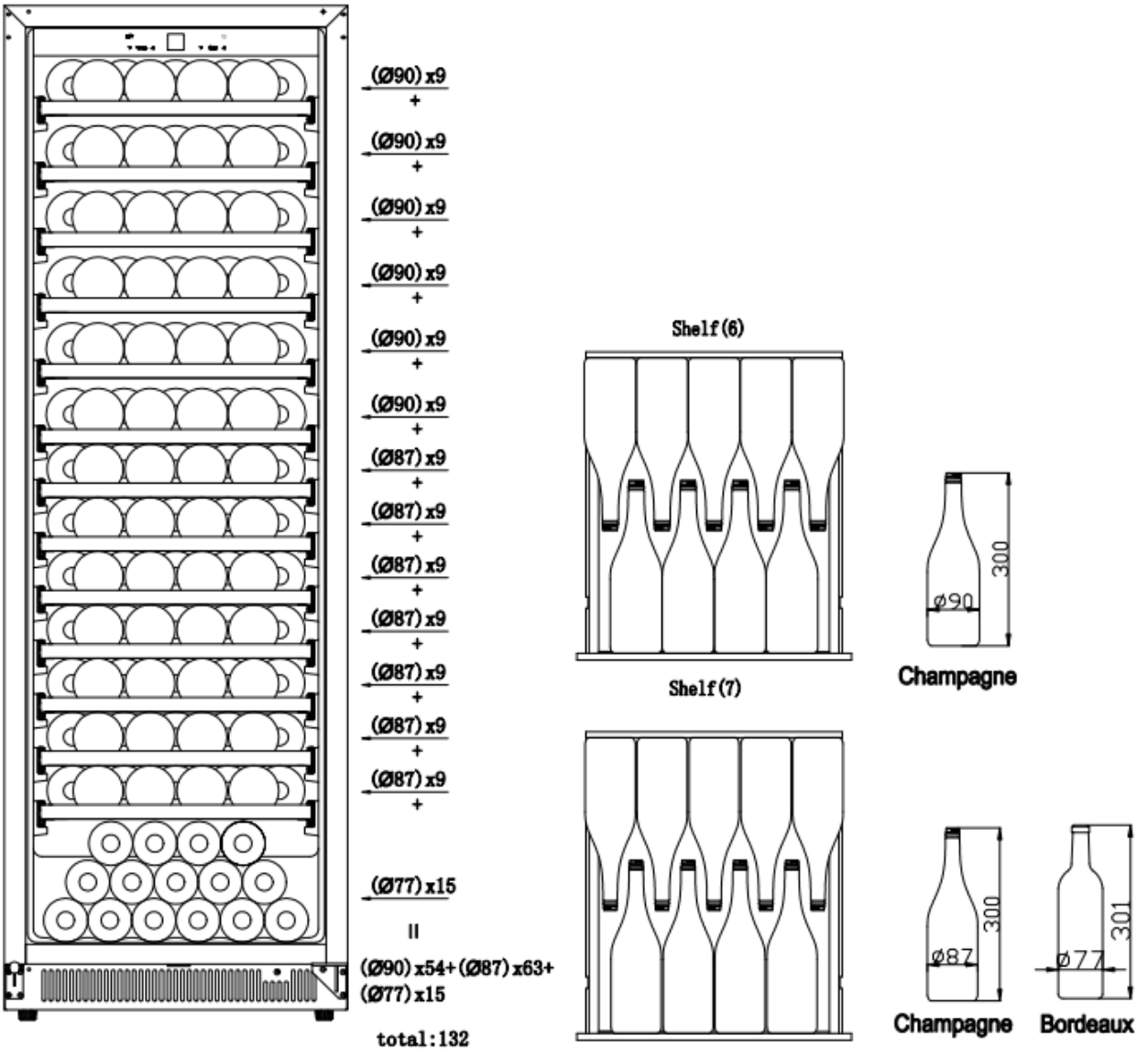

Chargement pour PN166D-HHB-1

Proposition de chargement de bouteille n° 1
Étagère : étagère complète (12)
Total : 123 bouteilles (Bordeaux)

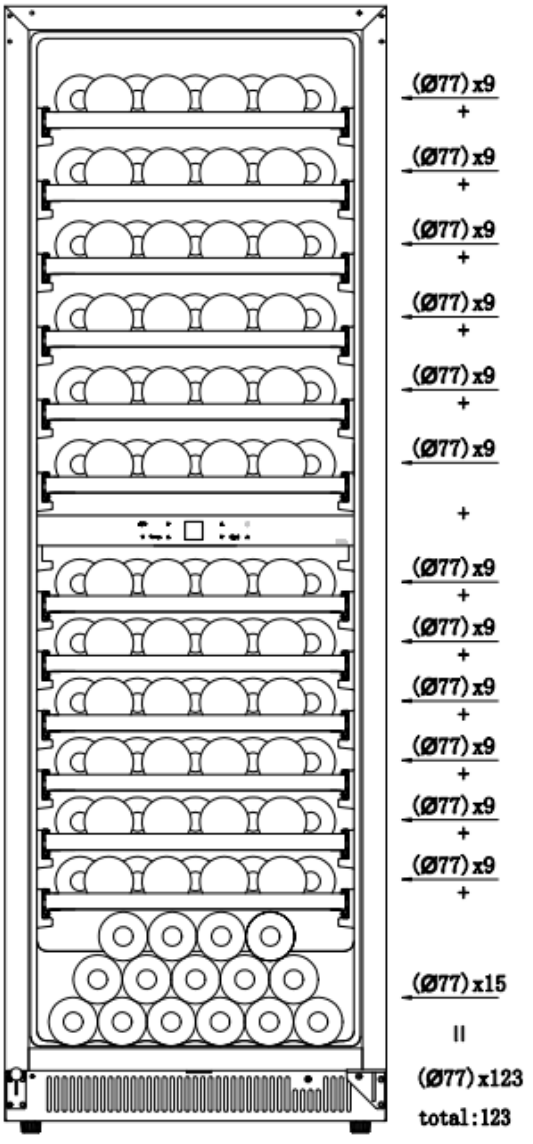

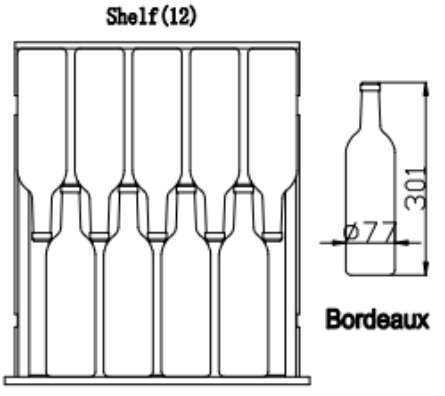

Proposition de chargement de bouteille n° 2
La conception de l'étagère est la même que la proposition n° 1

Total : 123 bouteilles (Bordeaux 15 bouteilles et Bourgogne 108 bouteilles)

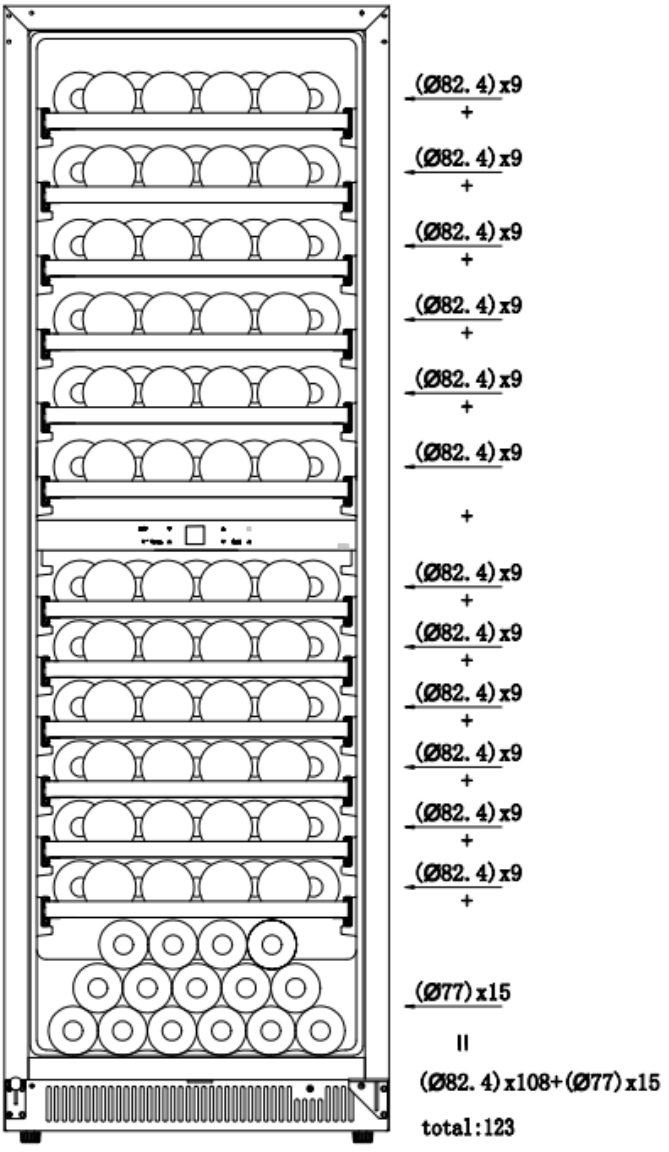

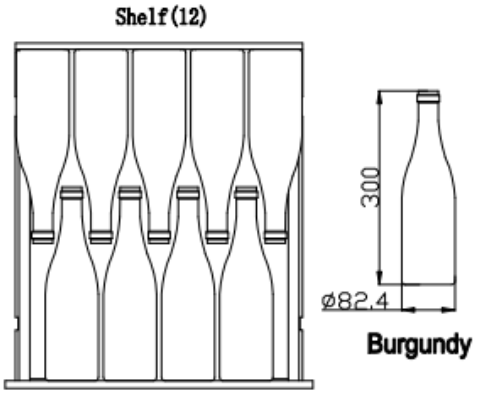

Proposition de chargement de bouteille n° 3
La conception de l'étagère est la même que la proposition n° 1

Total : 123 bouteilles (Bordeaux 15 bouteilles et champagne 54 bouteilles + 54 bouteilles)

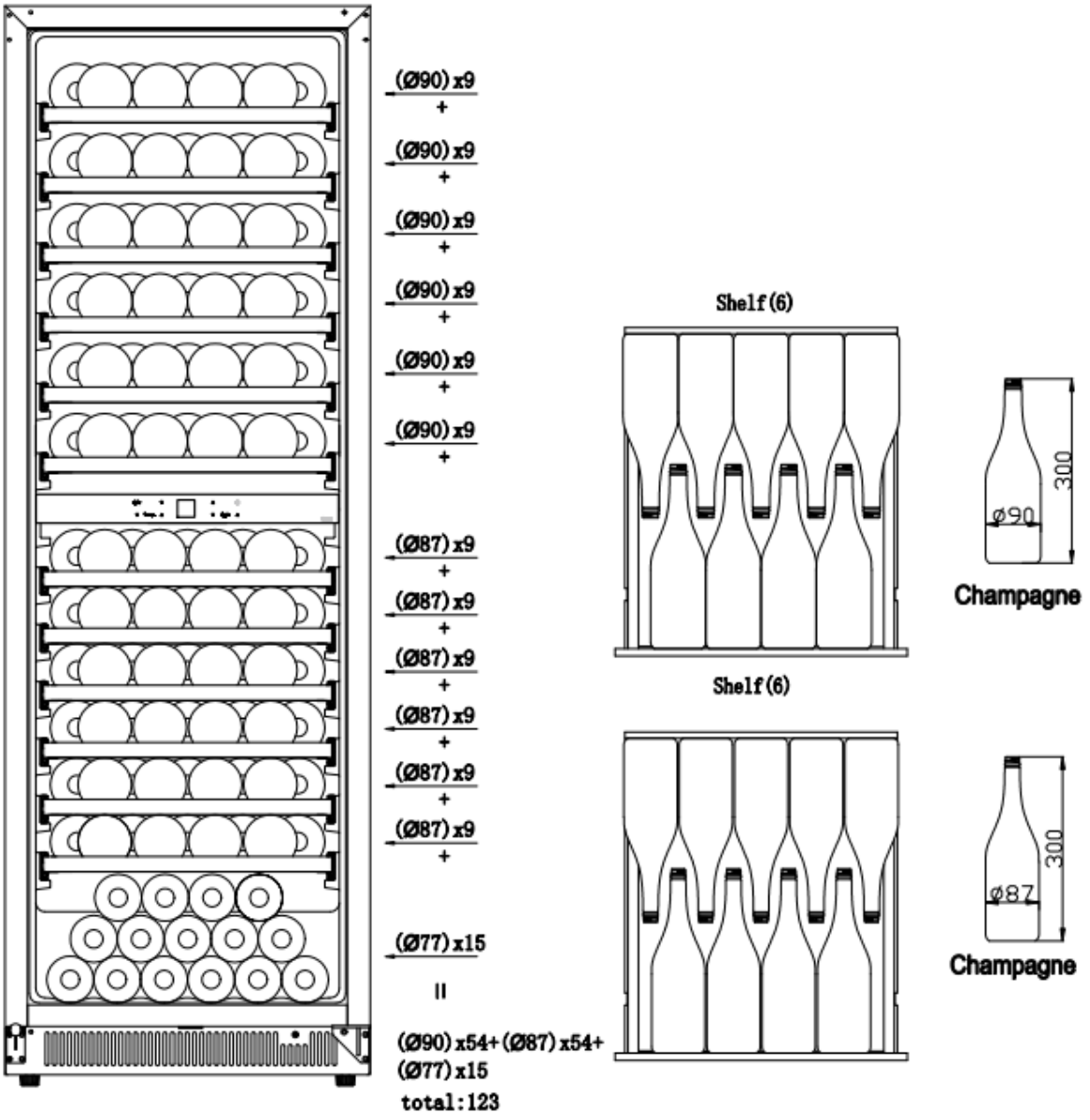

Utilisation de votre cave à vin

Le refroidisseur à vin doit être placé dans un endroit où la température ambiante est inférieure à 35 °C. Si la température ambiante est supérieure à cette plage, les performances de l'appareil peuvent être affectées et peuvent entraîner des fluctuations de la température intérieure. La plage de températures de réglage peut ne pas être atteinte.

➢ **<u>Les commandes de votre cave à vin</u>**

POUR PN18S-HHB, PN45S-HHB-2, PN166S-HHB-1

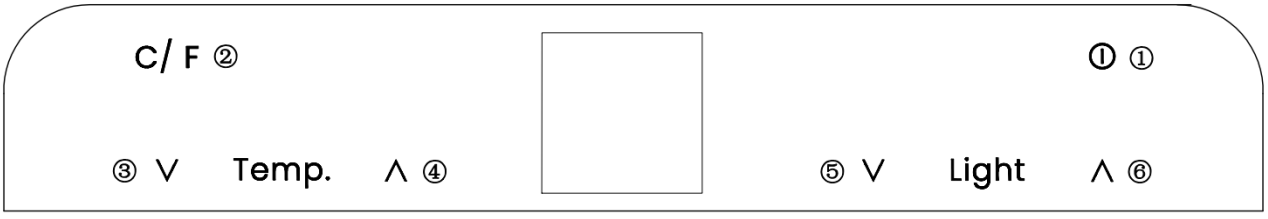

1、 « ⏻ » Appuyez sur ce bouton pour allumer le système, maintenez-le enfoncé pendant 3 secondes pour l'éteindre.

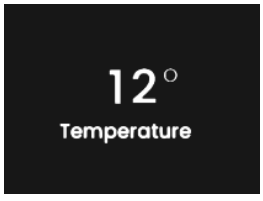

2、 « C/ F »Appuyez et maintenez enfoncé pendant 3 secondes pour basculer entre les degrés Celsius et Fahrenheit. Après que le symbole de commutation ait clignoté pendant 5 secondes, l'écran affiche la température convertie.

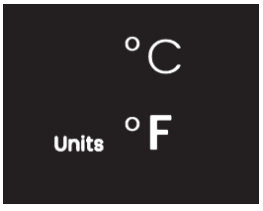

3、 « ∨ » Appuyez sur ce bouton pour diminuer la température de 1 °C (ou 1 °F). Appuyez dessus pendant 3 secondes pour afficher la température réelle. La température réelle clignotera pendant 5 secondes, puis la température de consigne s'affichera à nouveau.

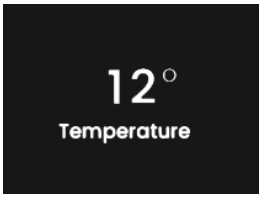

4、 « ∧ » Appuyez sur ce bouton pour augmenter la température de 1 °C (ou 1 °F). Appuyez dessus pendant 3 secondes pour afficher la température réelle. La température réelle clignotera pendant 5 secondes, puis la température de consigne s'affichera à nouveau.

5、 « ∨ »Appuyez sur ce bouton pour accéder à l'interface de réglage de la luminosité. Appuyez à nouveau pour

diminuer la luminosité d'un niveau. Vous avez le choix entre 5 niveaux : 0 %, 20 %, 40 %, 60 %, 80 % et 100 %. La luminosité par défaut est de 60 %. Après 5 secondes de clignotement du voyant de luminosité, la luminosité sélectionnée s'affiche. L'affichage de la température revient environ 5 secondes plus tard.

Appuyez sur ce bouton et maintenez-le enfoncé pendant 3 secondes pour accéder à l'interface de couleur de lumière, puis passez au blanc chaud. Il existe 2 options de couleur (orange et blanc chaud), la couleur par défaut étant l'orange. Après 5 secondes de clignotement du voyant de luminosité, la couleur de lumière sélectionnée s'affiche. L'affichage de la température revient environ 10 secondes plus tard.

6、« ∧ »Appuyez sur ce bouton pour accéder à l'interface de réglage de la luminosité. Appuyez à nouveau pour augmenter la luminosité d'un niveau. Cinq niveaux sont disponibles : 0 %, 20 %, 40 %, 60 %, 80 % et 100 %. La luminosité par défaut est de 60 %. Après 5 secondes de clignotement de l'indicateur de luminosité, la luminosité sélectionnée s'affiche. L'interface d'affichage de la température revient environ 5 secondes plus tard.

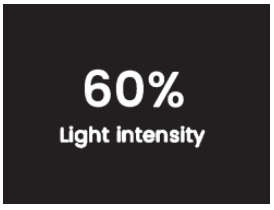

Appuyez sur ce bouton et maintenez-le enfoncé pendant 3 secondes pour accéder à l'interface de couleur de lumière, puis passez au blanc chaud. Il existe 2 options de couleur (orange et blanc chaud), la couleur par défaut étant l'orange. Après 5 secondes de clignotement du voyant de luminosité, la couleur de lumière sélectionnée s'affiche. L'affichage de la température revient environ 10 secondes plus tard.

La température peut être réglée de 5 °C à 18 °C.
La température préréglée en usine est de 12 °C.

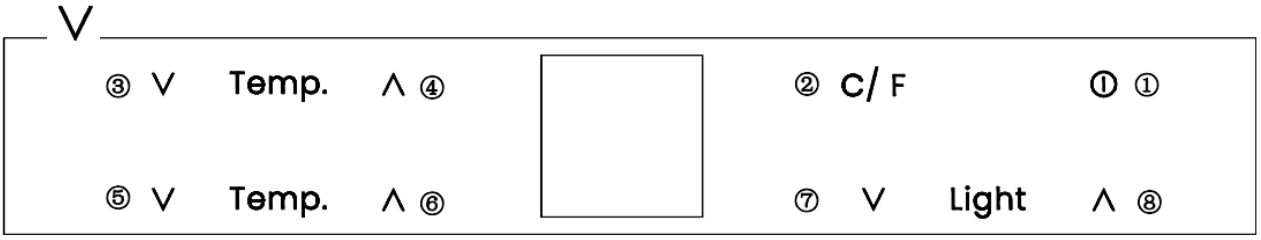

1. « ⏻ »Appuyez sur ce bouton pour allumer le système, maintenez-le enfoncé pendant 3 secondes pour l'éteindre.

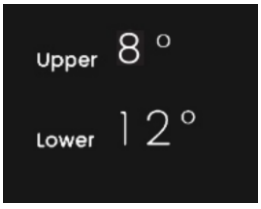

2. « C/ F »Appuyez et maintenez enfoncé pendant 3 secondes pour basculer entre les degrés Celsius et Fahrenheit. Après que le symbole de commutation ait clignoté pendant 5 secondes, l'écran affiche la température convertie.

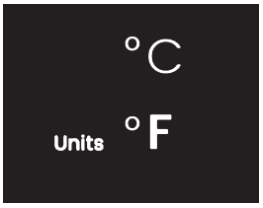

3. « ∨ »Appuyez sur ce bouton pour diminuer la température de 1 °C (ou 1 °F) pour la zone supérieure. Appuyez dessus pendant 3 secondes pour afficher la température réelle. La température réelle clignotera pendant 5 secondes, puis reviendra à l'affichage de la température définie.

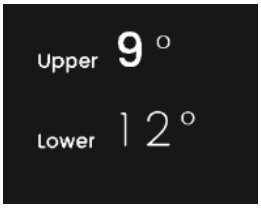

4. « ∧ »Appuyez sur ce bouton pour augmenter la température de 1 °C (ou 1 °F) pour la zone supérieure. Appuyez dessus pendant 3 secondes pour afficher la température réelle. La température réelle clignote pendant 5 secondes, puis revient à l'affichage de la température réglée.

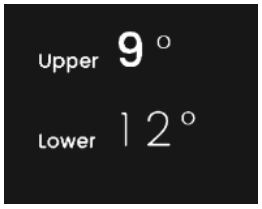

5. « »Appuyez sur ce bouton pour diminuer la température de 1 ℃ (ou 1 ℉) pour la zone inférieure. Appuyez

dessus pendant 3 secondes pour afficher la température réelle. La température réelle clignote pendant 5 secondes, puis revient à l'affichage de la température réglée.

6. « »Appuyez sur ce bouton pour diminuer la température de 1 ℃ (ou 1 ℉) pour la zone inférieure. Appuyez dessu ∧ ndant 3 secondes pour afficher la température réelle. La température réelle clignote pendant 5 secondes, puis revient à l'affichage de la température réglée.

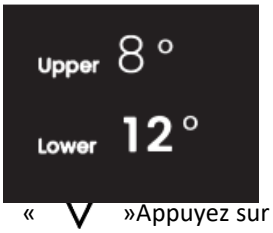

7、« ∨ »Appuyez sur ce bouton pour accéder à l'interface de réglage de la luminosité. Appuyez à nouveau pour diminuer la luminosité d'un niveau. Vous avez le choix entre 5 niveaux : 0 %, 20 %, 40 %, 60 %, 80 % et 100 %. La luminosité par défaut est de 60 %. Après 5 secondes de clignotement du voyant de luminosité, la luminosité sélectionnée s'affiche. L'affichage de la température revient environ 5 secondes plus tard.

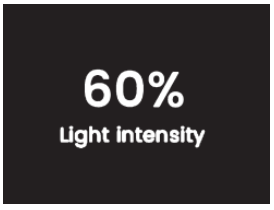

Appuyez sur ce bouton et maintenez-le enfoncé pendant 3 secondes pour accéder à l'interface de couleur de lumière, puis passez au blanc chaud. Il existe 2 options de couleur (orange et blanc chaud), la couleur par défaut étant l'orange. Après 5 secondes de clignotement du voyant de luminosité, la couleur de lumière sélectionnée s'affiche. L'affichage de la température revient environ 10 secondes plus tard.

8、« ∧ »Appuyez sur ce bouton pour accéder à l'interface de réglage de la luminosité. Appuyez à nouveau pour augmenter la luminosité d'un niveau. Cinq niveaux sont disponibles : 0 %, 20 %, 40 %, 60 %, 80 % et 100 %. La luminosité par défaut est de 60 %. Après 5 secondes de clignotement de l'indicateur de luminosité, la luminosité sélectionnée s'affiche. L'interface d'affichage de la température revient environ 5 secondes plus tard.

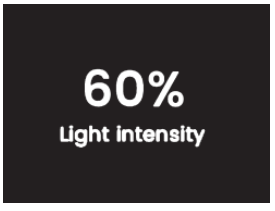

Appuyez sur ce bouton et maintenez-le enfoncé pendant 3 secondes pour accéder à l'interface de couleur de lumière,

puis passez au blanc chaud. Il existe 2 options de couleur (orange et blanc chaud), la couleur par défaut étant l'orange. Après 5 secondes de clignotement du voyant de luminosité, la couleur de lumière sélectionnée s'affiche. L'affichage de la température revient environ 10 secondes plus tard.

PN18D-HHB

Compartiment supérieur : Le réglage de la température peut être réglé de 5 ℃ à 10 ℃.

Compartiment inférieur : Le réglage de la température peut être réglé de 10 ℃ à 18 ℃.

PN45D-HHB-2,PN166D-HHB-1

Le réglage de la température peut être ajusté de 5 à 18 °C pour les deux zones.

- **Message d'erreur**

NUMéRO DE SéRIE	PROBLèME	MéTHODE DE DéVERROUILLAGE	MESSAGE D'ERREUR
1	Le système a détecté que la température intérieure continuait d'être trop basse.	Il est nécessaire de détecter une éventuelle défaillance du système de réfrigération ; l'alarme peut être annulée en cas de panne de courant.	Upper zone temperature too low
2	Le système a détecté une température intérieure trop basse.	Il est nécessaire de détecter une éventuelle défaillance du système de réfrigération ; l'alarme peut être annulée en cas de panne de courant.	Lower zone temperature too low
3	Le système a détecté que la température intérieure continuait d'être trop élevée.	Il est nécessaire de détecter si le système de chauffage est défectueux, et l'alarme peut être annulée en cas de panne de courant.	Upper zone temperature too high
4	Le système a détecté que la température intérieure continuait d'être trop élevée.	Il est nécessaire de détecter si le système de chauffage est défectueux, et l'alarme peut être annulée en cas de panne de courant.	Lower zone temperature too high
5	Le système a détecté un défaut du capteur de la chambre supérieure.	Une fois l'alimentation complètement coupée, remettez-la sous tension. Si ce phénomène persiste, veuillez contacter le service après-vente pour obtenir une assistance technique ;	Upper zone sensor failure
6	Le système a détecté un défaut du capteur de la chambre inférieure.	Une fois l'alimentation complètement coupée, remettez-la sous tension. Si ce phénomène persiste, veuillez contacter le service après-vente pour obtenir une assistance technique ;	Lower zone sensor failure
7	Le système détecte que la communication avec la carte mère est impossible.	Une fois l'alimentation complètement coupée, remettez-la sous tension. Si ce phénomène persiste, veuillez contacter le service après-vente pour obtenir une assistance technique ;	Communication failure
8	La porte est restée ouverte trop longtemps.	Fermez simplement la porte.	Please close the door

- **<u>Comment retirer l'étagère</u>**

Pour PN18S-HHB, PN18D-HHB

Lorsque vous retirez l'une de ces étagères du compartiment à rails, pour installer ou retirer l'étagère, inclinez-la comme indiqué sur le schéma et tirez ou poussez simplement l'étagère jusqu'à ce qu'elle repose fermement sur les supports.

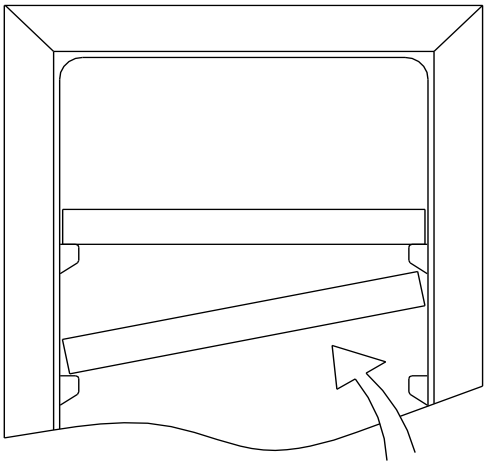

Pour PN45S-HHB-2, PN45D-HHB-2, PN166S-HHB-1, PN166D-HHB-1

- Pour éviter d'endommager le joint de porte, assurez-vous que la porte est complètement ouverte lorsque vous retirez les étagères du compartiment à rails.
- Pour retirer les étagères :

1. Déployez complètement l'étagère que vous souhaitez retirer (Fig. A)
2. Tirez l'étagère vers vous jusqu'à ce que la boucle soit libérée. (Fig. B)
3. En tenant le rail de l'étagère avec les deux mains, poussez l'étagère horizontalement vers le haut (Fig. C)

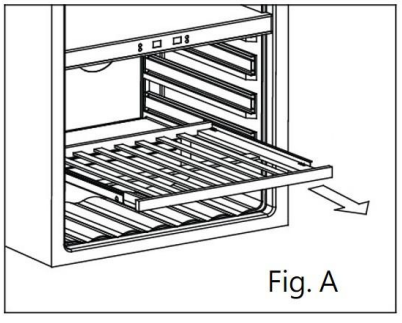

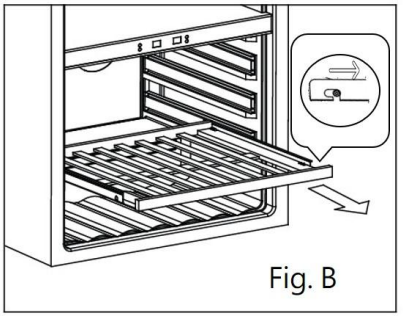

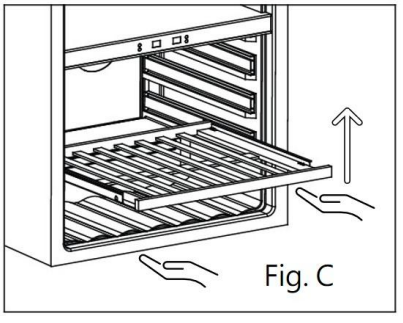

➢ **<u>Comment remplacer le pack de charbon actif</u>**

Pour PN45S-HHB-2, PN45D-HHB-2, PN166S-HHB-1, PN166D-HHB-1

1. Ouvrez la porte et retirez les 2 étagères supérieures (voir retrait des étagères).
2. Tournez le filtre comme indiqué sur la Fig. A.
3. Conformément à la figure B, le filtre doit s'aligner avec les encoches indiquées.
4. Retirez le filtre (Fig. C).
5. Insérez le filtre de remplacement et tournez-le comme indiqué sur la figure A pour le verrouiller en position.
6. Réinstallez les étagères.

Remarque :

Le filtre à charbon doit être remplacé tous les 3 à 6 mois, selon le niveau d'exposition de l'appareil aux odeurs.

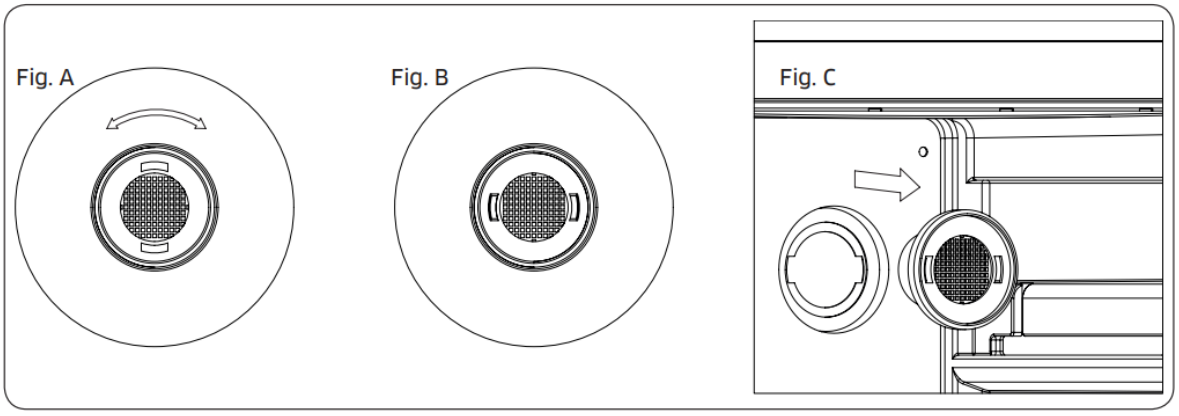

➢ **à L'AIDE DES CURSEURS DE PIED**

Pour PN18S-HHB, PN18D-HHB, PN45S-HHB-2, PN45D-HHB-2

Si vous souhaitez régler la hauteur au-delà de 820 mm, veuillez installer le produit à l'aide des curseurs de pied fournis. Ceux-ci sont fournis pour éviter que les pieds ne se coincent dans le sol lors du glissement du l'appareil dans l'ouverture. Placez le pied arrière à l'emplacement marqué « Arrière » ci-dessous et l'appareil pied avant à l'emplacement marqué « Avant ». Une fois installé des deux côtés de l'armoire à vin, le peut être positionné délicatement dans l'ouverture, en veillant à ne pas exercer de pression excessive. sur les pieds lors de la localisation de l'armoire.

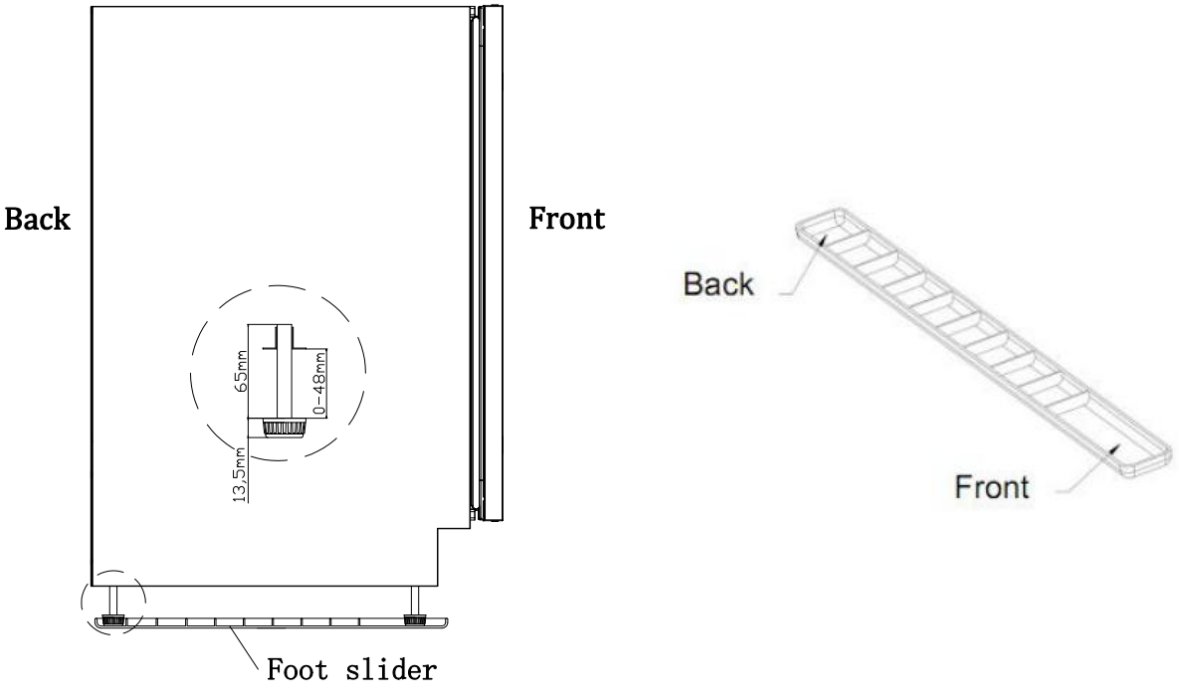

➢ **INSTALLATION DU SUPPORT ANTI-BASCULEMENT POUR POSE LIBRE**

Pour PN166S-HHB-1, PN166D-HHB-1

OUTILS REQUIS

- Lunettes de sécurité
- Gants
- Mètre ruban
- Équerre de charpentier
- Niveau
- Lampe de poche
- Perceuse électrique avec foret

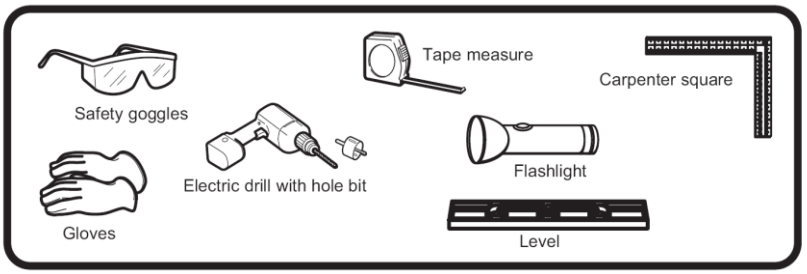

AVERTISSEMENT :
Cet appareil peut basculer lorsque les étagères sont déployées, provoquant des dommages ou des blessures. Si cet appareil est utilisé en pose libre, le support anti-basculement doit être installé en suivant ces instructions !

Liste des pièces du support anti-basculement :

A : Support anti-basculement (1 pièce)
B : Boulon hexagonal (1 pièce) taille (6 mm x 20 mm) (1/4"x4/5")
C : Rondelle de blocage (1 pièce) taille (6)
D : Rondelle plate (1 pièce) taille (6)
E : Vis (2 pièces) taille (ST4x35)
F : Vis d'expansion (1 pièce) taille (6 mm x 60 mm) (1/4"x2,4")
Fixez le support avec les vis fournies.

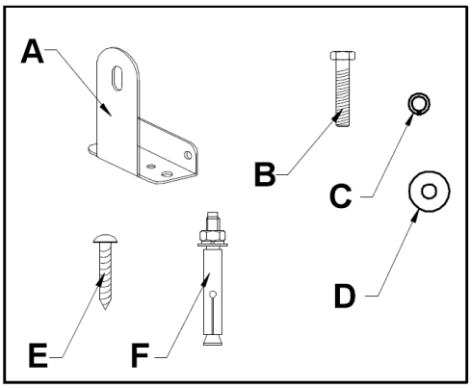

Deux jeux de supports anti-basculement seront fournis.
Les deux ensembles DOIVENT être utilisés.

Installation du support anti-basculement
Les deux supports DOIVENT être installés (gauche et droite).

Instruction de montage du trou de montage du support anti-basculement :
Emplacement a : Trou de montage fixe pour l'unité
Emplacement b : Trous de montage fixes pour cloison sèche
Emplacement c : Trous de montage fixes pour plancher en bois
Emplacement d : Trous de montage fixes pour plancher en béton
Emplacement e : Trou de montage sur l'unité arrière

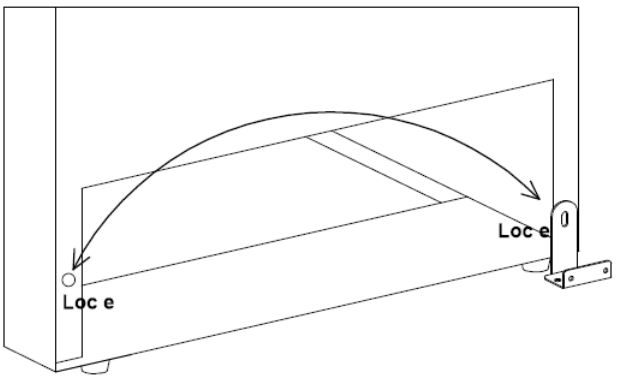

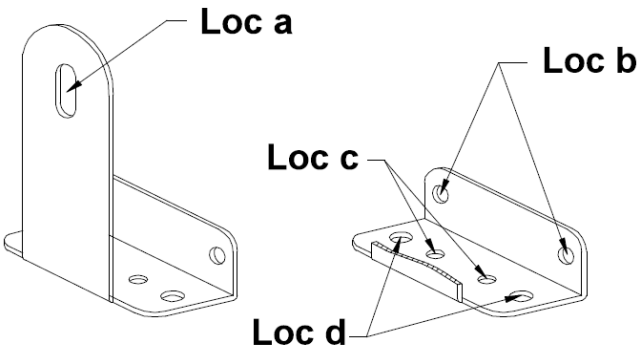

IMPORTANT:
Déterminez l'emplacement final de l'appareil avant d'installer le support. Vous devrez choisir l'une des trois méthodes d'installation ci-dessous.

Installation sur CLOISON SÈCHE :

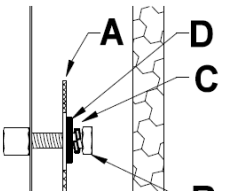

1. Après avoir choisi l'installation emplacement, placez le support sur le sol avec Loc b contre le mur, utilisez la vis (E) (2 pièces) pour fixer le support au mur. Assurez-vous qu'au moins une vis est fixée dans un goujon.

2. Déplacez l'unité pour aligner Loc e sur le support Loc a, fixez avec le boulon (B), la rondelle frein (C) et la rondelle plate (D).
REMARQUE : Les vis DOIVENT être insérées dans un montant en bois. Si le mur comporte des montants métalliques ou des matériaux similaires, l'installation au sol doit être utilisée.

Installation sur PLANCHER EN BOIS :

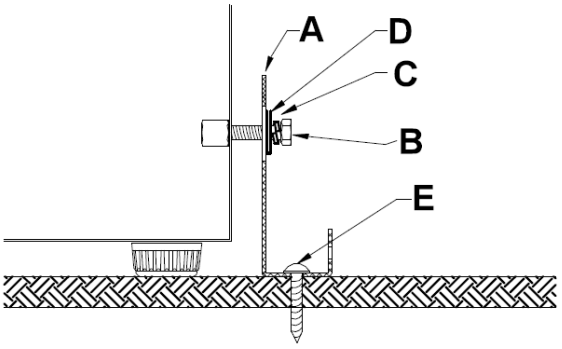

1. Après avoir choisi l'installation emplacement, placez le support sur le bois sol, utilisation : Vis (E) (2 pièces) alignez Loc C et fixez le support dans le plancher en bois.

2. Déplacez l'unité pour aligner Loc e sur le support Loc a, fixez avec le boulon (B), rondelle de blocage (E) et la rondelle plate (D).

installation SUR SOL EN BÉTON :

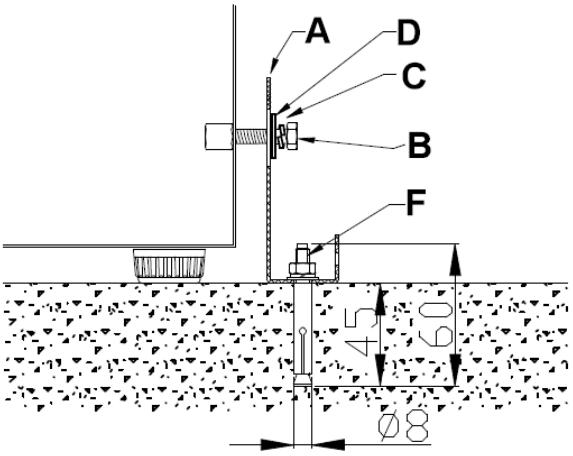

1. Après avoir choisi l'installation emplacement, choisissez n'importe quel trou de L .0C d pour fixer le support dans le sol en béton.
2. À l'aide d'un foret à béton, percez un trou pilote de 8 mm (3/8") de 45 à 55 mm (1,7 à 2") de profondeur.
3. Retirez l'écrou, la rondelle élastique et la rondelle de la vis d'expansion.
4. Enfoncez délicatement la vis d'expansion dans le béton à l'aide d'un marteau ou d'un maillet.
5. Alignez le loquet et fixez fermement l'écrou, la rondelle élastique sur la vis d'expansion et fixez-la au sol en béton.
6. Déplacez l'unité pour aligner Loc e sur le support Loc a, Fixez avec le boulon (B) et la rondelle frein (C). et la rondelle plate (D).

Attention sur :
Vérifiez le support : après l'installation, essayez de faire basculer l'appareil en exerçant une légère force. Si l'appareil ne bascule pas, le support est solidement fixé. Si l'appareil bascule, le support DOIT être réinstallé en suivant ces instructions.

➢ **<u>Inversion du sens d'ouverture de la porte</u>**

Pour inverser le sens d'ouverture de la porte de droite à gauche

Pour PN18S-HHB, PN18D-HHB, PN45S-HHB-2, PN45D-HHB-2

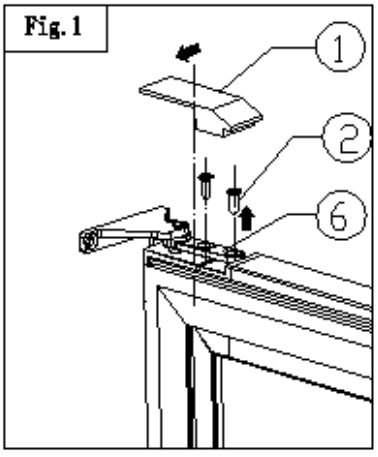

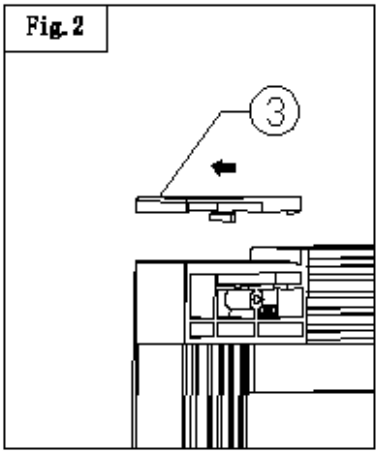

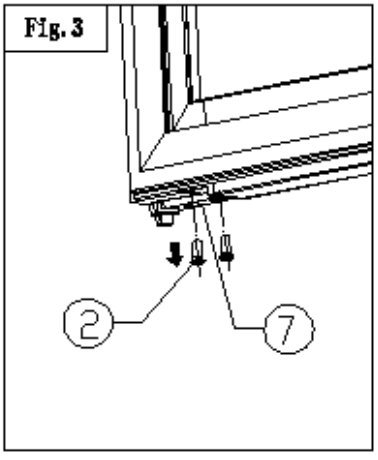

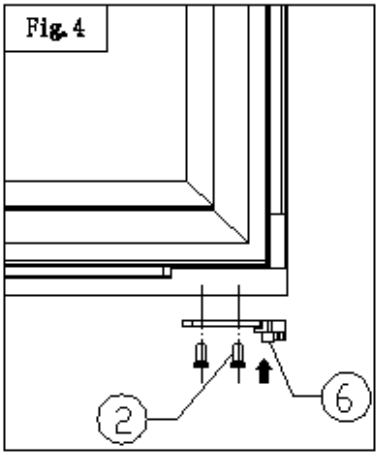

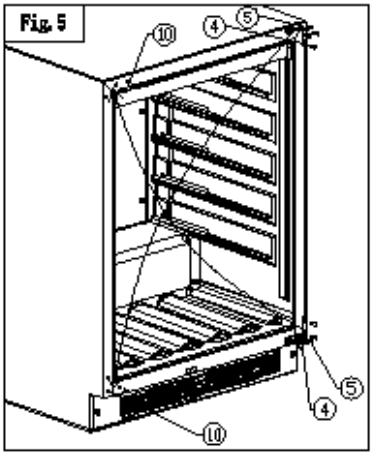

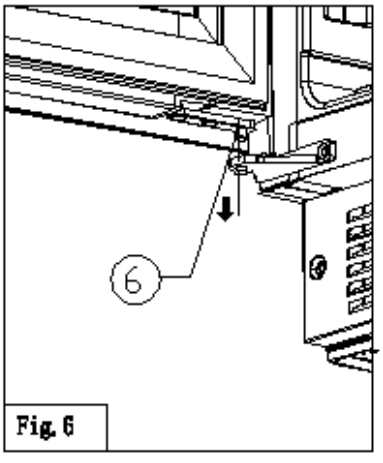

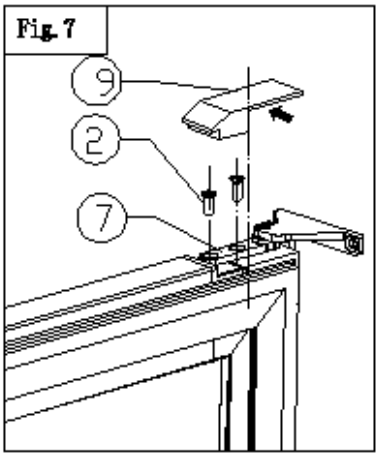

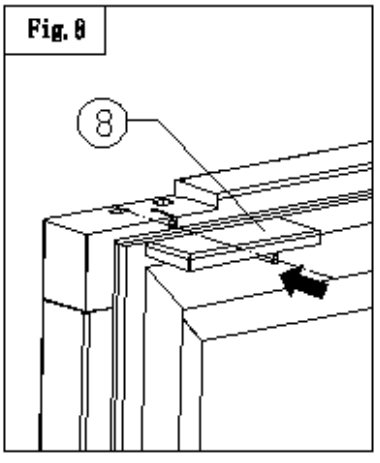

①Couvercle décoratif de charnière de porte supérieure droite ② Vis de limitation

③Couvercle décoratif d'angle supérieur gauche ④ Vis de charnière de porte supérieure et inférieure

⑤ charnières de porte supérieures et inférieures ⑥ pièces de limite supérieure droite

⑦ pièces de limite inférieure droite ⑧ couvercle décoratif d'angle supérieur droit

⑨Couvercle décoratif de charnière supérieure gauche ⑩ clous décoratifs supérieurs et inférieurs

1、 Ouvrez la porte, poussez complètement le couvercle décoratif de la charnière de porte droite (1) et le couvercle décoratif du coin supérieur gauche (3) selon le sens de la flèche, puis retirez-les (Fig. 1.2) ;

2、 Démontez les 2 vis (2) (Fig.1) de la limite supérieure droite (6), déplacez le corps de la porte vers l'extérieur et retirez-le, puis retirez la limite supérieure droite (6) installée dans le coin inférieur gauche du corps de la porte (Fig.4) ;

3、 démonter 2 vis (2) (Fig.3) du limiteur inférieur droit (7), retirer le limiteur inférieur droit (7) et le mettre de côté,

4、 retirez les clous décoratifs supérieurs et inférieurs (10), démontez les 6 vis de charnière de porte supérieure et inférieure (4) et retirez les charnières de porte supérieure et inférieure (5), après l'inversion, elles sont respectivement installées à gauche, comme indiqué par la flèche sur la figure (Fig.5) ;

5、 alignez d'abord le noyau de l'arbre de la pièce d'espacement (6) au bas du corps de la porte avec le trou du mandrin de l'arbre de la charnière de porte, et installez-le sur la charnière de porte gauche (Fig.6) ;

6、 Installer la pièce de limitation inférieure droite (7) dans le trou de mandrin de la charnière supérieure, puis pousser la porte pour l'aligner avec le trou de vis de la pièce de limitation (7), la serrer avec des vis (2), et installer la porte (Fig.7) ;

7、 Retirez le couvercle décoratif de la charnière de porte gauche (9) et le couvercle décoratif du coin supérieur droit de la porte (8) du sac d'accessoires, alignez le couvercle décoratif avec la rainure de la porte, puis poussez le couvercle de la charnière de porte dans le sens de la flèche et installez-le (Fig.7.8).

Remarque : Le changement de porte nécessite la coopération de deux personnes.

Pour inverser le sens d'ouverture de la porte de droite à gauche

Pour PN166S-HHB-1, PN166D-HHB-1

1.Ouvrez la porte et à l'aide d'un tournevis, retirez les vis inférieures du fer de l'arbre de porte droit.

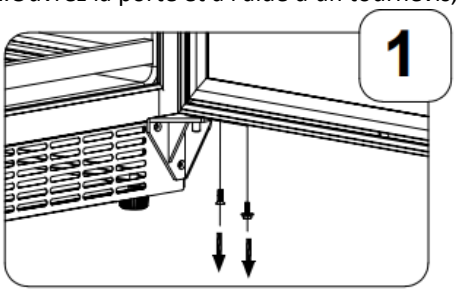

2. Faites glisser délicatement le bas de la porte vers le bas et placez-la sur une surface rembourrée pour éviter de l'endommager.

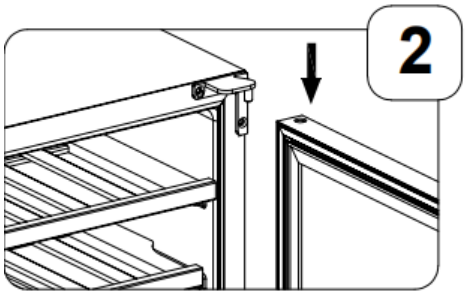

3. Retirez les vis et la charnière de la charnière supérieure droite. Retirez les capuchons en plastique du coin supérieur gauche de la charnière.

Installez la nouvelle charnière supérieure gauche qui se trouve dans le paquet de matériel qui comprend le manuel d'installation, en fixant les vis à travers la charnière gauche sur l'armoire. Insérez les capuchons en plastique dans le coin supérieur droit.

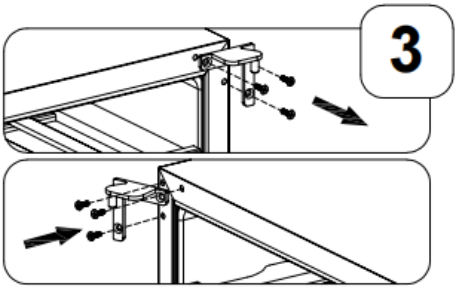

4.Retirez le fer de l'arbre de porte droit et la rondelle du support inférieur droit.

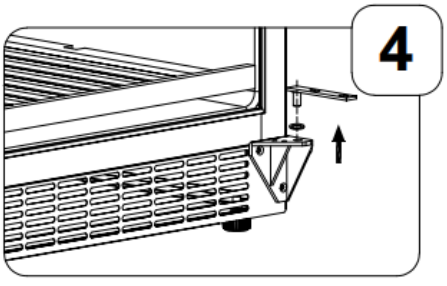

5. Retirez la charnière inférieure droite et les vis. Retirez le support de porte, installez le support de porte à droite, retirez la plaque de mouvement de porte, installez la plaque de mouvement de porte à droite.
Installez la nouvelle charnière inférieure gauche qui se trouve dans le paquet de matériel qui comprend le manuel d'installation en fixant les vis à l'armoire.

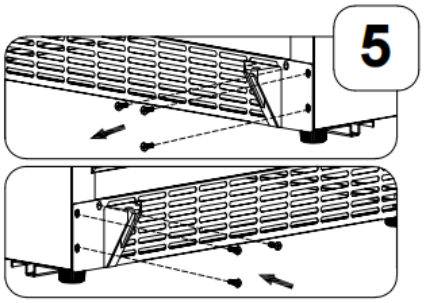

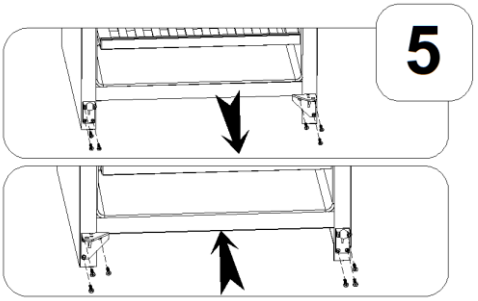

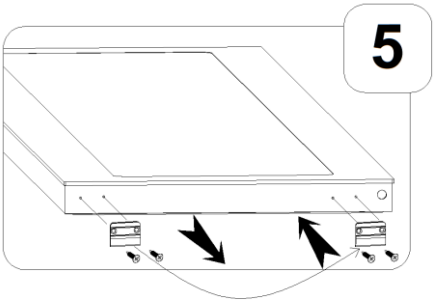

6.Installez la rondelle et le nouveau fer de l'arbre de porte gauche provenant du paquet de quincaillerie qui comprend le manuel d'installation sur la charnière inférieure gauche.

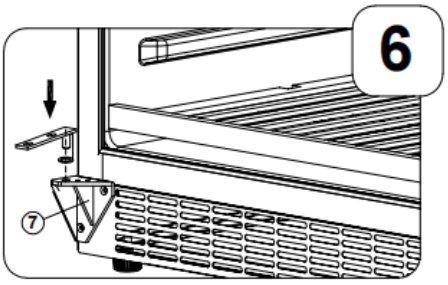

7. Insérez soigneusement la porte dans la charnière du coin supérieur gauche, puis faites glisser la porte sur le bouton de la charnière inférieure et fixez la porte en installant les vis inférieures.

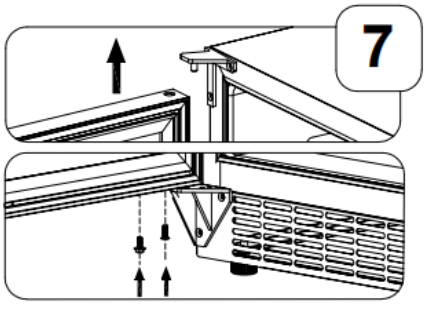

➢ Spécifications d'installation pour un encastrement

Pour PN18S-HHB, PN18D-HHB

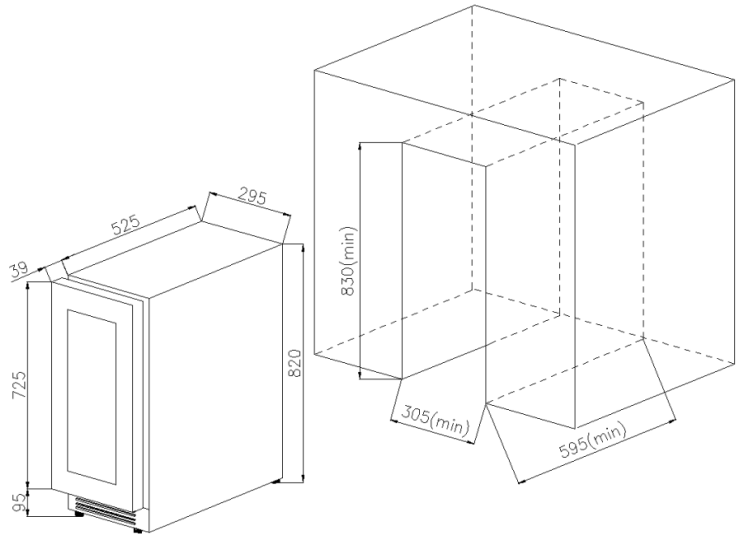

PN45S-HHB-2, PN45D-HHB-2

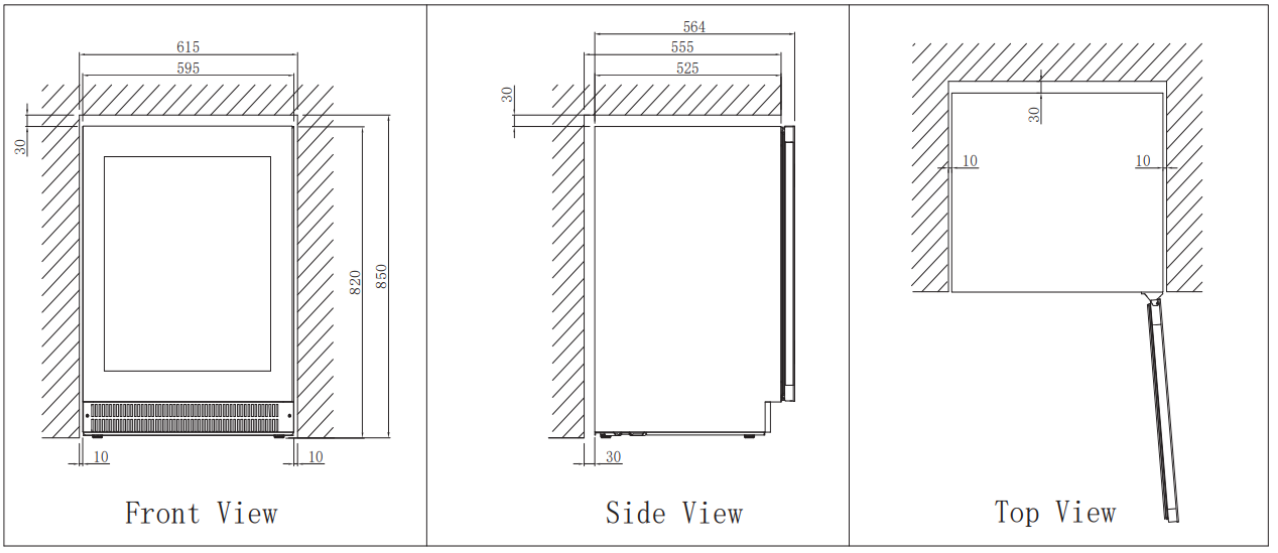

Pour PN166S-HHB-1, PN166D-HHB-1

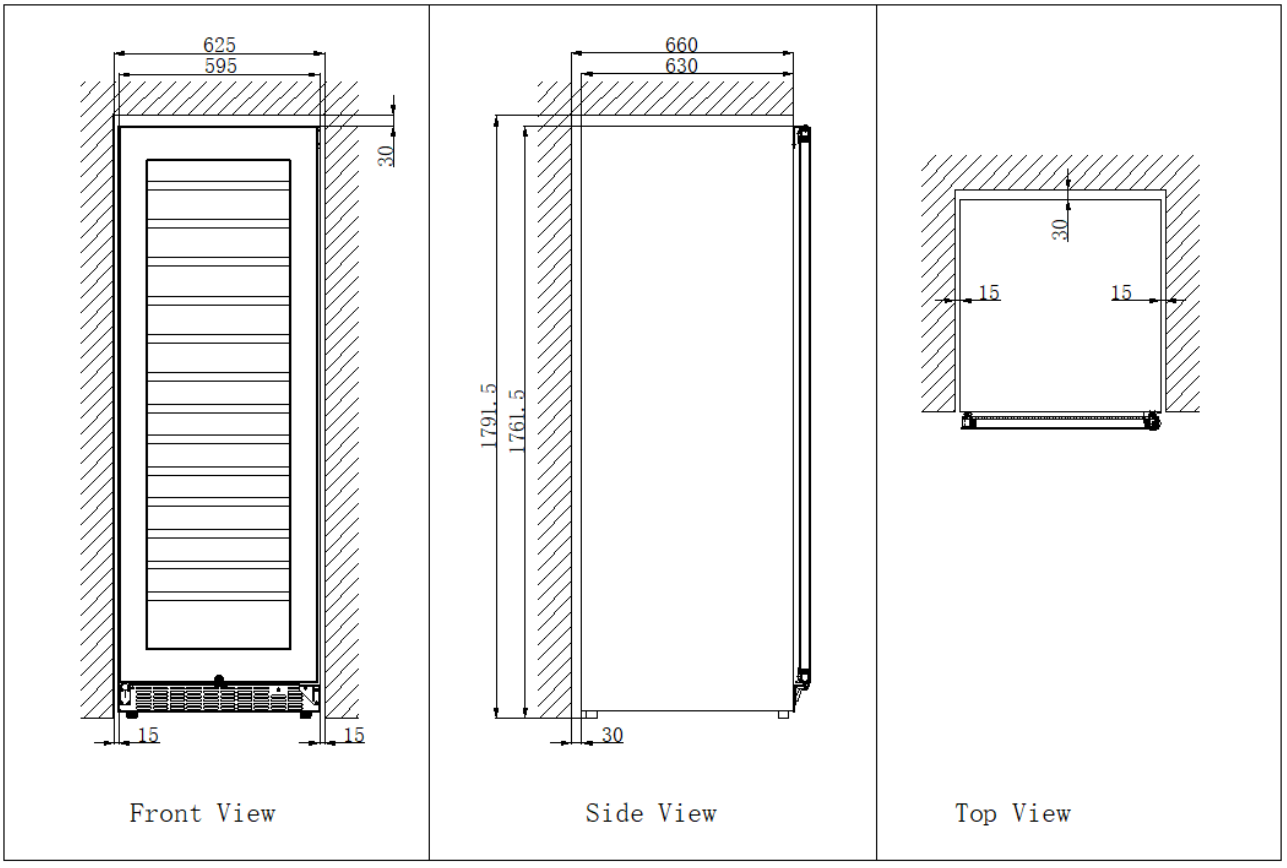

➢ **RÉGLAGES de température recommandés**

Pour conserver TOUS TYPES DE VINS	12 ° c à 14 ° c
Champagne NV, Pétillant	6 ° c
Champagne Millésime	10 ° c
Sémillon blanc sec, Sauvignon Blanc	8 ° c
Blanc sec Gewurstraminer, Riesling	10 ° c
Blanc sec Chardonnay	10 ° c
Chardonnay millésimé	14 ° c
Blanc moelleux Sauternes Monbazillac, vin de glace Vendanges Tardives	10 ° c
Blanc moelleux Sauternes millésimés	14 ° c
Beaujolais	13 ° c
Pinot Noir rouge	16 ° c
Pinot noir rouge vintage	20 ° c
Cabernet rouge, Merlot, Français, Australien, Néo-Zélandais, Chilien, Argentin, Italien, Espagnol, Californien	20 ° c
Grenache rouge, Syrah	16 ° c

Entretien et maintenance

➢ **Nettoyer votre cave à vin**

- Couper l'alimentation, débrancher l'appareil et retirer tous les éléments, y compris les clayettes et le support.
- Laver Les surfaces intérieures avec de l'eau tiède et une solution douce.
- Laver les étagères avec une solution détergente douce.
- Essorer l'excédent d'eau de l'éponge ou du chiffon lors du nettoyage de la zone des commandes ou de toute pièce électrique.
- Laver l'extérieur du meuble avec de l'eau tiède et un détergent liquide doux. Bien rincer et essuyer avec un chiffon propre et doux.

➢ **Panne de courant**

- La plupart des pannes de courant sont corrigées en quelques heures et ne devraient pas affecter la température de votre appareil si vous réduisez le nombre d'ouvertures de porte. En cas de panne de courant prolongée, vous devez prendre les mesures appropriées pour protéger votre contenu.

➢ **Vacances**

- **Courtes vacances :** Laissez le refroidisseur à vin fonctionner pendant les vacances de moins de trois semaines.
- Si l'appareil ne doit pas être utilisé pendant plusieurs mois, retirez tous les éléments et éteignez-le. Nettoyez et séchez soigneusement l'intérieur. Pour éviter les odeurs et la formation de moisissures, laissez la porte légèrement entrouverte ; bloquez-la si nécessaire.

➢ **Déplacer votre cave à vin**

- Retirer tous les éléments.
- Retirez les éléments non fixés à l'intérieur de la cave à vin (comme les étagères) ou fixez-les avec de la mousse.
- Tournez le pied réglable vers la base pour éviter de l'endommager.
- Fermer la porte avec du ruban adhésif.
- S'assurer que l'appareil reste bien en position verticale pendant le transport. Protéger également l'extérieur de l'appareil avec une couverture ou un article similaire.

➢ **Conseils d'économie d'énergie**

- La cave à vin doit être placée dans la zone la plus fraîche de la pièce, loin des appareils en fonctionnement et à l'abri de la lumière directe du soleil.

tous les appareils sont conçus avec un éclairage LED, si l'éclairage LED est endommagé, veuillez contacter le service après-vente pour le remplacer.

Problèmes avec votre cave à vin

Vous pouvez résoudre facilement de nombreux problèmes courants liés aux caves à vin, ce qui vous évitera une éventuelle intervention. Essayez les suggestions ci-dessous pour voir si vous pouvez résoudre le problème avant d'appeler le centre de service.

GUIDE DE DéPANNAGE

PROBLèME	Cause possible
La cave à vin ne fonctionne pas.	Non branché. L'appareil est éteint. Le disjoncteur s'est déclenché ou un fusible a grillé.
La cave à vin n'est pas assez froide.	Vérifier le réglage de la température. L'environnement externe peut nécessiter un réglage plus élevé. La porte est ouverte trop souvent. La porte n'est pas complètement fermée. Le joint de la porte n'est pas étanche.
S'allume et s'éteint fréquemment.	La température ambiante est plus élevée que la normale. Une grande quantité de contenu a été ajoutée au refroidisseur à vin. La porte est ouverte trop souvent. La porte n'est pas complètement fermée. Le contrôle de la température n'est pas réglé correctement. Le joint de la porte n'est pas étanche.
L'éclairage ne fonctionne pas.	Non branché. Le disjoncteur s'est déclenché ou un fusible a grillé. L'ampoule est grillée. Le bouton d'éclairage est sur « OFF ».
Vibrations.	Vérifiez que le refroidisseur à vin est de niveau.
Le refroidisseur à vin semble faire trop de bruit.	Le bruit de cliquetis peut provenir du flux de réfrigérant, ce qui est normal. À la fin de chaque cycle, vous pouvez entendre des gargouillis causés par le flux de réfrigérant dans votre cave à vin. La contraction et la dilatation des parois intérieures peuvent provoquer des bruits de claquement et de crépitement. La cave à vin n'est pas de niveau.
La porte ne se ferme pas correctement.	La cave à vin n'est pas de niveau. La porte a été inversée et n'a pas été correctement installée. Le joint est sale. Les clayettes sont mal positionnées.
De la condensation se forme sur la porte.	De la condensation se formera sur la porte en raison d'une humidité élevée dans la zone. Installer l'appareil avec une ventilation suffisante dans une pièce sèche et/ou climatisée
De la condensation d'eau peut se former sur la porte vitrée.	De la condensation se formera sur la porte en raison d'une humidité élevée dans la zone. Installer l'appareil avec une ventilation suffisante dans une pièce sèche et/ou climatisée

WEINKÜHLSCHRANK

BEDIENUNGSANLEITUNG

MODELL NR.

PN18S-HHB

PN18D-HHB

PN45S-HHB-2

PN45D-HHB-2

PN166S-HHB-1

Artikel-Nr.: PN166D-HHB-1

www.pevino.com

BITTE LESEN UND BEFOLGEN SIE VOR DER VERWENDUNG ALLE SICHERHEITSVORSCHRIFTEN UND BEDIENUNGSANWEISUNGEN.

WARNUNG!

- Um eine Beschädigung der Türdichtung zu vermeiden, achten Sie darauf, dass die Tür vollständig geöffnet ist,wenn Sie Regale aus dem Schienenfach ziehen.
- Das Gerät muss so aufgestellt werden, dass der Stecker zugänglich ist. Lösen Sie das Stromkabel . Stellen Sie den Weinschrank an seinen endgültigen Standort. Bewegen Sie den Weinschrank nicht, während er mit Wein beladen ist. Sie könnten das Gehäuse verformen. Der Weinkeller sollte in an einem geeigneten Ort, um ein Berühren des Kompressors mit der Hand zu vermeiden.
- Dieses Gerät ist nicht für die Benutzung durch Personen (einschließlich Kinder) mit eingeschränkter Mobilität bestimmt. Personen mit eingeschränkter körperlicher, sensorischer oder geistiger Leistungsfähigkeit oder mangelnder Erfahrung und Kenntnis, es sei denn, sie werden von einer für ihre Sicherheit verantwortlichen Person beaufsichtigt oder in die Verwendung des Geräts eingewiesen.
- Kinder sollten beaufsichtigt werden, um sicherzustellen, dass sie nicht mit dem Gerät spielen.
- installiert werden. Wenn das Netzkabel beschädigt ist, muss es vom Hersteller oder seinem Kundendienst oder einer ähnlich qualifizierten Person ausgetauscht werden, um Gefahren zu vermeiden.

Dieses Gerät kann von Kindern ab 8 Jahren und Personen mit eingeschränkten
Personen mit eingeschränkter körperlicher, sensorischer oder geistiger Leistungsfähigkeit oder mangelnder Erfahrung und Kenntnis, wenn sie beaufsichtigt werden oder nicht mit dem Gerät spielen. Reinigung und Wartung dürfen nicht von Kindern ohne Aufsicht durchgeführt werden.

- WARNUNG: Halten Sie Lüftungsöffnungen im Gerätegehäuse oder im Einbauschrank frei.

Struktur, frei von Hindernissen.

- WARNUNG: Verwenden Sie keine mechanischen Geräte oder andere Mittel, um das Abtauen zu beschleunigen.

Fähigkeiten verwendet werden, außer den vom Hersteller empfohlenen.

- WARNUNG: Kältemittelkreislauf nicht beschädigen.
- WARNUNG: Verwenden Sie keine Elektrogeräte in den Lebensmittelfächern dieses

Gerät, es sei denn, es handelt sich um den vom Hersteller empfohlenen Typ.
Dieses Kältegerät ist nicht zum Einfrieren von Lebensmitteln geeignet.
Lagern Sie keine explosiven Stoffe wie Aerosoldosen mit brennbarem Treibmittel in
Geräts.
Dieses Gerät ist für den Einsatz im Haushalt und ähnlichen Anwendungen vorgesehen, wie z. B.

- Personalküchen in Geschäften, Büros und anderen Arbeitsumgebungen.
- Bauernhäusern und bei Kunden in Hotels, Motels und anderen wohnähnlichen Umgebungen.
- Bed-and-Breakfast-Umgebungen.
- Catering und ähnliche Anwendungen außerhalb des Einzelhandels.
- WARNUNG: Um eine Gefährdung durch Instabilität des Geräts zu vermeiden, muss es gemäß den Anweisungen befestigt werden.

Um eine Verunreinigung des Weins zu vermeiden, beachten Sie bitte die folgenden Anweisungen:

- Längeres Öffnen der Tür kann zu einem erheblichen Temperaturanstieg in den

Fächern des Geräts führen.

- Oberflächen, die mit Flaschen und zugänglichen Abwassersystemen in Berührung kommen können, regelmäßig reinigen.
- Reinigen Sie Wassertanks, wenn diese 48 Stunden lang nicht benutzt wurden; spülen Sie das an die Wasserversorgung angeschlossene Wassersystem, wenn 5 Tage lang kein Wasser entnommen wurde.
- Wenn das Kühlgerät längere Zeit leer steht, schalten Sie es aus, tauen Sie es ab, reinigen Sie es, trocknen Sie es und lassen Sie die Tür offen, um Schimmelbildung im Gerät zu vermeiden.

VERSUCHEN SIE BITTE AUF KEINEN FALL, DAS KABEL EINZUSTECKEN ODER ZU VERLÄNGERN.

WICHTIGE SICHERHEITSHINWEISE

(WARNUNG)	Um das Risiko von Feuer, Stromschlag oder Verletzungen bei der Verwendung Ihres Geräts zu verringern, befolgen Sie diese grundlegenden Vorsichtsmaßnahmen:

- Lesen Sie alle Anweisungen, bevor Sie den Weinkühler verwenden.
- **GEFAHR oder WARNUNG:** Einschlussgefahr für Kinder.
  Einklemmen und Ersticken von Kindern gehören nicht der Vergangenheit an. Ausrangierte oder unbenutzte Geräte sind immer noch gefährlich. selbst wenn sie „nur ein paar Tage in der Garage stehen“.
- **Bevor Sie Ihren alten Weinkühler entsorgen:** Nehmen Sie die Tür ab. Lassen Sie die Regale an ihrem Platz, damit Kinder nicht so leicht hineinklettern können.
- Erlauben Sie Kindern niemals, das Gerät zu bedienen, damit zu spielen oder hineinzukriechen.
- Reinigen Sie Geräteteile niemals mit brennbaren Flüssigkeiten. Die Dämpfe können Brand- oder Explosionsgefahr verursachen.
- Lagern oder verwenden Sie kein Benzin oder andere entzündliche Dämpfe und Flüssigkeiten in der Nähe dieses oder anderer Geräte. Die Dämpfe können Brand- oder Explosionsgefahr verursachen. Lagern Sie keine explosiven Stoffe wie Aerosoldosen mit entzündlichen Treibmitteln in diesem Gerät.
- **WARNUNG:** Halten Sie die Lüftungsöffnungen im Gerätegehäuse oder in der Einbaustruktur frei.
- Verwenden Sie keine mechanischen Geräte oder andere Mittel, um den Abtauvorgang zu beschleunigen, außer den vom Hersteller empfohlenen.
- **WARNUNG:** Um Gefahren durch Instabilität des Geräts zu vermeiden, muss es gemäß den Anweisungen befestigt werden.
- **WARNUNG:** Kältemittelkreislauf nicht beschädigen.
- **WARNUNG:** Verwenden Sie keine Elektrogeräte in den Lebensmittelfächern des Geräts, es sei denn, es handelt sich um den vom Hersteller empfohlenen Typ.

- **Das Kühlmittel dieser Geräte ist R600a. Brennbare und explosive Gegenstände sollten nicht in oder in die Nähe des Schranks gelegt werden, um Feuer oder Explosionen zu vermeiden.**

-Bewahren Sie diese Anweisungen auf-

INSTALLATIONSANLEITUNG

➢ **Vor der Verwendung Ihres Weinkühlers**

- Entfernen Sie die äußere und innere Verpackung.
- Lassen Sie den Weinkühler etwa 2 Stunden aufrecht stehen, bevor Sie ihn an die Stromquelle anschließen. Dadurch wird die Möglichkeit einer Fehlfunktion des Kühlsystems durch Handhabung während des Transports verringert.
- Reinigen Sie die Innenflächen mit lauwarmem Wasser und einem weichen Tuch.
- Dieses Gerät ist für den Einsatz im Haushalt und ähnlichen Anwendungen vorgesehen, wie z. B.
  - Personalküchen in Geschäften, Büros und anderen Arbeitsumgebungen.
  - Bauernhäusern und bei Kunden in Hotels, Motels und anderen wohnähnlichen Umgebungen.
  - Bed-and-Breakfast-Umgebungen.
  - Gastronomie und ähnliche Anwendungen außerhalb des Einzelhandels.
- Wählen Sie zur Entsorgung Ihres Geräts bitte eine autorisierte Entsorgungsstelle.

➢ **Installation Ihres Weinkühlers**

- Dieses Gerät ist für die freistehende Installation oder den Einbau (vollständig versenkt) vorgesehen (siehe Aufkleber auf der Rückseite dieses Geräts). PN7 ist nur für den Einbau vorgesehen.
- **Dieses Gerät ist ausschließlich zur Lagerung von Wein bestimmt.**
- Stellen Sie Ihren Weinkühler auf einen Boden, der stabil genug ist, um ihn auch bei voller Beladung zu tragen. Um Ihren Weinkühler auszurichten, stellen Sie den vorderen Nivellierfuß an der Unterseite des Weinkühlers/Kühlers ein.
- Dieses Gerät verwendet ein brennbares Kühlmittel. Beschädigen Sie daher niemals die Kühlrohre während des Transports. Stellen Sie den Weinkühler fern von direkter Sonneneinstrahlung und Wärmequellen (Herd, Heizung, Heizkörper usw.) auf. Direkte Sonneneinstrahlung kann die Acrylbeschichtung beschädigen und Wärmequellen können den Stromverbrauch erhöhen. Extrem kalte Umgebungstemperaturen können ebenfalls zu Leistungseinbußen führen.
- in feuchten Bereichen.
- Schließen Sie den Weinkühler an eine ausschließliche, ordnungsgemäß installierte und geerdete Steckdose an. Schneiden oder entfernen Sie unter keinen Umständen den dritten (Erdungs-)Stift des Netzkabels. Alle Fragen bezüglich Stromversorgung und/oder Erdung sollten an einen zertifizierten Elektriker oder ein autorisiertes Produkt-Servicecenter gerichtet werden.
- Türgriffe, Türscharniere, Ablagen und Körbe sind mindestens sieben Jahre und Türdichtungen mindestens zehn Jahre nach Inverkehrbringen des letzten Geräts dieses Modells erhältlich.
- Thermostate, Temperaturfühler, Leiterplatten und Lichtquellen sind mindestens sieben Jahre nach Inverkehrbringen des letzten Geräts dieses Modells erhältlich.

➢ **Achtung**

- Wein in verschlossenen Flaschen lagern.
- Überladen Sie den Schrank nicht.
- Tür nur öffnen, wenn unbedingt nötig.
- Decken Sie die Regale nicht mit Aluminiumfolie oder anderen Regalmaterialien ab, die die Luftzirkulation behindern könnten.
- Sollte der Weinkühler für längere Zeit nicht verwendet werden, wird empfohlen, nach einer sorgfältigen Reinigung die Tür angelehnt zu lassen, damit die Luft im Schrank zirkulieren kann und so die Bildung von Kondenswasser, Schimmel oder Gerüchen vermieden wird.

➢ **Umgebungstemperaturgrenzen**

Dieses Gerät ist für den Betrieb bei Umgebungstemperaturen ausgelegt, die durch die auf dem Typenschild angegebene Temperaturklasse angegeben sind.

Klasse	Symbol	Umgebungstemperaturbereich (℃)
Erweitertes gemäßigtes Klima	SN	+ 10 to + 32
Gemäßigt	N	+ 16 to + 32
Subtropisch	ST	+ 16 to + 38
Tropisch	T	+ 16 to + 43

➢ LADEVORGANG

Die maximale Anzahl Flaschen, die in den Schrank gestellt werden können, dient nur zur Information; diese Information ist nicht vertraglich bindend; sie ermöglicht eine schnelle Schätzung der Größe des Geräts.

Beladung für PN18S-HHB

Flaschenbeladungsvorschlag Nr. 1
Gesamt: 19 Flaschen (Bordeaux)

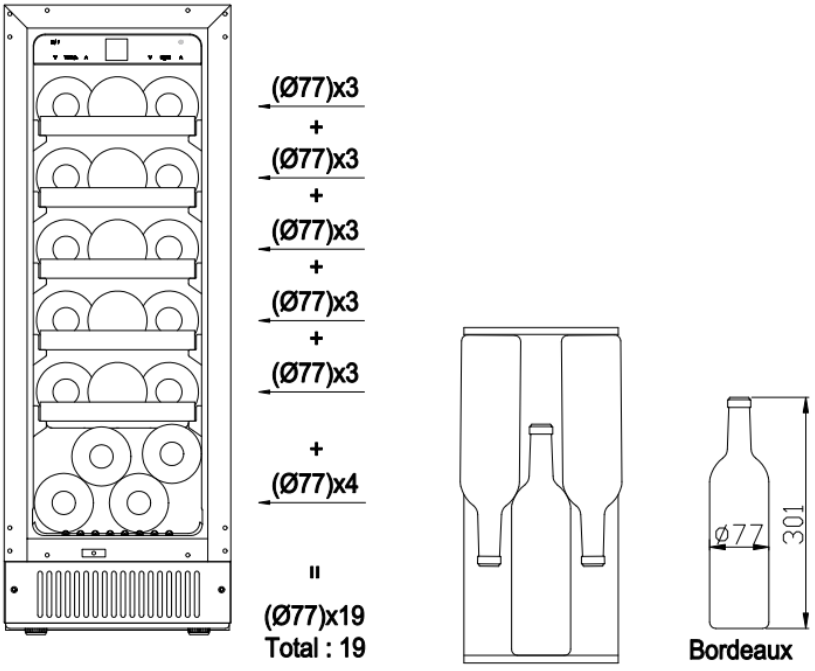

Flaschenbeladungsvorschlag Nr. 2
Gesamt: 19 Flaschen (Bordeaux 4 Flaschen und Burgunder 15 Flaschen)

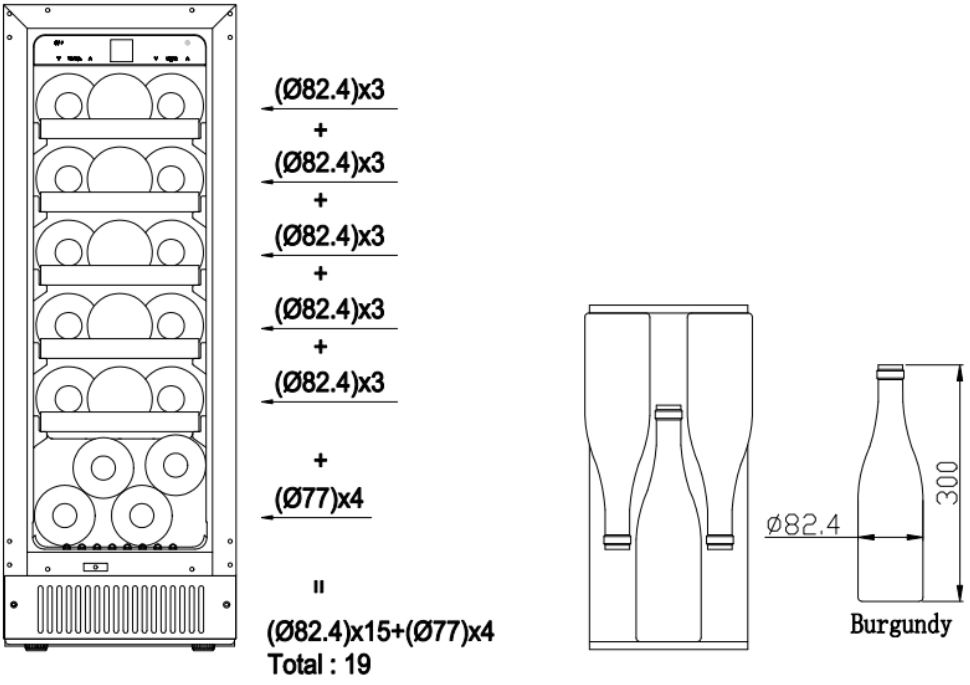

Flaschenbeladungsvorschlag Nr. 3
Gesamt: 19 Flaschen (Bordeaux 4 Flaschen und Champagner 15 Flaschen)

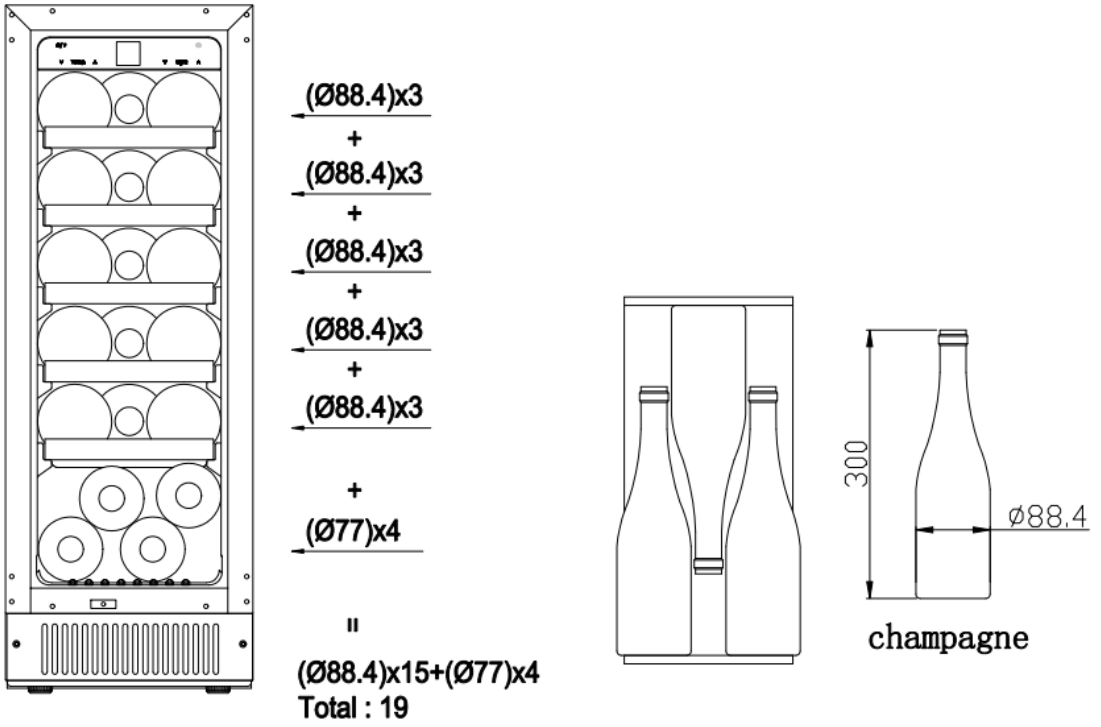

Beladung für PN18D-HHB

Flaschenbeladungsvorschlag Nr. 1
Gesamt: 16 Flaschen (Bordeaux)

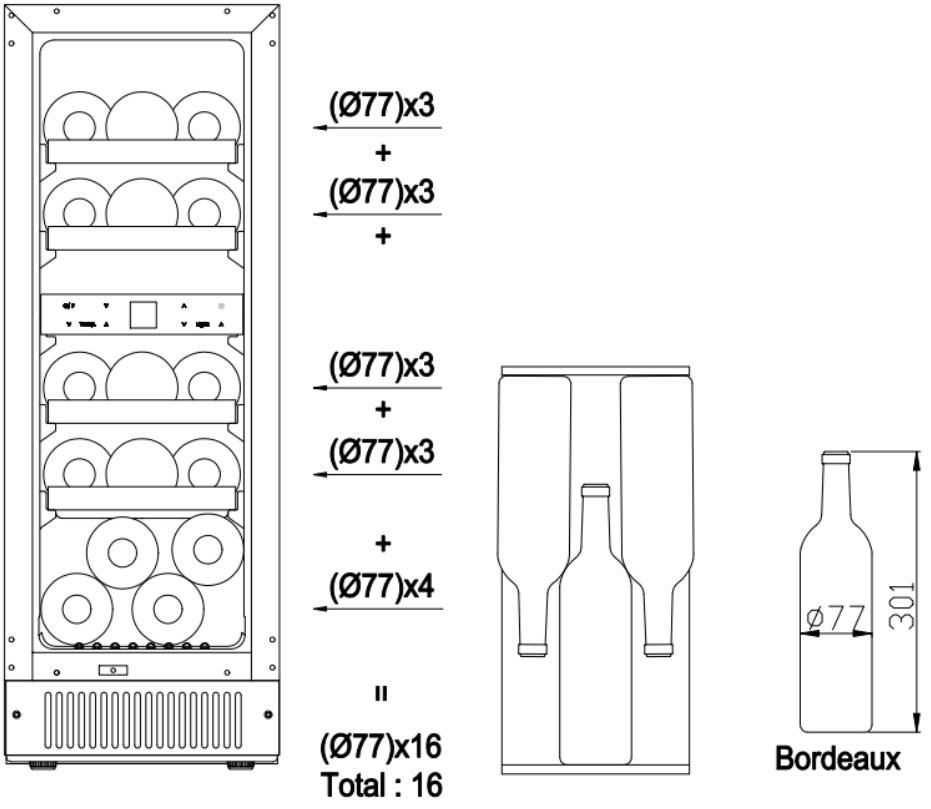

Flaschenbeladungsvorschlag Nr. 2
Gesamt: 16 Flaschen (Bordeaux 4 Flaschen und Burgunder 12 Flaschen)

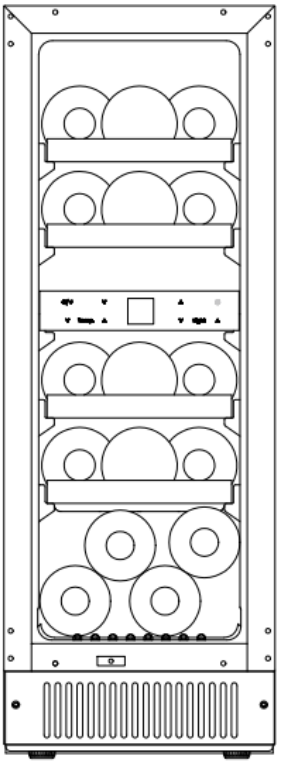

(Ø82.4)x3
+
(Ø82.4)x3
+

(Ø82.4)x3
+
(Ø82.4)x3

+
(Ø77)x4

=
(Ø82.4)x12+(Ø77)x4
Total : 16

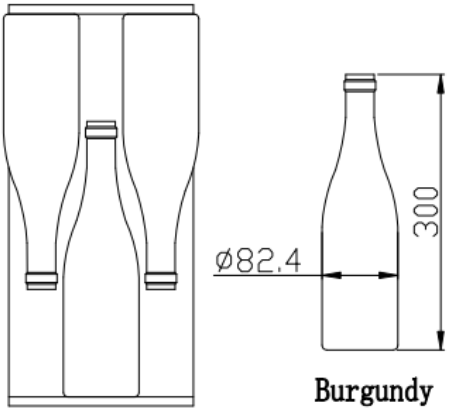

Flaschenbeladungsvorschlag Nr. 3
Gesamt: 19 Flaschen (Bordeaux 4 Flaschen und Champagner 12 Flaschen)

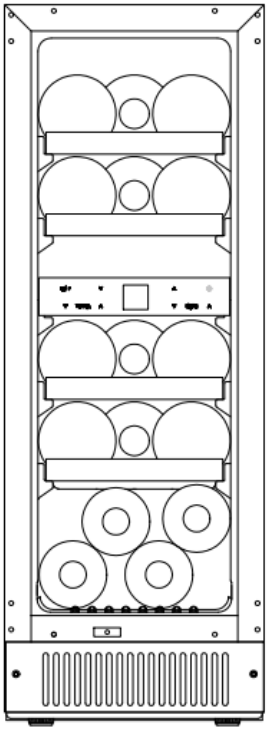

(Ø88.4)x3
+
(Ø88.4)x3
+
(Ø88.4)x3
+
(Ø88.4)x3
+
(Ø88.4)x3

+
(Ø77)x4

=
(Ø88.4)x12+(Ø77)x4
Total : 16

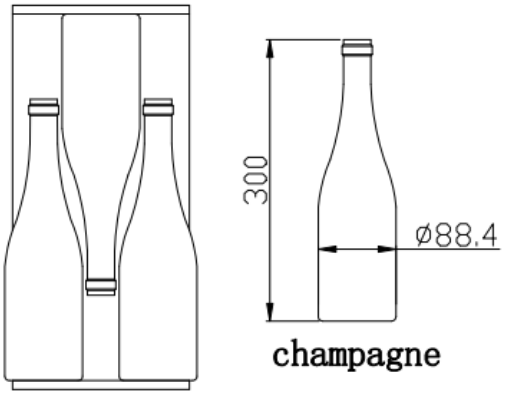

Beladung für PN45S-HHB-2

Flaschenbeladungsvorschlag Nr. 1
Regal: volles Regal (5)
Gesamt: 41 Flaschen (Bordeaux)

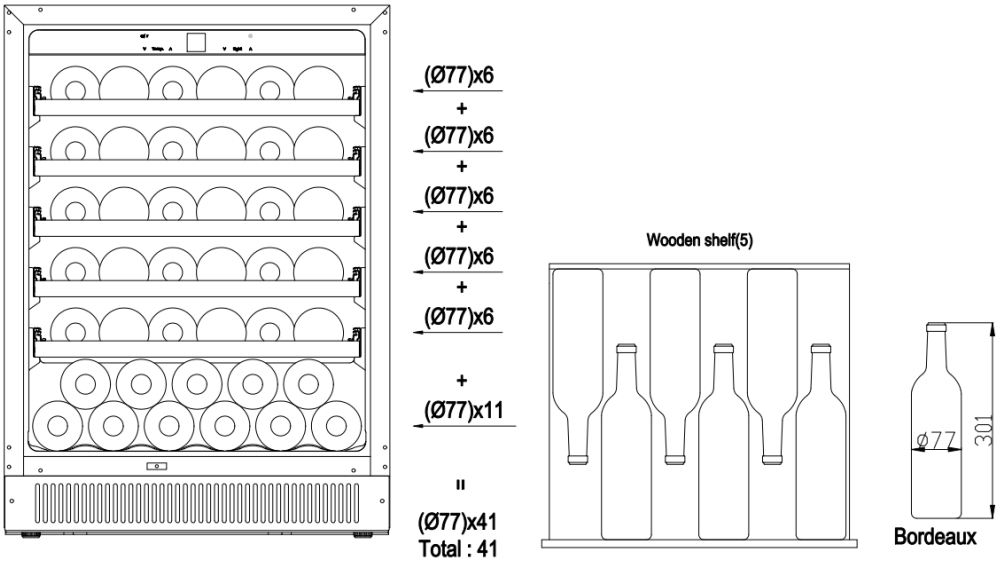

Flaschenbeladungsvorschlag Nr. 2
Regaldesign ist dasselbe wie Vorschlag Nr. 1
Gesamt: 46 Flaschen (Bordeaux 16 Flaschen und Burgunder 30 Flaschen)

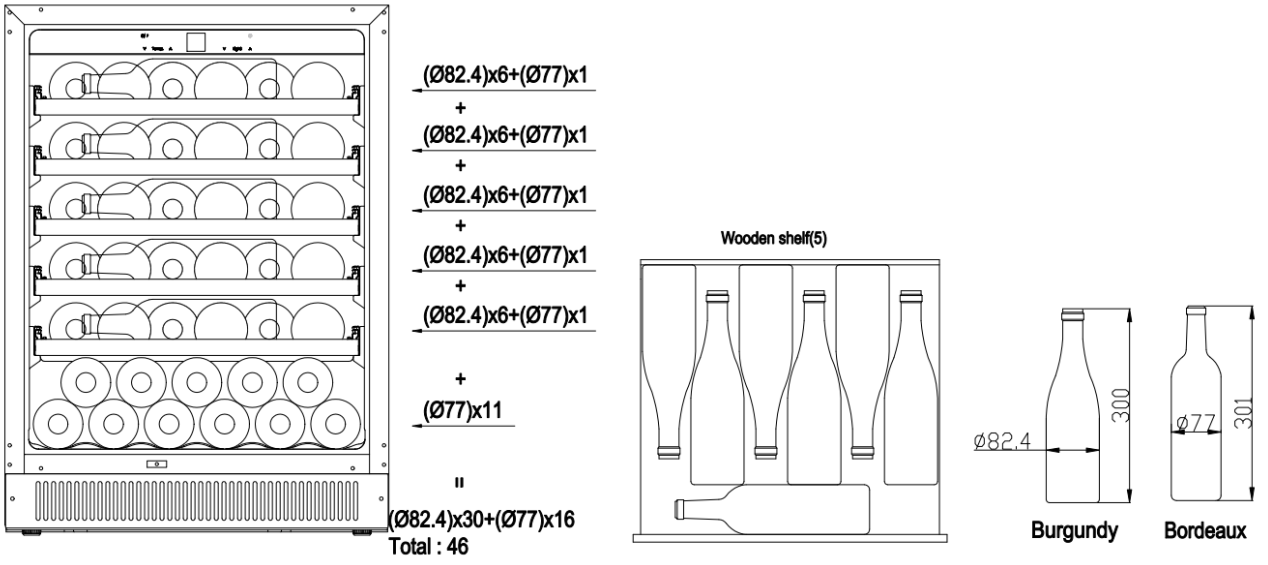

Flaschenbeladungsvorschlag Nr. 3
Regaldesign ist dasselbe wie Vorschlag Nr. 1
Gesamt: 46 Flaschen (Bordeaux 16 Flaschen und Champagner 30 Flaschen)

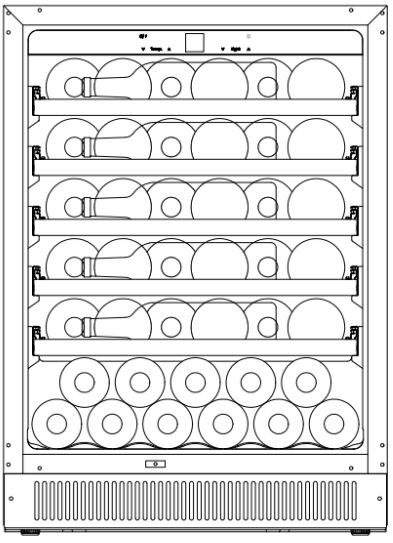

(Ø88.4)x6+(Ø77)x1
+
(Ø88.4)x6+(Ø77)x1
+
(Ø88.4)x6+(Ø77)x1
+
(Ø88.4)x6+(Ø77)x1
+
(Ø88.4)x6+(Ø77)x1
+
(Ø77)x11
=
(Ø88.4)x30+(Ø77)x16
Total : 46

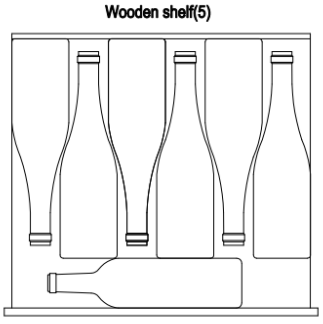

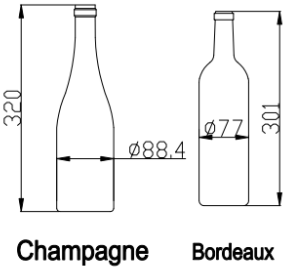

Laden für PN45D-HHB-2

Flaschenbeladungsvorschlag Nr. 1
Regal: volles Regal (4)
Gesamt: 39 Flaschen (Bordeaux)

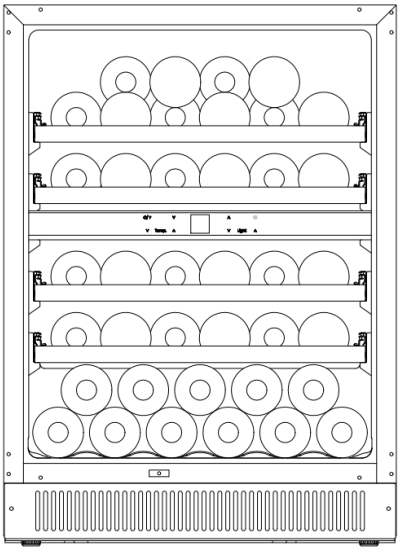

(Ø77)x10
+
(Ø77)x6
+
(Ø77)x6
+
(Ø77)x6
+
(Ø77)x11
=
(Ø77)x39
Total : 39

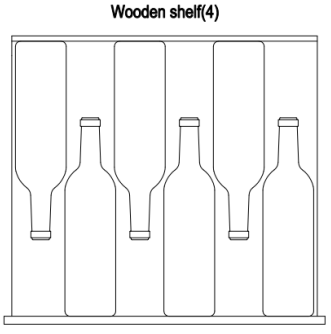

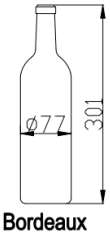

Hinweis: Wenn Sie die oberste Weinlage entnehmen, schieben Sie das Regal nicht.

Flaschenbeladungsvorschlag Nr. 2
Regaldesign ist dasselbe wie Vorschlag Nr. 1
Gesamt: 43 Flaschen (Bordeaux 15 Flaschen und Burgunder 28 Flaschen)

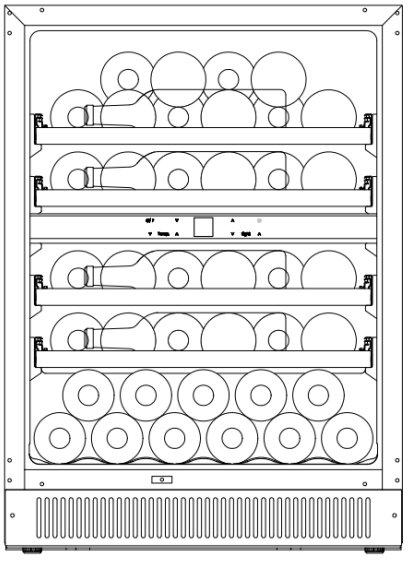

(Ø82.4)x10+(Ø77)x1
+
(Ø82.4)x6+(Ø77)x1
+
(Ø82.4)x6+(Ø77)x1
+
(Ø82.4)x6+(Ø77)x1
+
(Ø77)x11
=
(Ø82.4)x28+(Ø77)x15
Total : 43

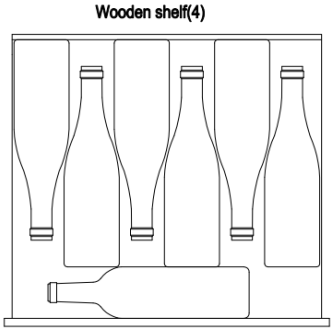

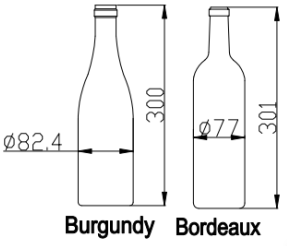

Hinweis: Wenn Sie die oberste Weinlage entnehmen, schieben Sie das Regal nicht.

Flaschenbeladungsvorschlag Nr. 3
Regaldesign ist dasselbe wie Vorschlag Nr. 1
Gesamt: 42 Flaschen (Bordeaux 15 Flaschen und Champagner 28 Flaschen)

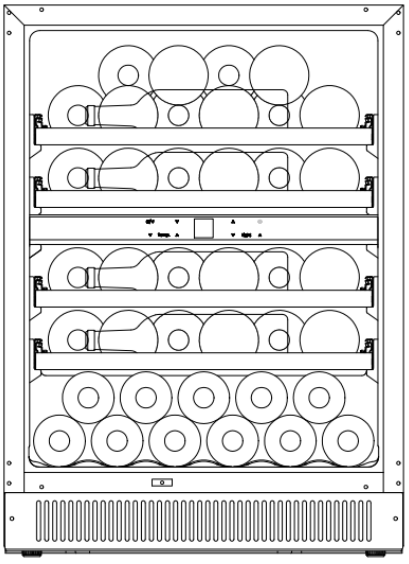

(Ø88.4)x10+(Ø77)x1
+
(Ø88.4)x6+(Ø77)x1
+
(Ø88.4)x6+(Ø77)x1
+
(Ø88.4)x6+(Ø77)x1
+
(Ø77)x11
=
(Ø88.4)x28+(Ø77)x15
Total : 43

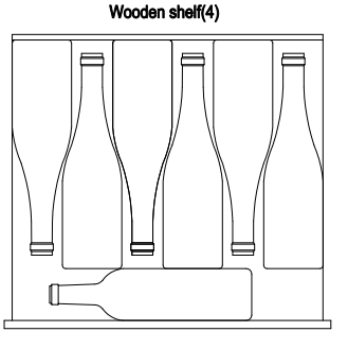

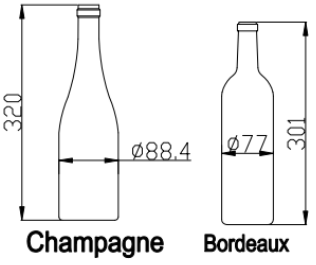

Hinweis: Wenn Sie die oberste Weinlage entnehmen, schieben Sie das Regal nicht.

Laden für PN166S-HHB-1

Flaschenbeladungsvorschlag Nr. 1
Regal: volles Regal (13)
Gesamt: 132 Flaschen (Bordeaux)

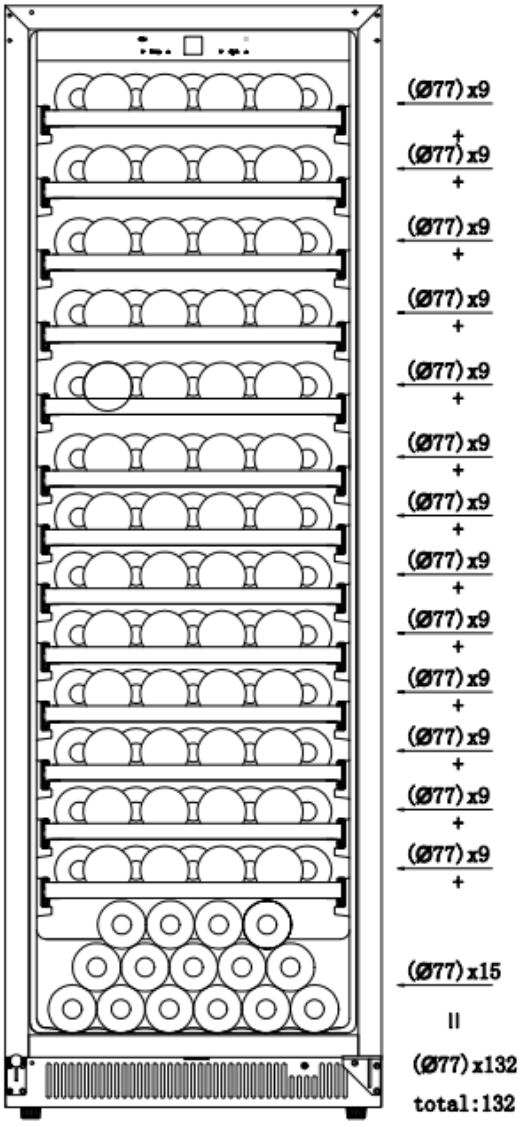

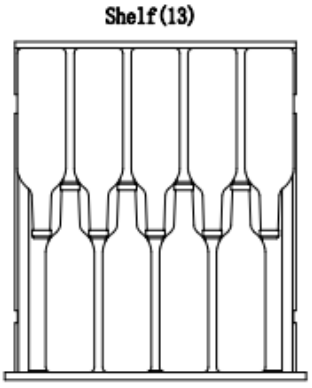

Bordeaux

Flaschenbeladungsvorschlag Nr. 2
Regaldesign ist dasselbe wie Vorschlag Nr. 1
Gesamt: 132 Flaschen (Bordeaux 15 Flaschen und Burgunder 117 Flaschen)

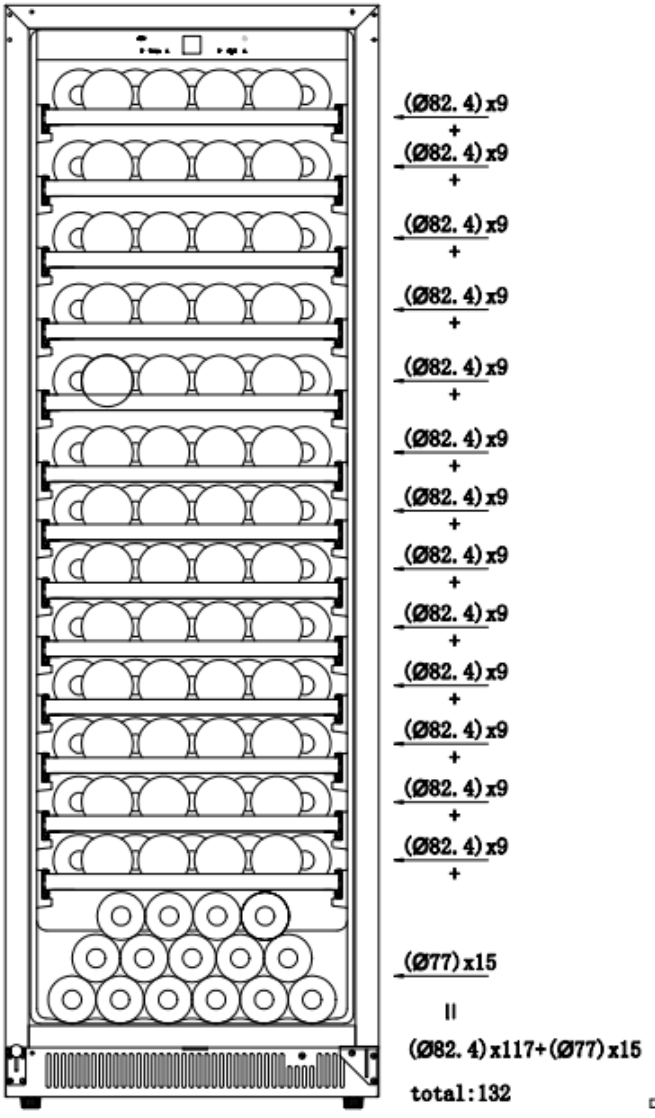

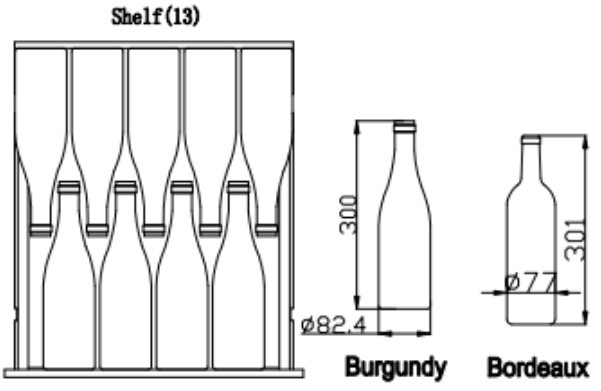

Flaschenbeladungsvorschlag Nr. 3
Regaldesign ist dasselbe wie Vorschlag Nr. 1
Gesamt: 132 Flaschen (Bordeaux 15 Flaschen und Champagner 54 Flaschen + 63 Flaschen)

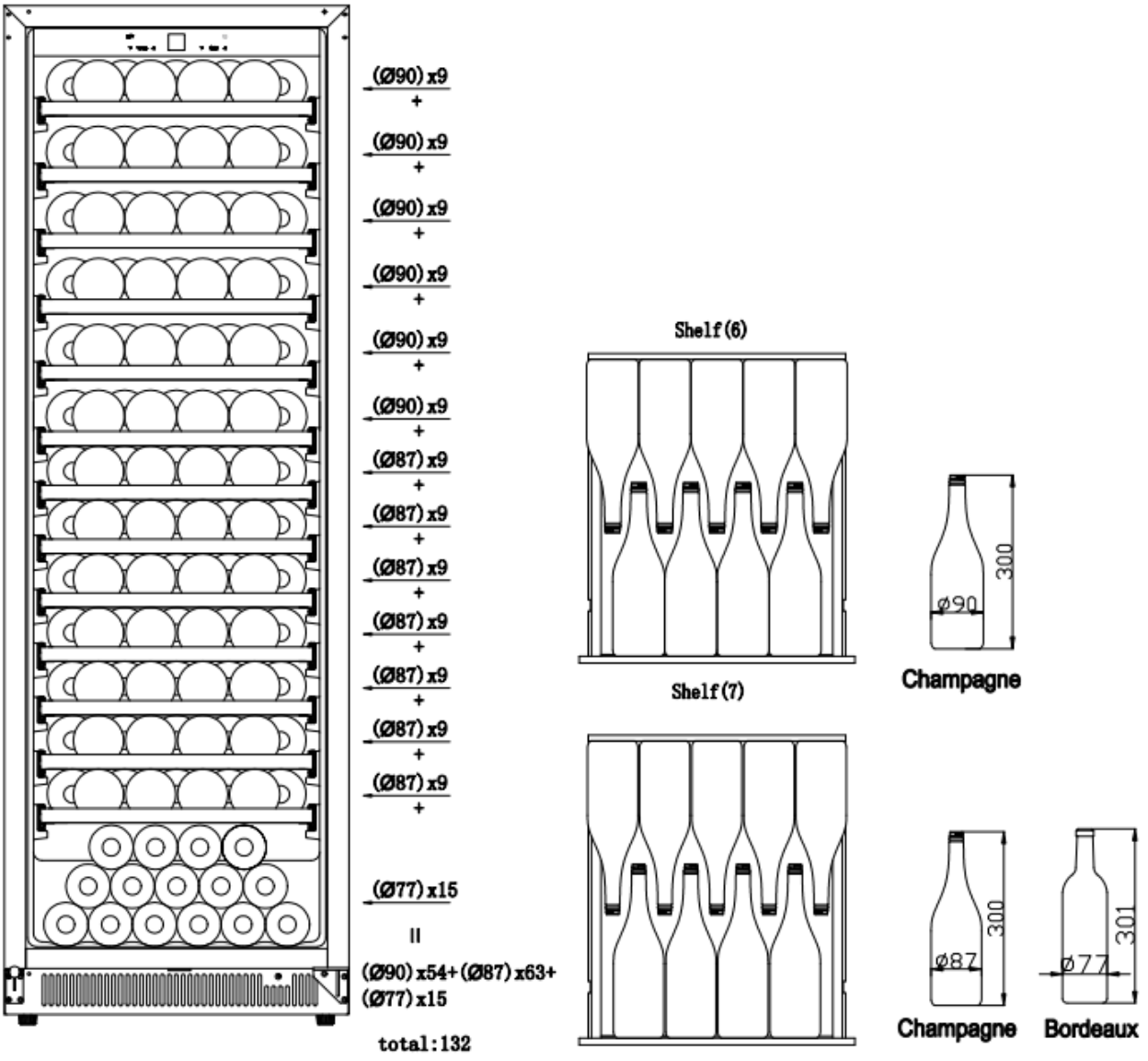

Laden für PN166D-HHB-1

Flaschenbeladungsvorschlag Nr. 1
Regal: volles Regal (12)
Gesamt: 123 Flaschen (Bordeaux)

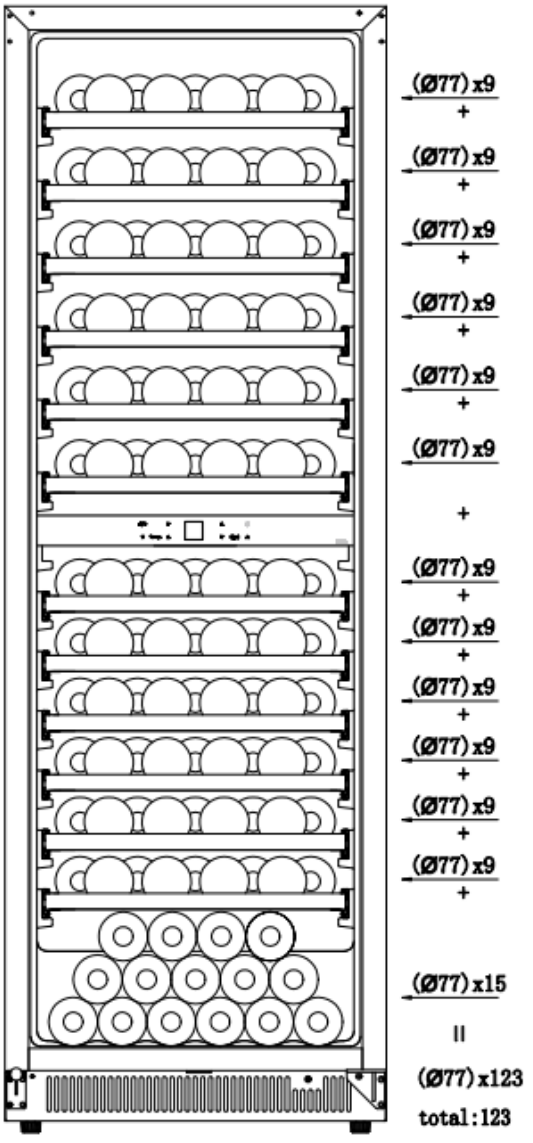

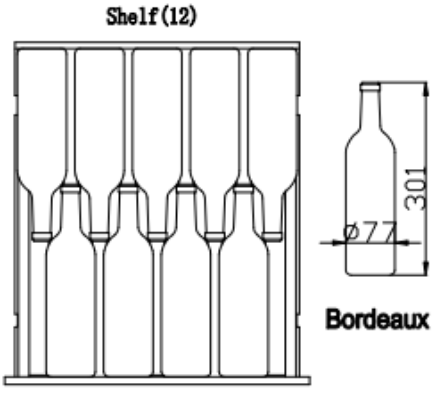

Flaschenbeladungsvorschlag Nr. 2
Regaldesign ist dasselbe wie Vorschlag Nr. 1
Gesamt: 123 Flaschen (Bordeaux 15 Flaschen und Burgunder 108 Flaschen)

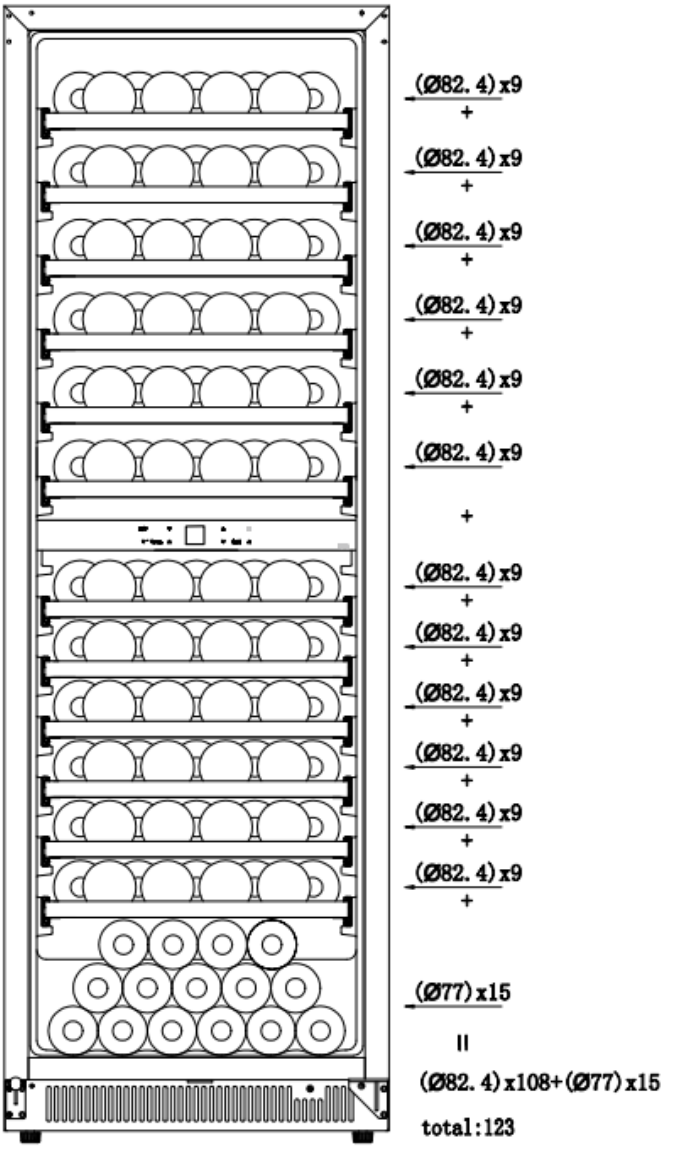

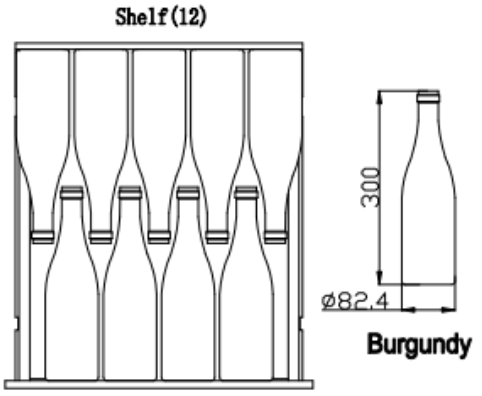

Flaschenbeladungsvorschlag Nr. 3
Regaldesign ist dasselbe wie Vorschlag Nr. 1
Gesamt: 123 Flaschen 15 Flaschen und Champagner 54 Flaschen+ 54 Flaschen)

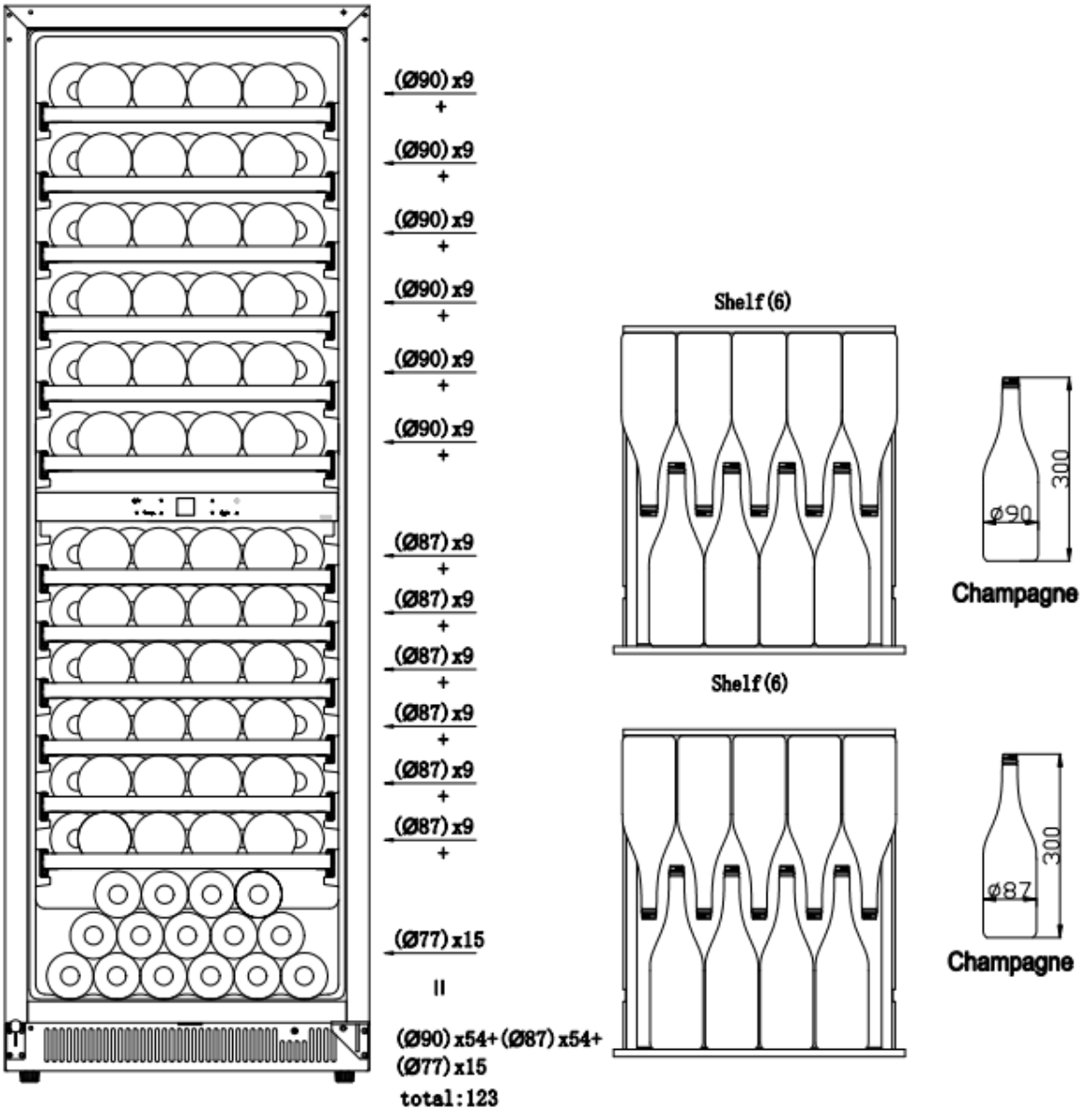

BEDIENUNG IHRES WEINKÜHLSCHRANKS

Der Weinkühler sollte an einem Ort mit einer Umgebungstemperatur unter 35 °C aufgestellt werden. Wenn die Umgebungstemperatur über diesem Bereich liegt, kann die Leistung des Geräts beeinträchtigt sein und es können Temperaturschwankungen im Inneren auftreten. Der eingestellte Temperaturbereich wird möglicherweise nicht erreicht.

➢ **Die Bedienelemente Ihres Weinkühlers**

FÜR PN18S-HHB,PN45S-HHB-2,PN166S-HHB-1

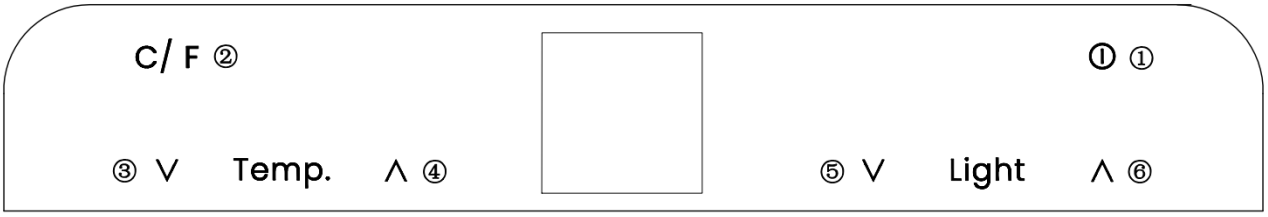

1、“ ⏻ ” Tippen Sie auf diese Schaltfläche, um das System einzuschalten. Halten Sie sie 3 Sekunden lang gedrückt, um das System auszuschalten.

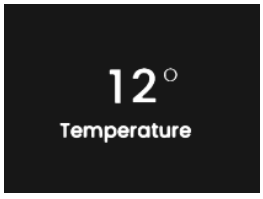

2、“ C/ F ”3 Sekunden gedrückt halten, um zwischen Celsius und Fahrenheit umzuschalten. Nachdem das Umschaltsymbol 5 Sekunden lang blinkt, wird im Display die umgerechnete Temperatur angezeigt.

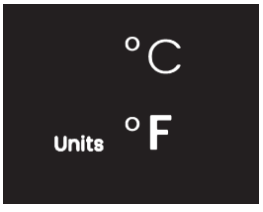

3、“ ∨ ” Tippen Sie auf diese Schaltfläche, um die Temperatur um 1 °C (oder 1 °F) zu senken. Drücken Sie sie 3 Sekunden lang, um die tatsächliche Temperatur anzuzeigen. Die tatsächliche Temperatur blinkt 5 Sekunden lang und zeigt dann wieder die eingestellte Temperatur an.

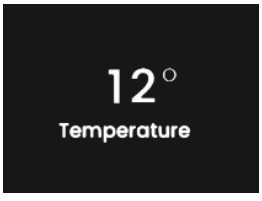

4、“ ∧ ”Tippen Sie auf diese Schaltfläche, um die Temperatur um 1 °C (oder 1 °F) zu erhöhen. Drücken Sie sie 3 Sekunden lang, um die tatsächliche Temperatur anzuzeigen. Die tatsächliche Temperatur blinkt 5 Sekunden lang, dann wird wieder die eingestellte Temperatur angezeigt.

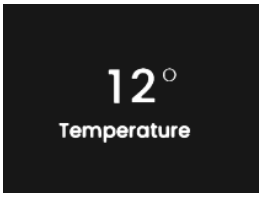

5、“ V ”Tippen Sie auf diese Taste, um zur Benutzeroberfläche für die Lichthelligkeit zu wechseln. Drücken Sie sie erneut, um die Helligkeit um eine Stufe zu verringern. Es stehen 5 Stufen zur Auswahl: 0 %–20 %–40 %–60 %–80 %–100 %. Die Standardhelligkeit ist auf 60 % eingestellt. Nachdem die Anzeige für die Helligkeitsumschaltung 5 Sekunden lang blinkt, wird die gewählte Lichthelligkeit angezeigt. Ungefähr 5 Sekunden später wird zur Benutzeroberfläche für die Temperaturanzeige zurückgekehrt.

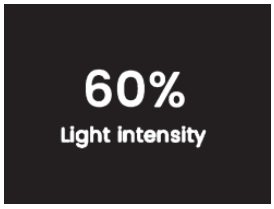

Drücken und halten Sie diese Taste 3 Sekunden lang, um zur Benutzeroberfläche für die Lichtfarbe zu wechseln und währenddessen auf Warmweiß umzuschalten. Es gibt 2 Farboptionen (Orange und Warmweiß), die Standardfarbe ist Orange. Nachdem die Anzeige für die Farbumschaltung 5 Sekunden lang blinkt, wird die gewählte Lichtfarbe angezeigt. Die Temperaturanzeige wird nach ca. 10 Sekunden wieder angezeigt.

6、“ Λ ”Tippen Sie auf diese Schaltfläche, um zur Helligkeitsanzeige zu wechseln. Drücken Sie sie erneut, um die Helligkeit um eine Stufe zu erhöhen. Es stehen 5 Stufen zur Auswahl: 0 %–20 %–40 %–60 %–80 %–100 %. Die Standardhelligkeit ist auf 60 % eingestellt. Nachdem die Anzeige für die Helligkeitsumschaltung 5 Sekunden lang blinkt, wird die gewählte Helligkeit angezeigt. Die Temperaturanzeige wird nach ca. 5 Sekunden wieder angezeigt.

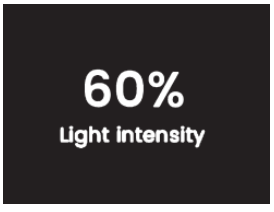

Drücken und halten Sie diese Taste 3 Sekunden lang, um zur Benutzeroberfläche für die Lichtfarbe zu wechseln und währenddessen auf Warmweiß umzuschalten. Es gibt 2 Farboptionen (Orange und Warmweiß), die Standardfarbe ist Orange. Nachdem die Anzeige für die Farbumschaltung 5 Sekunden lang blinkt, wird die gewählte Lichtfarbe angezeigt. Die Temperaturanzeige wird nach ca. 10 Sekunden wieder angezeigt.

Die Temperatureinstellung kann von 5 °C bis 18 °C angepasst werden.
Die werkseitig voreingestellte Temperatur beträgt 12 °C.

FÜR PN18D-HHB, PN45D-HHB-2, PN166D-HHB-1

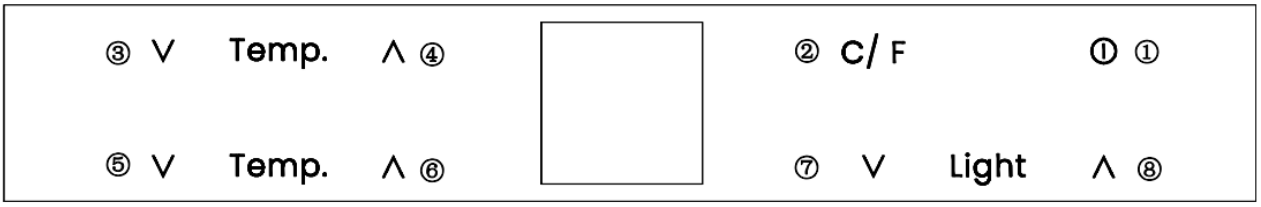

1. “ ① ”Tippen Sie auf diese Schaltfläche, um das System einzuschalten. Drücken und halten Sie sie 3 Sekunden lang, um das System auszuschalten.

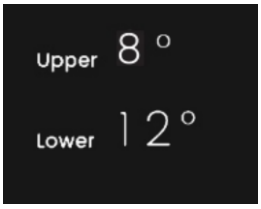

2. “ C/ F ”3 Sekunden gedrückt halten, um zwischen Celsius und Fahrenheit umzuschalten. Nachdem das Schaltsymbol 5 Sekunden lang blinkt, zeigt das Display die umgerechnete Temperatur an.

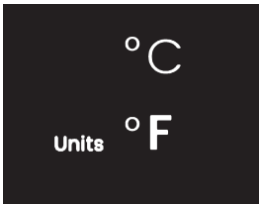

3. “ V ”Tippen Sie auf diese Schaltfläche, um die Temperatur für die obere Zone um 1 °C (oder 1 °F) zu senken. Drücken Sie sie 3 Sekunden lang, um die tatsächliche Temperatur anzuzeigen. Die tatsächliche Temperatur blinkt 5 Sekunden lang, dann wird wieder die eingestellte Temperatur angezeigt.

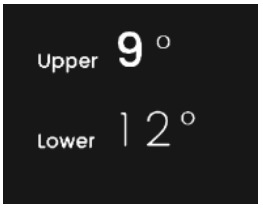

4. “ Λ ”Tippen Sie auf diese Schaltfläche, um die Temperatur für die obere Zone um 1 °C (oder 1 °F) zu erhöhen. Drücken Sie sie 3 Sekunden lang, um die tatsächliche Temperatur anzuzeigen. Die tatsächliche Temperatur blinkt 5 Sekunden lang, dann wird wieder die eingestellte Temperatur angezeigt.

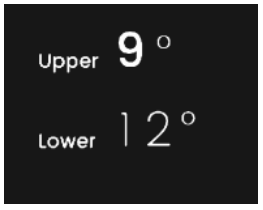

5.“ ∨ ”Tippen Sie auf diese Schaltfläche, um die Temperatur für die untere Zone um 1 °C (oder 1 °F) zu senken. Drücken Sie sie 3 Sekunden lang, um die tatsächliche Temperatur anzuzeigen. Die tatsächliche Temperatur blinkt 5 Sekunden lang, dann wird wieder die eingestellte Temperatur angezeigt.

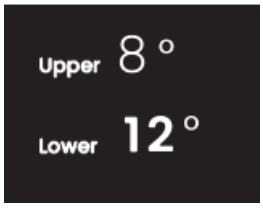

6.“ ∧ ”Tippen Sie auf diese Schaltfläche, um die Temperatur für die untere Zone um 1 °C (oder 1 °F) zu senken. Drücken Sie sie 3 Sekunden lang, um die tatsächliche Temperatur anzuzeigen. Die tatsächliche Temperatur blinkt 5 Sekunden lang, dann wird wieder die eingestellte Temperatur angezeigt.

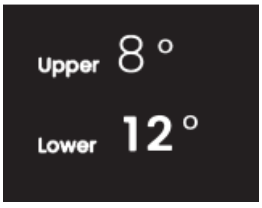

7、“ ∨ ”Tippen Sie auf diese Taste, um zur Benutzeroberfläche für die Lichthelligkeit zu wechseln. Drücken Sie sie erneut, um die Helligkeit um eine Stufe zu verringern. Es stehen 5 Stufen zur Auswahl: 0 %–20 %–40 %–60 %–80 %–100 %. Die Standardhelligkeit ist auf 60 % eingestellt. Nachdem die Anzeige für die Helligkeitsumschaltung 5 Sekunden lang blinkt, wird die gewählte Lichthelligkeit angezeigt. Ungefähr 5 Sekunden später wird zur Benutzeroberfläche für die Temperaturanzeige zurückgekehrt.

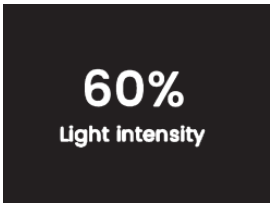

Drücken und halten Sie diese Taste 3 Sekunden lang, um zur Benutzeroberfläche für die Lichtfarbe zu wechseln und währenddessen auf Warmweiß umzuschalten. Es gibt 2 Farboptionen (Orange und Warmweiß), die Standardfarbe ist Orange. Nachdem die Anzeige für die Farbumschaltung 5 Sekunden lang blinkt, wird die gewählte Lichtfarbe angezeigt. Die Temperaturanzeige wird nach ca. 10 Sekunden wieder angezeigt.

8、“ ∧ ”Tippen Sie auf diese Schaltfläche, um zur Helligkeitsanzeige zu wechseln. Drücken Sie sie erneut, um die Helligkeit um eine Stufe zu erhöhen. Es stehen 5 Stufen zur Auswahl: 0 %–20 %–40 %–60 %–80 %–100 %. Die Standardhelligkeit ist auf 60 % eingestellt. Nachdem die Anzeige für die Helligkeitsumschaltung 5 Sekunden lang blinkt, wird die gewählte Helligkeit angezeigt. Die Temperaturanzeige wird nach ca. 5 Sekunden wieder angezeigt.

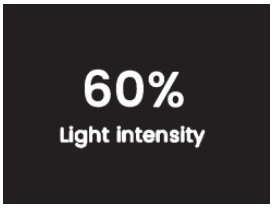

Drücken und halten Sie diese Taste 3 Sekunden lang, um zur Benutzeroberfläche für die Lichtfarbe zu wechseln und währenddessen auf Warmweiß umzuschalten. Es gibt 2 Farboptionen (Orange und Warmweiß), die Standardfarbe ist Orange. Nachdem die Anzeige für die Farbumschaltung 5 Sekunden lang blinkt, wird die gewählte Lichtfarbe angezeigt. Die Temperaturanzeige wird nach ca. 10 Sekunden wieder angezeigt.

PN18D-HHB
Oberes Fach: Die Temperatureinstellung kann von 5 °C bis 10 °C angepasst werden.
Unteres Fach: Die Temperatureinstellung kann von 10 °C bis 18 °C angepasst werden.

PN45D-HHB-2,PN166D-HHB-1
Die Temperatureinstellung kann für beide Zonen von 5–18 °C angepasst werden.

➢ **Fehlermeldung**

SERIENNUMMER	PROBLEM	FREIGABEMETHODE	AUFFORDERUNG
1	Das System hat festgestellt, dass die Innentemperatur weiterhin zu niedrig ist.	Es muss festgestellt werden, ob das Kühlsystem defekt ist, und der Alarm kann durch einen Stromausfall abgebrochen werden.	Upper zone temperature too low
2	Das System hat festgestellt, dass die Innentemperatur zu niedrig war.	Es muss festgestellt werden, ob das Kühlsystem defekt ist, und der Alarm kann durch einen Stromausfall abgebrochen werden.	Lower zone temperature too low
3	Das System hat festgestellt, dass die Innentemperatur weiterhin zu hoch ist.	Es muss geprüft werden, ob die Heizung defekt ist. Der Alarm kann durch einen Stromausfall gelöscht werden.	Upper zone temperature too high
4	Das System hat festgestellt, dass die Innentemperatur weiterhin zu hoch ist.	Es muss geprüft werden, ob die Heizung defekt ist. Der Alarm kann durch einen Stromausfall gelöscht werden.	Lower zone temperature too high
5	Das System hat einen Fehler am oberen Kammersensor festgestellt.	Schalten Sie den Strom nach einer vollständigen Unterbrechung wieder ein. Sollte dieses Phänomen weiterhin auftreten, wenden Sie sich bitte an den Kundendienst.	Upper zone sensor failure
6	Das System hat einen Fehler am unteren Kammersensor festgestellt.	Schalten Sie den Strom nach einer vollständigen Unterbrechung wieder ein. Sollte dieses Phänomen weiterhin auftreten, wenden Sie sich bitte an den Kundendienst.	Lower zone sensor failure
7	Das System hat erkannt, dass keine Kommunikation mit der Hauptplatine möglich ist.	Schalten Sie den Strom nach einer vollständigen Unterbrechung wieder ein. Sollte dieses Phänomen weiterhin auftreten, wenden Sie sich bitte an den Kundendienst.	Communication failure
8	Die Tür war zu lange geöffnet.	Schließen Sie einfach die Tür.	Please close the door

➢ So entfernen Sie das Regal

Für PN18S-HHB,PN18D-HHB

Wenn Sie eine dieser Ablagen aus dem Schienenfach entnehmen, kippen Sie sie zum Einsetzen oder Herausnehmen wie in der Abbildung gezeigt und ziehen oder drücken Sie sie einfach heraus, bis sie sicher auf den Halterungen sitzt.

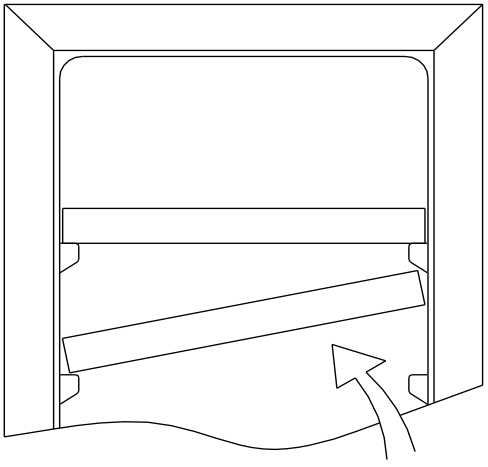

Für PN45S-HHB-2,PN45D-HHB-2,PN166S-HHB-1,PN166D-HHB-1

- Um eine Beschädigung der Türdichtung zu vermeiden, achten Sie darauf, dass die Tür beim Herausziehen der Regalböden aus dem Schienenfach vollständig geöffnet ist.
- So entfernen Sie die Regale:

1. Ziehen Sie das Regal, das Sie entfernen möchten, vollständig heraus (Abb. A)
2. Ziehen Sie das Regal zu sich heran, bis die Schnalle gelöst ist. (Abb. B)
3. Halten Sie die Regalschiene mit beiden Händen fest und schieben Sie das Regal waagerecht nach oben (Abb. C)

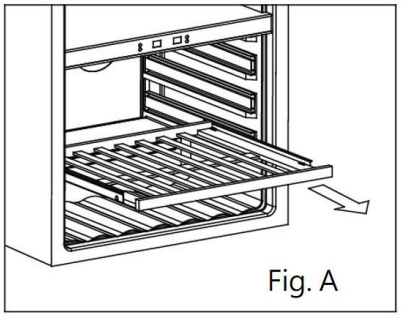

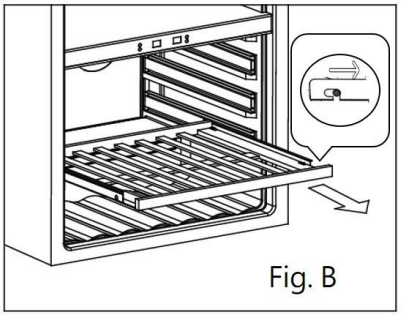

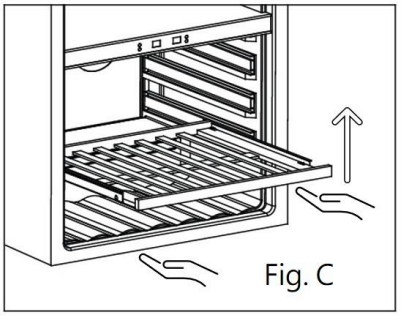

➢ So ersetzen Sie das Aktivkohlepaket

Für PN45S-HHB-2,PN45D-HHB-2,PN166S-HHB-1,PN166D-HHB-1

1. Öffnen Sie die Tür und entfernen Sie die oberen beiden Regale (siehe Entfernen der Regale).
2. Drehen Sie den Filter wie in Abb. A gezeigt.
3. Gemäß Abb. B sollte der Filter wie gezeigt mit den Kerben ausgerichtet sein.
4. Ziehen Sie den Filter heraus (Abb. C).
5. Setzen Sie den Ersatzfilter ein und drehen Sie ihn wie in Abb. A gezeigt, bis er einrastet.
6. Bauen Sie die Regale wieder ein.

HINWEIS:

Der Aktivkohlefilter sollte je nach Geruchsbelastung des Geräts alle 3–6 Monate ausgetauscht werden.

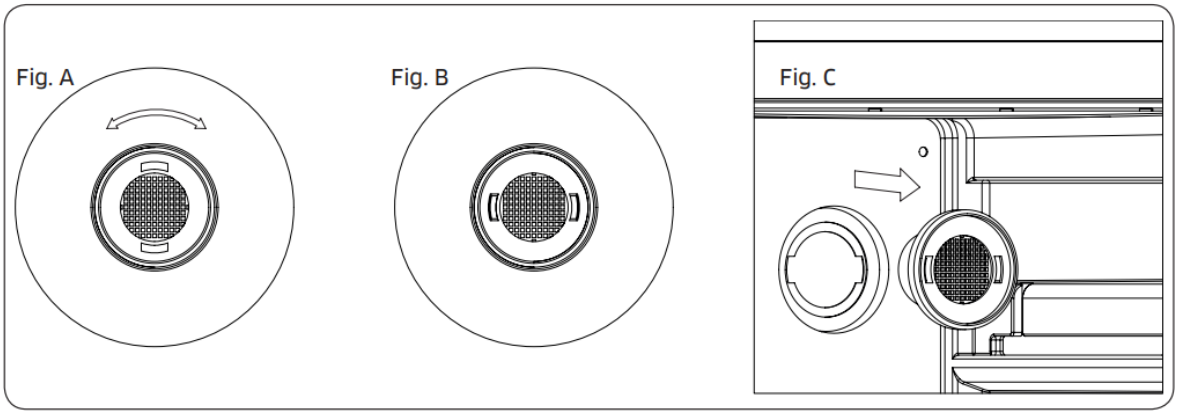

➢ VERWENDUNG DER FUSSGLEITER

Für PN18S-HHB, PN18D-HHB, PN45S-HHB-2, PN45D-HHB-2

Wenn Sie die Höhe über 820 mm einstellen möchten, installieren Sie das Produkt bitte mit den Fußgleitern Diese dienen dazu, ein Hängenbleiben der Füße am Boden zu verhindern, wenn Sie den Schrank verschieben. Gerät in die Öffnung. Platzieren Sie den hinteren Fuß an der unten mit „Zurück“ gekennzeichneten Stelle. Das Gerät kann nun vorsichtig in die Öffnung eingesetzt werden. am vorderen Fuß an der mit
“ Vorne ”gekennzeichneten Stelle. Nach der Montage an beiden Seiten des Weinschranks Achten Sie dabei darauf, keinen übermäßigen Druck auszuüben. auf den Füßen beim Aufstellen des Schranks.

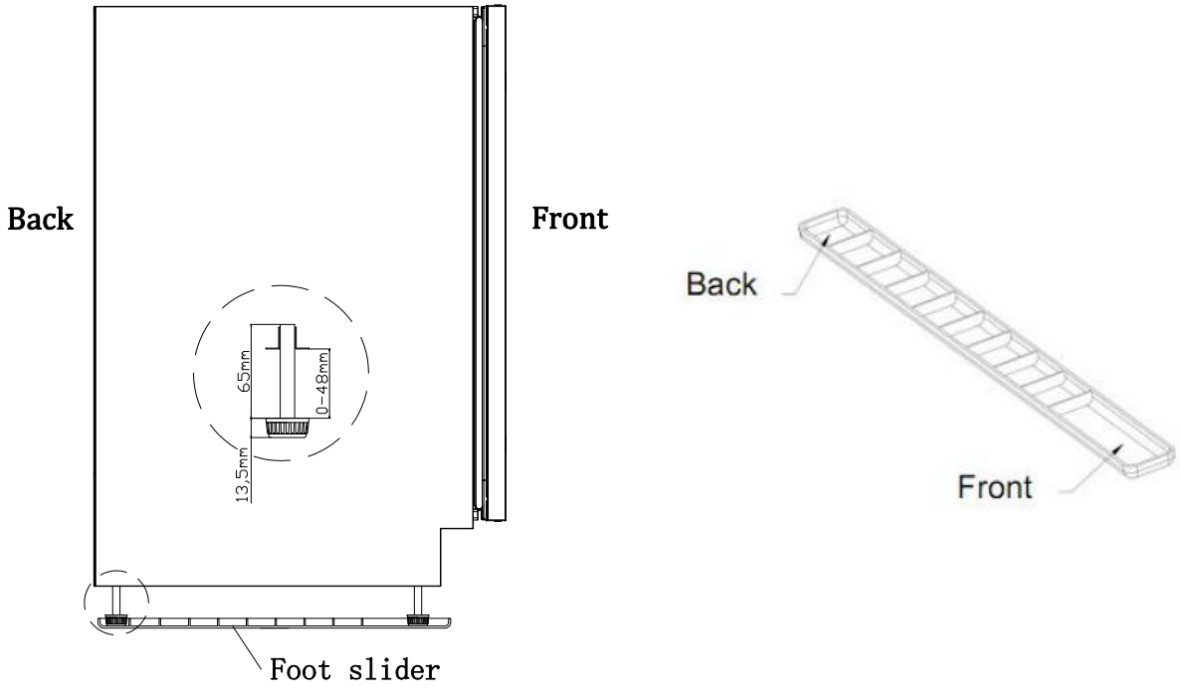

➢ MONTAGE DER KIPPSCHUTZHALTERUNG FÜR FREISTEHENDE AUFSTELLUNGEN

Für PN166S-HHB-1,PN166D-HHB-1

ERFORDERLICHE WERKZEUGE

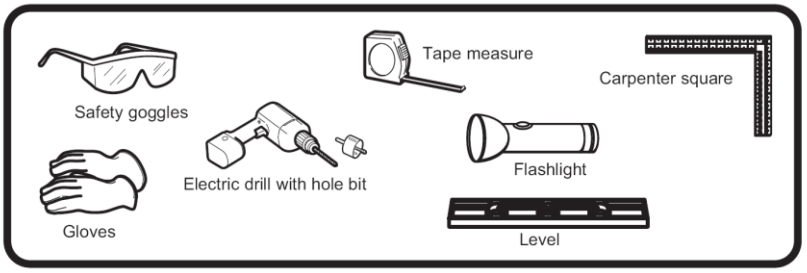

- Schutzbrille
- Handschuhe
- Maßband
- Zimmermannswinkel
- Wasserwaage
- Taschenlampe
- Bohrmaschine mit Lochbohrer

WARNUNG:
Dieses Gerät kann beim Ausziehen der Regale kippen und Schäden oder Verletzungen verursachen. Bei freistehendem Gerät muss die Kippschutzhalterung gemäß diesen Anweisungen installiert werden!

Teileliste der Kippschutzhalterung:

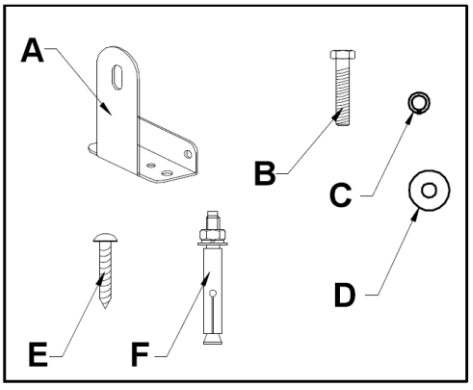

A: Kippschutzhalterung (1 Stück)
B: Sechskantschraube (1 Stück) Größe (6 mm x 20 mm) (1/4" x 4/5")
C: Federscheibe (1 Stück) Größe (6)
D: Unterlegscheibe (1 Stück) Größe (6)
E: Schraube (2 Stück) Größe (ST4 x 35)
F: Dehnschraube (1 Stück) Größe (6 mm x 60 mm) (1/4" x 2,4")
Sichern Sie die Halterung mit die mitgelieferten Schrauben.

Es werden 2 Sätze Kippschutzhalterungen mitgeliefert.
Es MÜSSEN beide Sätze verwendet werden.

Installation der Kippschutzhalterung
Beide Halterungen MÜSSEN installiert werden (links und rechts).

Anleitung zur Montagebohrung der Kippschutzhalterung:
Position a: Festes Montageloch für Gerät
Position b: Feste Montagelöcher für Trockenbauwände
Position c: Feste Montagelöcher für Holzböden
Position d: Feste Montagelöcher für Betonböden
Position e: Montageloch auf der Rückseite des Geräts

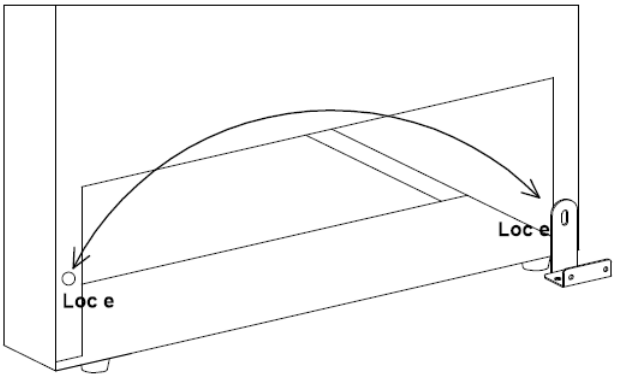

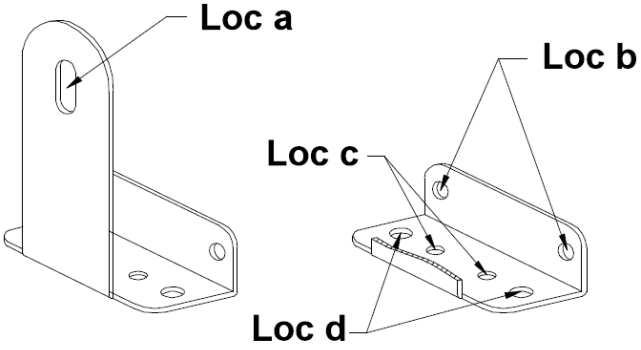

WICHTIG:
Bestimmen Sie den endgültigen Standort des Geräts, bevor Sie versuchen, die Halterung zu installieren. Sie müssen eine der drei folgenden Installationsmethoden wählen.

Installation in Trockenbauwänden:

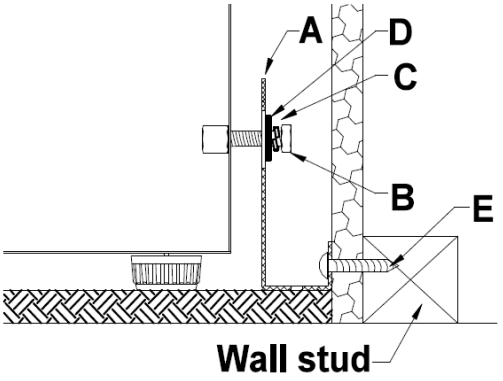

1. Nachdem Sie die Installation
Position: Platzieren Sie die Halterung auf dem Boden.
mit Position b an der Wand gewählt haben, befestigen Sie die Halterung mit der Schraube (E) (2 Stück) an der Wand.
Stellen Sie sicher, dass mindestens eine Schraube fest sitzt.
ein Bolzen.

2. Verschieben Sie die Einheit, um Loc e an der Halterung Loc a auszurichten. Sichern Sie sie mit der Schraube (B), der Federscheibe (C) und der Unterlegscheibe (D).
HINWEIS: Die Schrauben MÜSSEN in einen Holzpfosten eingesetzt werden. Bei Wandpfosten aus Metall oder ähnlichen Materialien muss die Bodenmontage erfolgen.

Verlegung des Holzbodens:

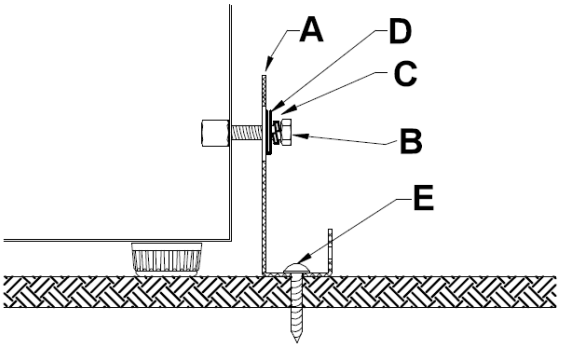

1. Nachdem Sie die Installation
Positionieren Sie die Halterung auf dem Holz.
Boden, verwenden Sie: Schraube (E) (2 Stück), richten Sie Loc C aus und befestigen Sie die Halterung im Holzboden.

2. Bewegen Sie die Einheit, um Loc e an der Halterung auszurichten Loc a, befestigen Sie sie mit der Schraube (B) und der Federscheibe. (F) und der Unterlegscheibe (D).

BETONBODEN-Installation:

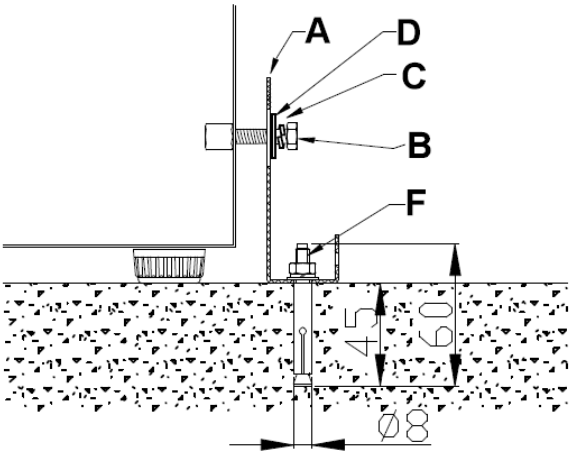

1. Nachdem Sie die Installation
   Standort, wählen Sie ein beliebiges Loch von L .0C d, um die Halterung im Betonboden zu befestigen.
2. Bohren Sie mit einem Betonbohrer ein 8 mm (3/8 Zoll) tiefes Führungsloch mit einer Tiefe von 45–55 mm (1,7–2 Zoll).
3. Entfernen Sie Mutter, Federscheibe und Unterlegscheibe der Dehnschraube.
4. Klopfen Sie die Dehnschraube vorsichtig in Schlagen Sie mit einem Hammer oder Holzhammer in den Beton.
5. Richten Sie die Position aus und ziehen Sie Mutter, Federscheibe und Unterlegscheibe wieder fest auf der Unterlegscheibe, Unterlegscheibe wieder fest auf die Dehnschraube stecken und auf dem Betonboden befestigen.
6. Verschieben Sie die Einheit, um Loc e an der Halterung Loc a auszurichten. Sichern Sie alles mit Schraube (B) und Federscheibe (C). und der Unterlegscheibe (D).

ACHTUNG:
Überprüfen Sie die Halterung: Versuchen Sie nach der Installation der Halterung, das Gerät mit leichtem Druck zu kippen. Kippt das Gerät nicht, ist die Halterung sicher montiert. Kippt das Gerät dennoch, muss die Halterung gemäß diesen Anweisungen erneut installiert werden.

➢ Umkehren des Türanschlags

So kehren Sie die Tür von Rechtsanschlag auf Linksanschlag um
Für PN18S-HHB, PN18D-HHB, PN45S-HHB-2, PN45D-HHB-2

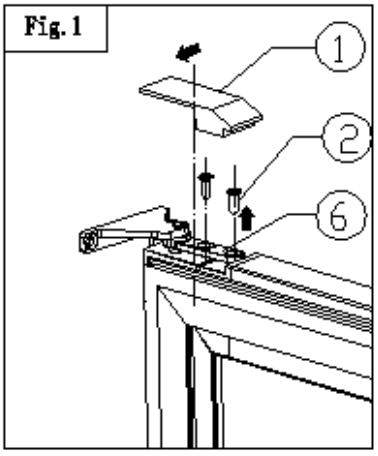

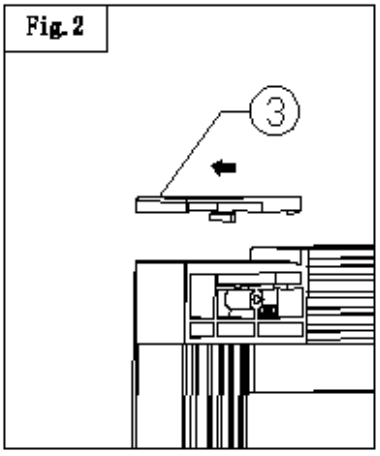

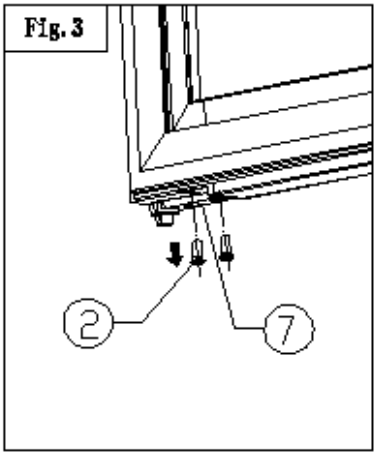

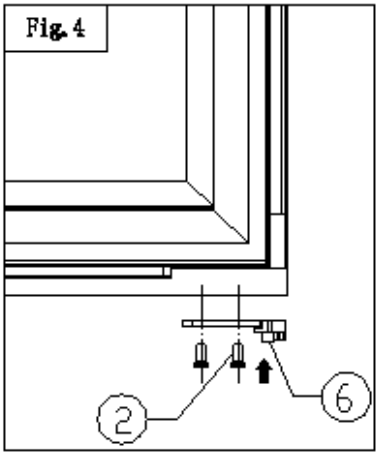

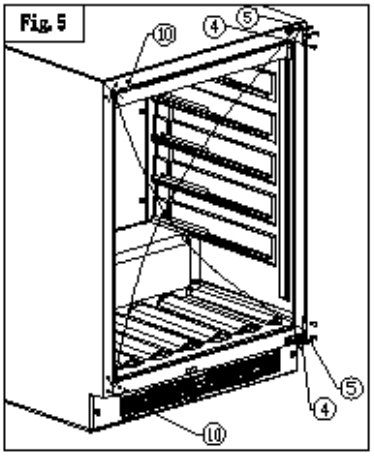

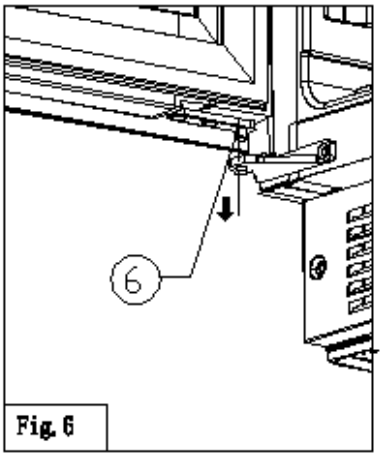

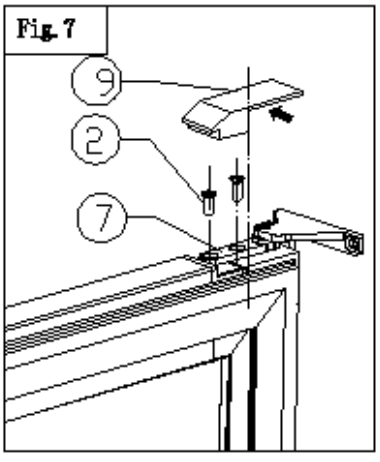

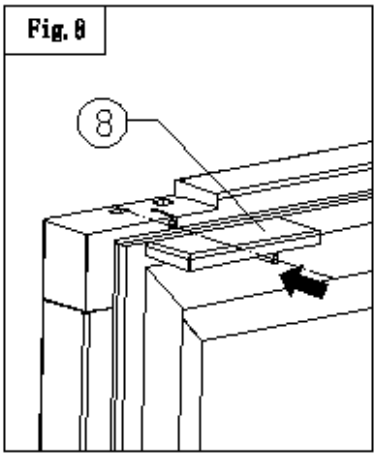

①Zierabdeckung oberes rechtes Türscharnier
② Begrenzungsschrauben
③Zierabdeckung obere linke Ecke
④ Schrauben für oberes und unteres Türscharnier
⑤ oberes und unteres Türscharnier
⑥ rechte obere Begrenzungsteile
⑦ untere rechte Begrenzungsteile
⑧ Zierabdeckung obere rechte Ecke
⑨Zierabdeckung oberes linkes Scharnier
⑩ obere und untere Ziernägel

1、Öffnen Sie die Tür, drücken Sie die rechte Türscharnier-Dekorabdeckung (1) und die linke obere Eck-Dekorabdeckung (3) entsprechend der Pfeilrichtung vollständig heraus und nehmen Sie sie ab (Abb. 1.2);
2、 Die 2 Schrauben (2) (Abb. 1) der rechten oberen Begrenzung (6) lösen, den Türkörper nach außen bewegen und abnehmen, anschließend die rechte obere Begrenzung (6) abnehmen, die in der unteren linken Ecke des Türkörpers eingebaut ist (Abb. 4);
3、 2 Schrauben (2) (Abb. 3) des rechten unteren Begrenzers (7) lösen, den rechten unteren Begrenzer (7) entfernen und beiseite legen,
4、 Nehmen Sie die oberen und unteren Ziernägel (10) heraus, demontieren Sie die 6 oberen und unteren Türscharnierschrauben (4) und entfernen Sie die oberen und unteren Türscharniere (5). Nach der Umkehrung werden sie jeweils links installiert, wie durch den Pfeil in der Abbildung angezeigt (Abb. 5).
5、 Richten Sie zuerst den Distanzstückwellenkern (6) an der Unterseite des Türkörpers auf das Dornloch der Türscharnierwelle aus und installieren Sie ihn am linken Türscharnier (Abb. 6);
6、 Das untere rechte Begrenzungsstück (7) in die Dornbohrung des oberen Scharniers einsetzen, dann die Tür nach Richten Sie es mit dem Schraubenloch des Begrenzungsstücks (7) aus, ziehen Sie es mit den Schrauben (2) fest und montieren Sie die Tür (Abb. 7);
7、 Nehmen Sie die Zierabdeckung des linken Türscharniers (9) und die Zierabdeckung der rechten oberen Türecke (8) aus der Zubehörtasche, richten Sie die Zierabdeckung auf die Nut an der Tür aus, drücken Sie die Türscharnierabdeckung in Pfeilrichtung und installieren Sie sie (Abb. 7.8).
Hinweis: Zum Auswechseln der Tür sind zwei Personen erforderlich.

So kehren Sie die Tür von Rechtsanschlag auf Linksanschlag um

Für PN166S-HHB-1,PN166D-HHB-1

1.Öffnen Sie die Tür und entfernen Sie mit einem Schraubendreher die unteren Schrauben vom rechten Türwelleneisen.

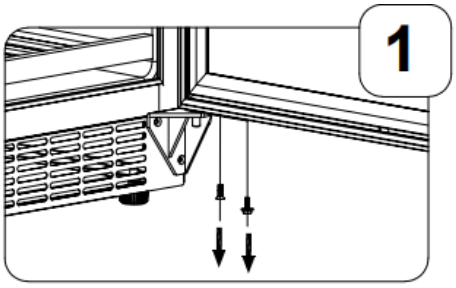

2. Schieben Sie die Unterseite der Tür vorsichtig nach unten und legen Sie sie auf eine gepolsterte Oberfläche, um sie nicht zu beschädigen.

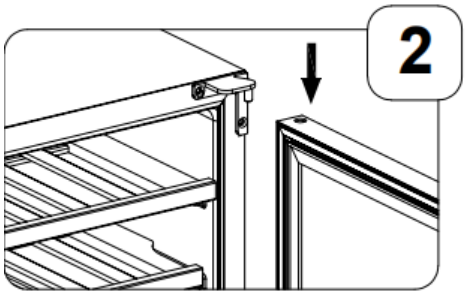

3. Entfernen Sie die Schrauben und das Scharnier vom oberen rechten Scharnier. Entfernen Sie die Plastikkappen von der oberen linken Scharnierecke.

Montieren Sie das neue obere linke Scharnier aus dem Beschlagpaket mit Montageanleitung, indem Sie die Schrauben durch das linke Scharnier am Schrank befestigen. Setzen Sie die Kunststoffkappen in die obere rechte Ecke ein.

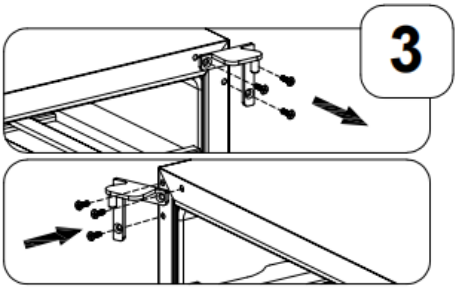

4.Entfernen Sie das rechte Türwelleneisen und die Unterlegscheibe von der unteren rechten Stützhalterung.

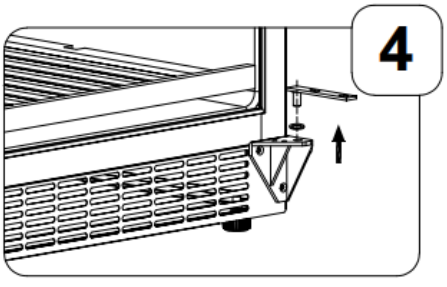

5.Entfernen Sie das rechte untere Scharnier und die Schrauben. Nehmen Sie die Türhalterung heraus, montieren Sie die Türhalterung rechts, nehmen Sie die Türbewegungsplatte heraus, montieren Sie die Türbewegungsplatte rechts.

Montieren Sie das neue untere linke Scharnier aus dem Beschlagpaket mit Montageanleitung, indem Sie die Schrauben am Schrank befestigen.

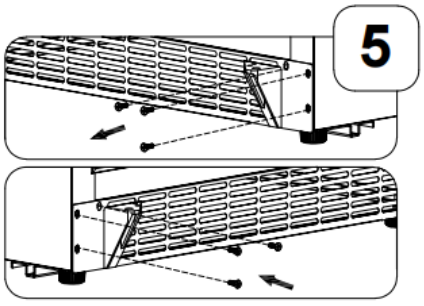

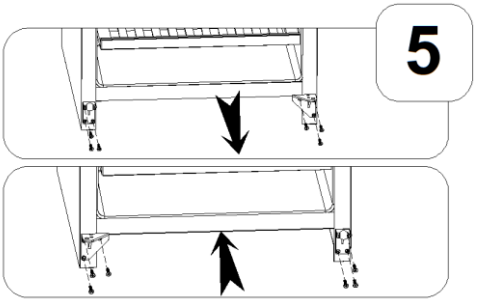

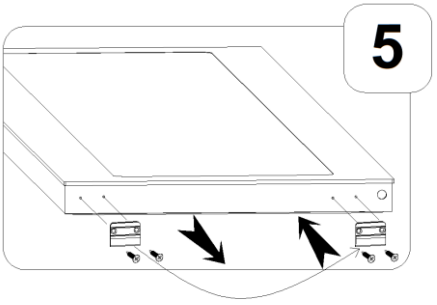

6.Installieren Sie die Unterlegscheibe und das neue linke Türwelleneisen aus dem Hardwarepaket, das die Installationsanleitung am linken unteren Scharnier enthält.

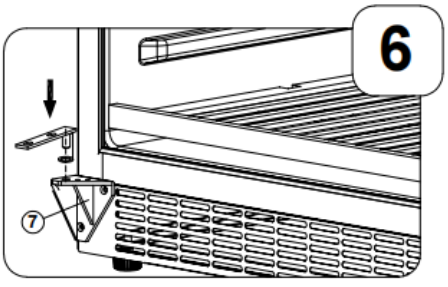

7. Setzen Sie die Tür vorsichtig in das obere linke Eckscharnier ein und schieben Sie die Tür dann auf den Knopf des unteren Scharniers und sichern Sie die Tür, indem Sie die unteren Schrauben anbringen.

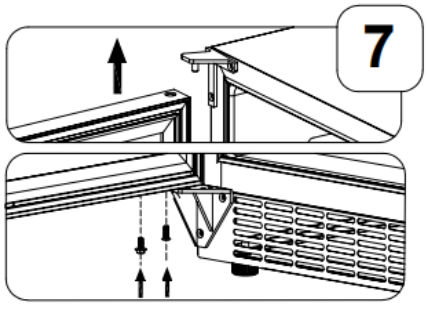

➢ Installationsspezifikationen für Einbauzwecke

Für PN18S-HHB,PN18D-HHB

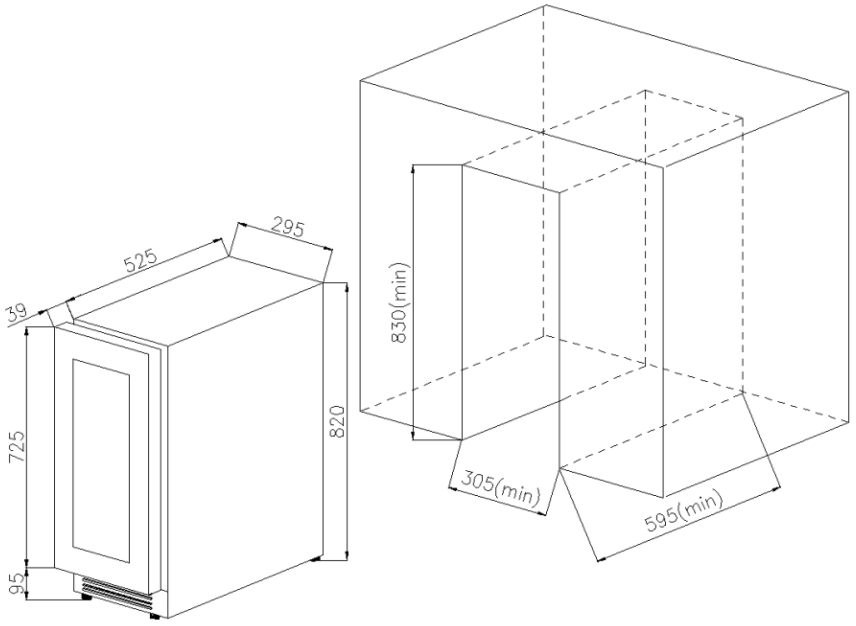

PN45S-HHB-2, PN45D-HHB-2

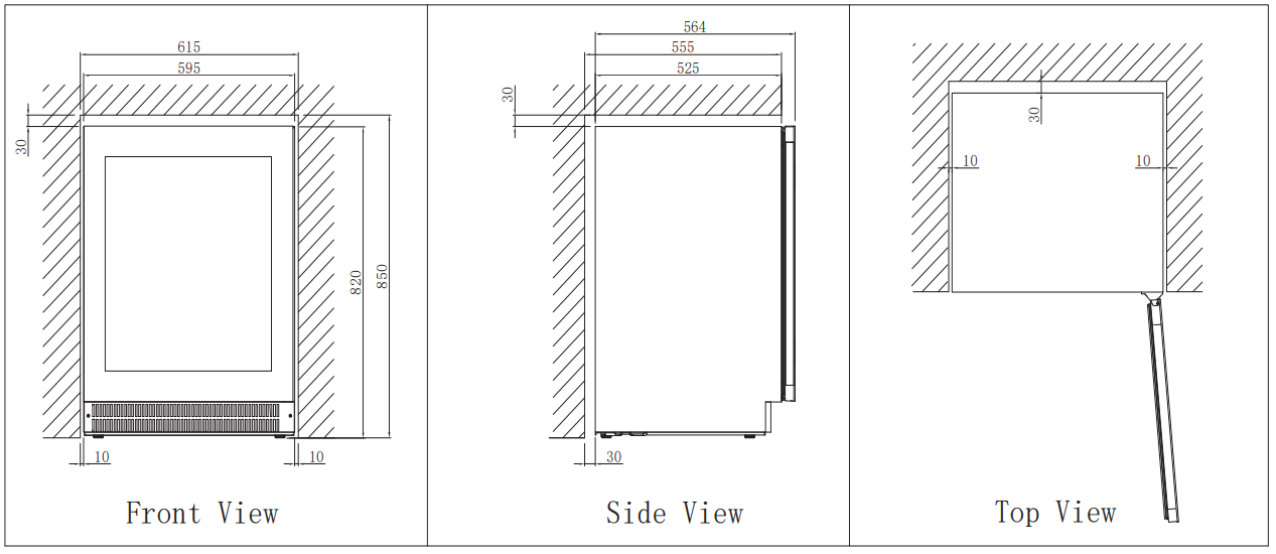

Für PN166S-HHB-1,PN166D-HHB-1

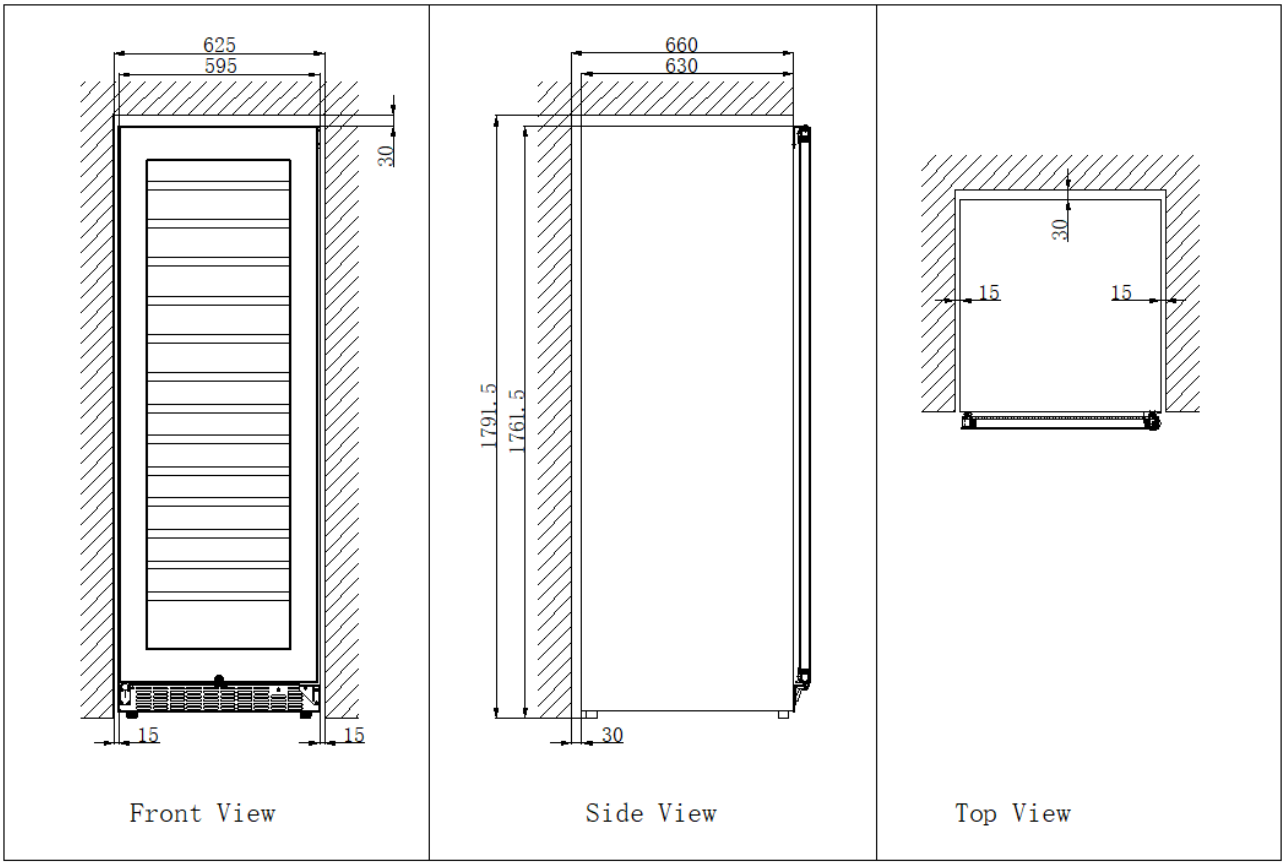

➢ **<u>Empfohlene Temperatureinstellungen</u>**

Zur Aufbewahrung ALLER WEINSORTEN	12 ° c bis 14 ° c
Champagner NV, Schaumwein	6 ° c
Champagner Jahrgang	10 ° c
Trockener weißer Semillon, Sauvignon Blanc	8 ° c
Trockener Weißwein Gewürztraminer, Riesling	10 ° c
Trockener Weißwein Chardonnay	10 ° c
Jahrgangs-Chardonnay	14 ° c
Süßer Weißwein Sauternes Monbazillac, Spätlese-Eiswein	10 ° c
Süßer Weißwein Sauternes Vintage	14 ° c
Beaujolais	13 ° c
Roter Pinot Noir	16 ° c
Vintage Pinot Noir rot	20 ° c
Roter Cabernet, Merlot, Französisch, Australisch, Neuseeländisch, Chilenisch, Argentinisch, Italienisch, Spanisch, Kalifornisch	20 ° c
Grenache rot, Syrah	16 ° c

PFLEGE UND WARTUNG

➢ **REINIGEN SIE IHREN WEINKÜHLSCHRANK**

- Schalten Sie das Gerät aus, ziehen Sie den Stecker und entfernen Sie alle Teile, einschließlich der Regale und des Gestells.
- Reinigen Sie die Innenflächen mit warmem Wasser und einer milden Lösung.
- Reinigen Sie die Regale mit einer milden Reinigungslösung.
- Wringen Sie überschüssiges Wasser aus dem Schwamm oder Tuch, wenn Sie den Bereich der Bedienelemente oder elektrische Teile reinigen.
- Reinigen Sie das Außengehäuse mit warmem Wasser und einer milden Flüssigreinigung. Gut abspülen und mit einem sauberen, weichen Tuch trocken wischen.

➢ **STROMAUSFALL**

- Die meisten Stromausfälle beheben sich innerhalb weniger Stunden und sollten die Temperatur Ihres Geräts nicht beeinträchtigen, wenn Sie die Tür nur selten öffnen. Bei längeren Stromausfällen müssen Sie die richtigen Maßnahmen zum Schutz Ihrer Geräte ergreifen.

➢ **URLAUB**

- **Kurzurlaub:** Lassen Sie den Weinkühler während eines Urlaubes von weniger als drei Wochen in Betrieb.
- Wenn das Gerät mehrere Monate nicht benutzt wird, entfernen Sie alle Gegenstände und schalten Sie das Gerät aus. Reinigen und trocknen Sie den Innenraum gründlich. Lassen Sie die Tür leicht geöffnet, um Geruchs- und Schimmelbildung zu vermeiden. Blockieren Sie sie gegebenenfalls.

➢ **VERSCHIEBEN SIE IHREN WEINKÜHLSCHRANK**

- Entfernen Sie alle Teile.
- Nehmen Sie lose Gegenstände aus dem Weinkühler (z. B. Regale) heraus oder befestigen Sie sie mit Schaumstoff.
- Drehen Sie das verstellbare Bein bis zur Basis hoch, um Schäden zu vermeiden.
- Kleben Sie die Tür zu.
- Stellen Sie sicher, dass das Gerät sicher steht während des Transports in aufrechter Position. Schützen Sie auch die Außenseite des Geräts mit einer Decke oder ähnlichem.

➢ **ENERGIESPARTIPPS**

- Der Weinkühler sollte im kühlsten Bereich des Raumes aufgestellt werden, entfernt von produzierenden Geräten und ohne direkte Sonneneinstrahlung.

ALLE GERÄTE SIND MIT LED-BELEUCHTUNG AUSGESTATTET. SOLLTE DIE LED-BELEUCHTUNG BESCHÄDIGT SEIN, WENDEN SIE SICH BITTE AN DEN KUNDENDIENST, UM SIE AUSTAUSCHEN ZU LASSEN.

PROBLEME MIT IHREM WEINKÜHLSCHRANK

Viele häufige Probleme mit Weinkühlern lassen sich leicht lösen und so die Kosten eines möglichen Servicebesuchs sparen. Probieren Sie die folgenden Vorschläge aus, um zu sehen, ob Sie das Problem lösen können, bevor Sie das Servicecenter anrufen.

ANLEITUNG ZUR FEHLERSUCHE

PROBLEM	MÖGLICHE URSACHE
Weinkühler funktioniert nicht.	Nicht eingesteckt. Das Gerät ist ausgeschaltet. Der Schutzschalter hat ausgelöst oder eine Sicherung ist durchgebrannt.
Weinkühler ist nicht kalt genug.	Überprüfen Sie die Einstellung der Temperaturregelung. Die äußere Umgebung erfordert möglicherweise eine höhere Einstellung. Die Tür ist zu oft geöffnet. Die Tür ist nicht vollständig geschlossen. Die Türdichtung dichtet nicht richtig ab.
Schaltet sich häufig ein und aus.	Die Raumtemperatur ist höher als normal. Dem Weinkühler wurde eine große Menge Inhalt hinzugefügt. Die Tür ist zu oft geöffnet. Die Tür ist nicht vollständig geschlossen. Die Temperaturregelung ist nicht richtig eingestellt. Die Türdichtung dichtet nicht richtig ab.
Das Licht funktioniert nicht.	Nicht eingesteckt. Der Schutzschalter hat ausgelöst oder eine Sicherung ist durchgebrannt. Die Glühbirne ist durchgebrannt. Der Lichtschalter ist „AUS“.
Vibrationen.	Stellen Sie sicher, dass der Weinkühler waagerecht steht.
Der Weinkühler scheint zu laut zu sein.	Das klappernde Geräusch kann vom Kühlmittelfluss herrühren, was normal ist. Am Ende jedes Zyklus hören Sie möglicherweise gurgelnde Geräusche, die durch den Kühlmittelfluss in Ihrem Weinkühler verursacht werden. Das Zusammenziehen und Ausdehnen der Innenwände kann zu Knall- und Knistergeräuschen führen. Der Weinkühler steht nicht eben.
Die Tür schließt nicht richtig.	Der Weinkühler steht nicht eben. Die Tür wurde verkehrt herum angebracht und nicht richtig eingebaut. Die Dichtung ist verschmutzt. Die Regale sind nicht an ihrer Position.
An der Tür bildet sich Kondenswasser.	Aufgrund der hohen Luftfeuchtigkeit bildet sich Kondenswasser an der Tür. Installieren Sie das Gerät in einem trockenen und/oder klimatisierten Raum mit ausreichender Belüftung.
An der Glastür kann sich Kondenswasser bilden.	Aufgrund der hohen Luftfeuchtigkeit bildet sich Kondenswasser an der Tür. Installieren Sie das Gerät in einem trockenen und/oder klimatisierten Raum mit ausreichender Belüftung.

CANTINA PER VINI

MANUALE D'USO

Numero modello

PN18S-HHB

PN18D-HHB

PN45S-HHB-2

PN45D-HHB-2

PN166S-HHB-1

PN166D-HHB-1

www.pevino.com

PRIMA DELL'USO, LEGGERE E SEGUIRE TUTTE LE NORME DI SICUREZZA E LE ISTRUZIONI PER L'USO.

ATTENZIONE!

- Per evitare di danneggiare la guarnizione della porta, assicurarsi che la porta sia completamente aperta quando si estraggono i ripiani dal vano guide.
- L'apparecchio deve essere posizionato in modo che la spina sia accessibile. Scollegare la spina elettrica. cavo. Spostare il mobile nella sua posizione finale. Non spostare il mobile mentre carica di vino. Potresti deformare il corpo. La cantina dovrebbe essere installata in un luogo adatto per evitare di toccare il compressore con le mani.
- Questo apparecchio non è destinato all'uso da parte di persone (bambini inclusi) con capacità ridotte capacità fisiche, sensoriali o mentali, o mancanza di esperienza e conoscenza, a meno che non siano stati supervisionati o abbiano ricevuto istruzioni sull'uso dell'apparecchio da una persona responsabile della loro sicurezza.
- I bambini devono essere sorvegliati per assicurarsi che non giochino con l'apparecchio.
- Se il cavo di alimentazione è danneggiato, deve essere sostituito dal produttore, dal suo agente di assistenza o da una persona qualificata per evitare pericoli.

Questo apparecchio può essere utilizzato da bambini di età pari o superiore a 8 anni e da persone con ridotte capacità
capacità fisiche, sensoriali o mentali o mancanza di esperienza e conoscenza se sono stati supervisionati o non giocano con l'apparecchio. La pulizia e la manutenzione da parte dell'utente non devono essere eseguite da bambini senza supervisione.

- AVVERTENZA: Mantenere le aperture di ventilazione, nell'involucro dell'apparecchio o nella parte integrata struttura, libera da ostruzioni.
- AVVERTENZA: Non utilizzare dispositivi meccanici o altri mezzi per accelerare lo sbrinamento processi diversi da quelli raccomandati dal produttore.
- AVVERTENZA: Non danneggiare il circuito refrigerante.
- AVVERTENZA: Non utilizzare apparecchi elettrici all'interno degli scomparti per la conservazione degli alimenti di apparecchio, a meno che non siano del tipo raccomandato dal produttore.

Questo apparecchio di refrigerazione non è adatto per congelare alimenti.
Non conservare sostanze esplosive come bombolette spray con propellente infiammabile in questo apparecchio.
Questo apparecchio è destinato all'uso domestico e in applicazioni simili, come

- aree cucina per il personale in negozi, uffici e altri ambienti di lavoro.
- fattorie e dai clienti in hotel, motel e altri ambienti di tipo residenziale.
- ambienti tipo bed and breakfast.
- catering e applicazioni simili non al dettaglio.
- AVVERTENZA: Per evitare pericoli dovuti all'instabilità dell'apparecchio, fissarlo secondo le istruzioni.

Per evitare la contaminazione del vino, rispettare le seguenti istruzioni:

- L'apertura della porta per lunghi periodi può causare un aumento significativo della temperatura nei comparti dell'elettrodomestico.
- Pulire regolarmente le superfici che possono entrare in contatto con le bottiglie e i sistemi di scarico accessibili.
- Pulire i serbatoi dell'acqua se non sono stati utilizzati per 48 ore; sciacquare il sistema idrico collegato a una fonte d'acqua se l'acqua non è stata prelevata per 5 giorni.
- Se l'apparecchio frigorifero viene lasciato vuoto per lunghi periodi, spegnerlo, sbrinarlo, pulirlo, asciugarlo e lasciare la porta aperta per evitare la formazione di muffa al suo interno.

NON TENTARE IN NESSUN CASO DI COLLEGARE O PROLUNGARE IL CAVO.

ISTRUZIONI IMPORTANTI SULLA SICUREZZA

(AVVERTENZA)	Per ridurre il rischio di incendio, scossa elettrica o lesioni durante l'uso dell'apparecchio, seguire queste precauzioni di base:

- Leggere tutte le istruzioni prima di utilizzare il refrigeratore per vino.
- **PERICOLO o AVVERTENZA:** Rischio di intrappolamento dei bambini.
  L'intrappolamento e il soffocamento dei bambini non sono problemi del passato. Gli elettrodomestici abbandonati o dismessi sono ancora pericolosi. anche se "restano in garage solo per qualche giorno".
- **Prima di smaltire il vecchio refrigeratore per vino:** rimuovere la porta. Lasciare i ripiani in posizione in modo che i bambini non possano arrampicarsi facilmente all'interno.
- Non permettere mai ai bambini di utilizzare, giocare o gattonare all'interno dell'apparecchio.
- Non pulire mai le parti dell'apparecchio con liquidi infiammabili. I vapori possono causare un rischio di incendio o esplosione.
- Non conservare o utilizzare benzina o altri vapori e liquidi infiammabili nelle vicinanze di questo o di qualsiasi altro apparecchio. I vapori possono creare un rischio di incendio o esplosione. Non conservare sostanze esplosive come bombolette spray con propellente infiammabile in questo apparecchio.
- **AVVERTENZA:** mantenere libere da ostruzioni le aperture di ventilazione, nell'involucro dell'apparecchio o nella struttura integrata.
- Non utilizzare dispositivi meccanici o altri mezzi per accelerare il processo di sbrinamento, diversi da quelli raccomandati dal produttore.
- **AVVERTENZA:** Per evitare pericoli dovuti all'instabilità dell'apparecchio, fissarlo secondo le istruzioni.
- **AVVERTENZA:** Non danneggiare il circuito refrigerante.
- **AVVERTENZA:** non utilizzare apparecchi elettrici all'interno degli scomparti per la conservazione degli alimenti dell'apparecchio, a meno che non siano del tipo raccomandato dal produttore.

- **Il refrigerante di questi apparecchi è R600a. Articoli infiammabili ed esplosivi non devono essere posizionati all'interno o in prossimità dell'apparecchio, per evitare incendi o esplosioni.**

-Conservare queste istruzioni-

ISTRUZIONI DI INSTALLAZIONE

➢ **Prima di utilizzare il refrigeratore per vino**

- Rimuovere l'imballaggio esterno e interno.
- Prima di collegare il refrigeratore per vino alla fonte di alimentazione, lasciarlo in posizione verticale per circa 2 ore. Ciò ridurrà la possibilità di un malfunzionamento del sistema di raffreddamento dovuto alla manipolazione durante il trasporto.
- Pulire la superficie interna con acqua tiepida utilizzando un panno morbido.
- Questo apparecchio è destinato all'uso domestico e in applicazioni simili, come
  - aree cucina per il personale in negozi, uffici e altri ambienti di lavoro.
  - fattorie e dai clienti in hotel, motel e altri ambienti di tipo residenziale.
  - ambienti tipo bed and breakfast.
  - catering e applicazioni simili non al dettaglio.
- Quando si smaltisce l'apparecchio, scegliere un sito di smaltimento autorizzato.

➢ **Installazione del refrigeratore per vino**

- Questo apparecchio è progettato per l'installazione indipendente o da incasso (completamente incassato) (fare riferimento alla posizione dell'adesivo sul retro di questo apparecchio). PN7 è solo per l'incasso.
- **Questo apparecchio è destinato esclusivamente alla conservazione del vino.**
- Posizionare la cantinetta per vino su un pavimento sufficientemente robusto da sostenerla quando è completamente carica. Per livellare la cantinetta per vino, regolare il piedino di livellamento anteriore nella parte inferiore della cantinetta per vino/cooler.
- Questo apparecchio utilizza refrigerante infiammabile. Pertanto, non danneggiare mai le tubazioni di raffreddamento durante il trasporto. Posizionare la cantinetta vino lontano dalla luce solare diretta e da fonti di calore (fornelli, termosifoni, termosifoni, ecc.). La luce solare diretta può danneggiare il rivestimento in acrilico e le fonti di calore possono aumentare il consumo elettrico. Anche temperature ambiente estremamente fredde possono causare il malfunzionamento dell'unità.
- Evitare di collocare l'unità in aree umide.
- Collegare la cantinetta vino a una presa a muro dedicata, correttamente installata e dotata di messa a terra. Non tagliare o rimuovere in nessun caso il terzo polo (di terra) dal cavo di alimentazione. Per qualsiasi domanda riguardante l'alimentazione e/o la messa a terra, rivolgersi a un elettricista certificato o a un centro di assistenza autorizzato Products.
- Maniglie delle porte, cerniere delle porte, vassoi e cestelli per un periodo minimo di sette anni e guarnizioni delle porte per un periodo minimo di 10 anni, dopo l'immissione sul mercato dell'ultima unità del modello.
- Termostati, sensori di temperatura, circuiti stampati e sorgenti luminose sono disponibili per un periodo minimo di sette anni dopo l'immissione sul mercato dell'ultima unità del modello.

➢ **Attenzione**

- Conservare il vino in bottiglie sigillate.
- Non sovraccaricare il mobile.
- Non aprire la porta se non necessario.
- Non coprire i ripiani con fogli di alluminio o altri materiali che potrebbero impedire la circolazione dell'aria.
- Se il Wine Cooler dovesse essere riposto inutilizzato per lunghi periodi, si consiglia, dopo un'accurata pulizia, di lasciare la porta socchiusa per consentire all'aria di circolare all'interno del mobile ed evitare possibili formazioni di condensa, muffa o cattivi odori.

➢ **Limiti della temperatura ambiente**

Questo apparecchio è progettato per funzionare alle temperature ambiente specificate dalla sua classe di temperatura indicata sulla targhetta dei dati tecnici.

Classe	Simbolo	Intervallo di temperatura ambiente (℃)
Temperato esteso	SN	+ 10 a + 32
Temperato	N	+ 16 a + 32
Subtropicale	ST	+ 16 a + 38
Tropicale	T	+ 16 a + 43

➢ CARICO

Il numero massimo di bottiglie che possono essere caricate nel mobile è solo a titolo informativo; queste informazioni non sono contrattuali; forniscono un mezzo per stimare rapidamente le dimensioni del dispositivo.

Caricamento per PN18S-HHB

Proposta di caricamento bombola n. 1
Totale: 19 bottiglie (Bordeaux)

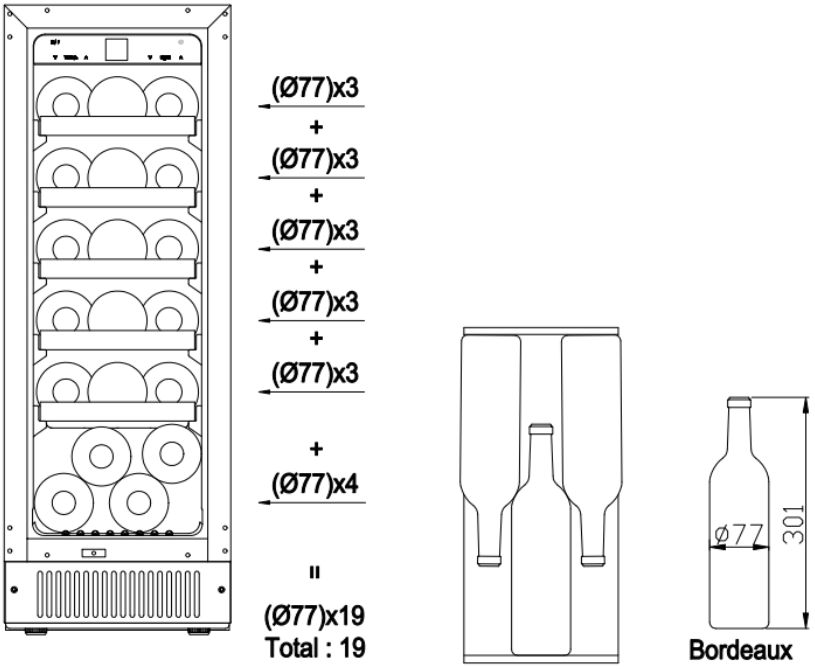

Proposta di caricamento bombola n. 2
Totale: 19 bottiglie (4 bottiglie di Bordeaux e 15 bottiglie di Borgogna)

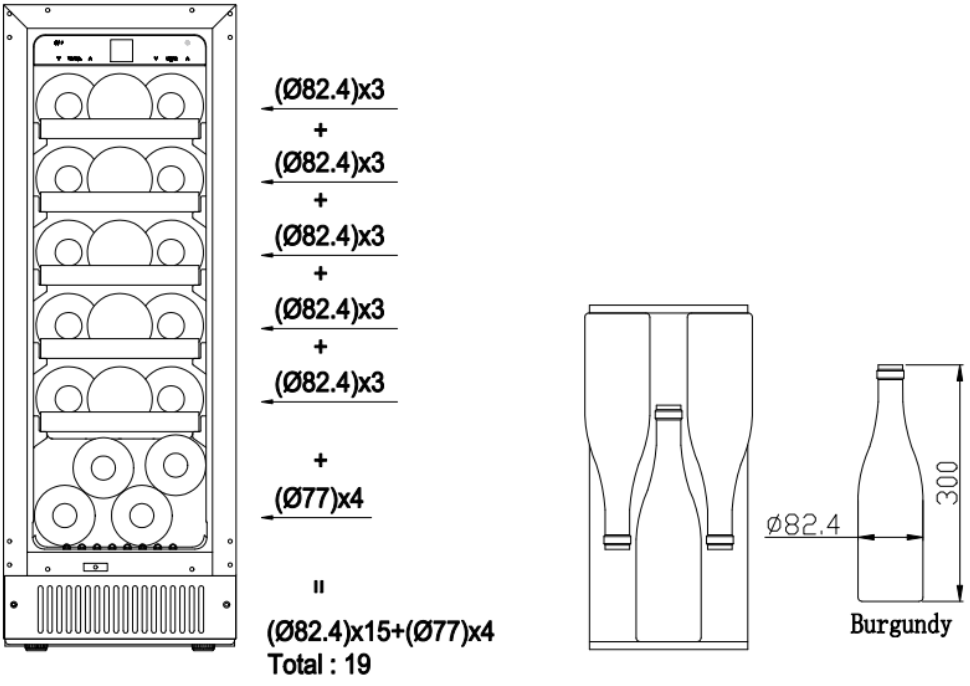

Proposta di caricamento bombola n. 3
Totale: 19 bottiglie (4 bottiglie di Bordeaux e 15 bottiglie di Champagne)

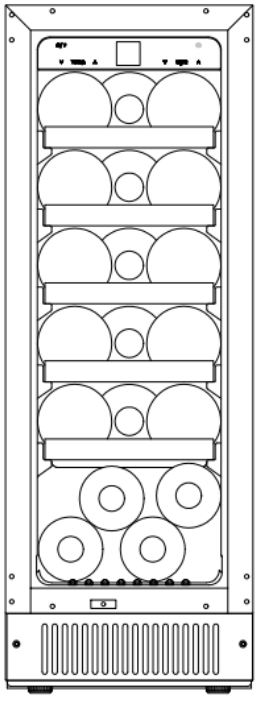

(Ø88.4)x3
+
(Ø88.4)x3
+
(Ø88.4)x3
+
(Ø88.4)x3
+
(Ø88.4)x3
+
(Ø77)x4
=
(Ø88.4)x15+(Ø77)x4
Total : 19

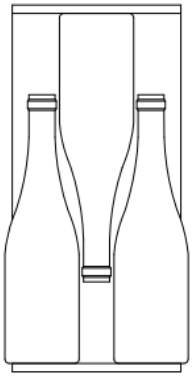

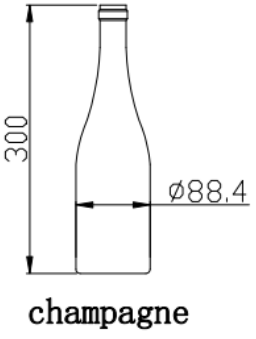

Caricamento per PN18D-HHB

Proposta di caricamento bombola n. 1
Totale: 16 bottiglie (Bordeaux)

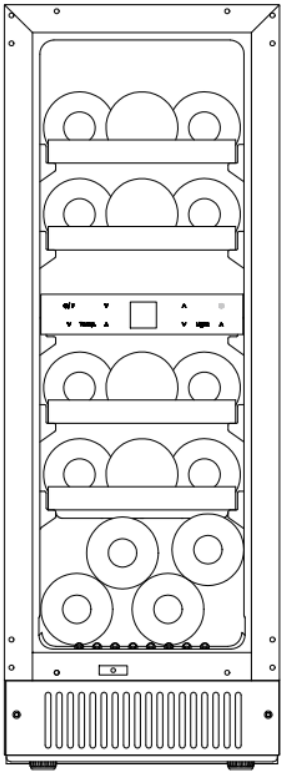

(Ø77)x3
+
(Ø77)x3
+
(Ø77)x3
+
(Ø77)x3
+
(Ø77)x4
=
(Ø77)x16
Total : 16

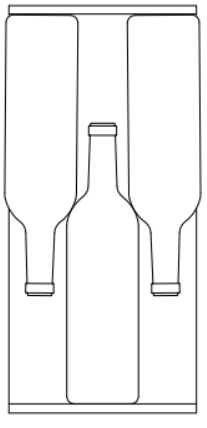

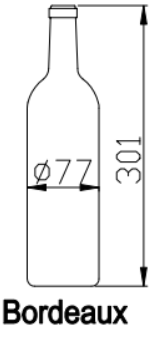

Proposta di caricamento bombola n. 2
Totale: 16 bottiglie (4 bottiglie di Bordeaux e 12 bottiglie di Borgogna)

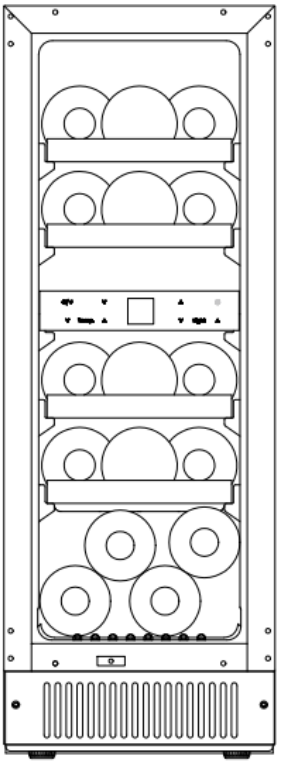

(Ø82.4)x3
+
(Ø82.4)x3
+

(Ø82.4)x3
+
(Ø82.4)x3

+
(Ø77)x4

=
(Ø82.4)x12+(Ø77)x4
Total : 16

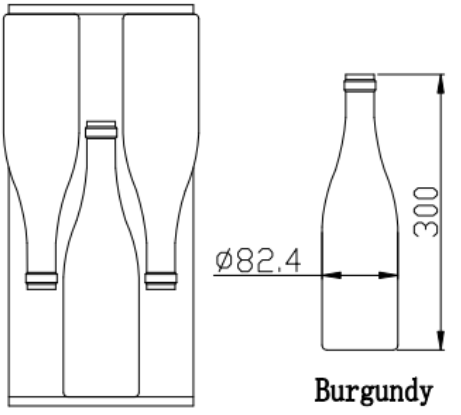

Proposta di caricamento bombola n. 3
Totale: 19 bottiglie (4 bottiglie di Bordeaux e 12 bottiglie di champagne)

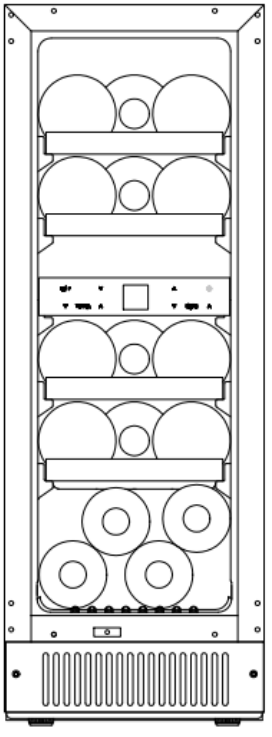

(Ø88.4)x3
+
(Ø88.4)x3
+
(Ø88.4)x3
+
(Ø88.4)x3
+
(Ø88.4)x3

+
(Ø77)x4

=
(Ø88.4)x12+(Ø77)x4
Total : 16

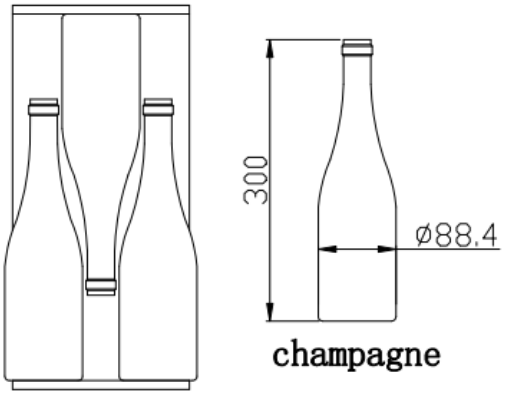

Caricamento per PN45S-HHB-2

Proposta di caricamento bombola n. 1
Ripiano: ripiano intero (5)
Totale: 41 bottiglie (Bordeaux)

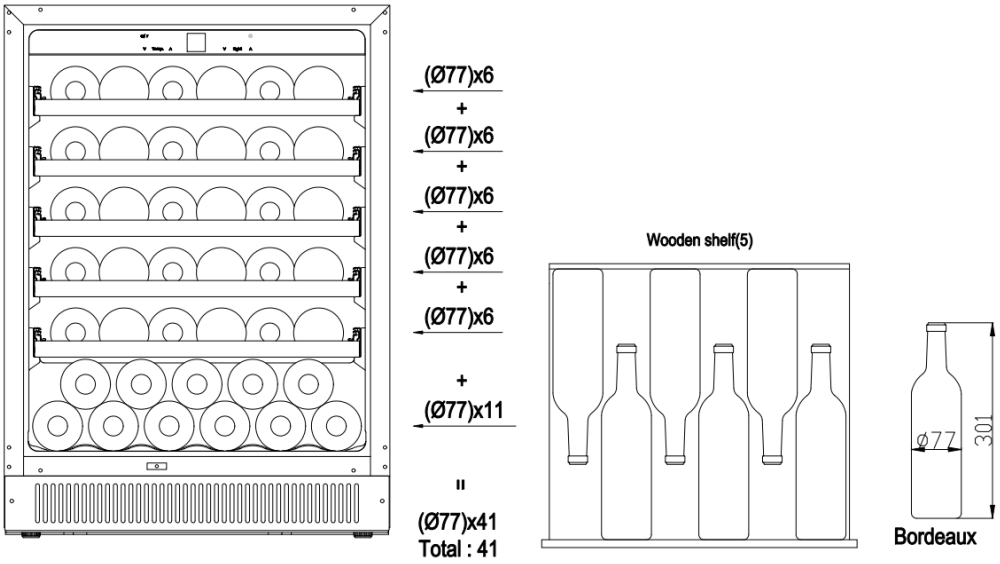

Proposta di caricamento bombola n. 2
Il design del ripiano è lo stesso della proposta n. 1
Totale: 46 bottiglie (Bordeaux 16 bottiglie e Borgogna 30 bottiglie)

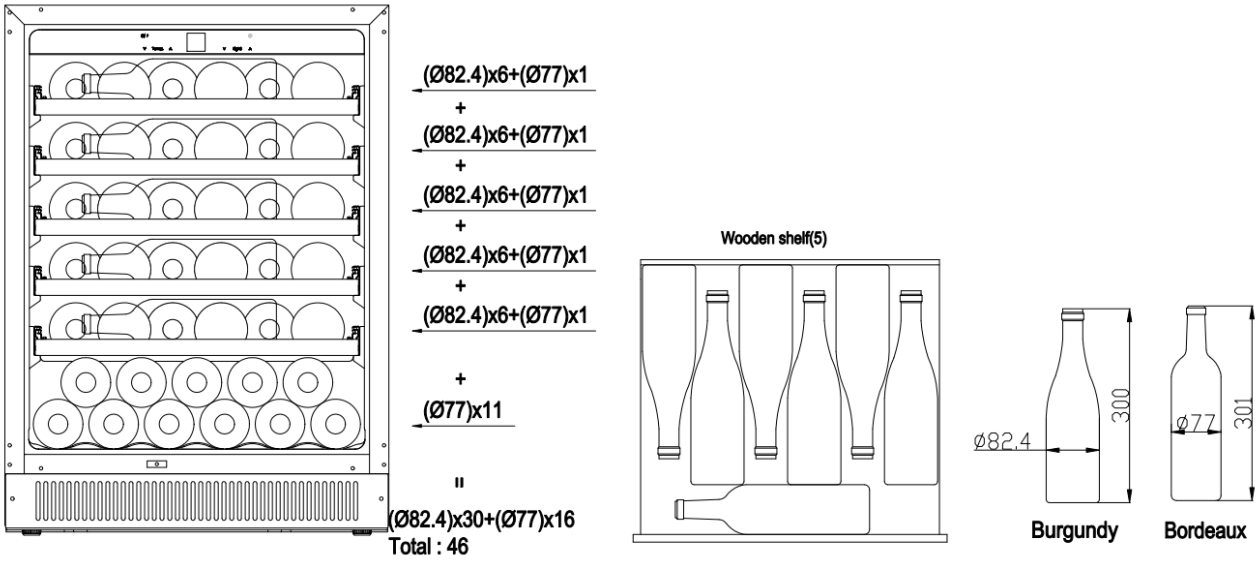

Proposta di caricamento bombola n. 3
Il design del ripiano è lo stesso della proposta n. 1
Totale: 46 bottiglie (Bordeaux 16 bottiglie e Champagne 30 bottiglie)

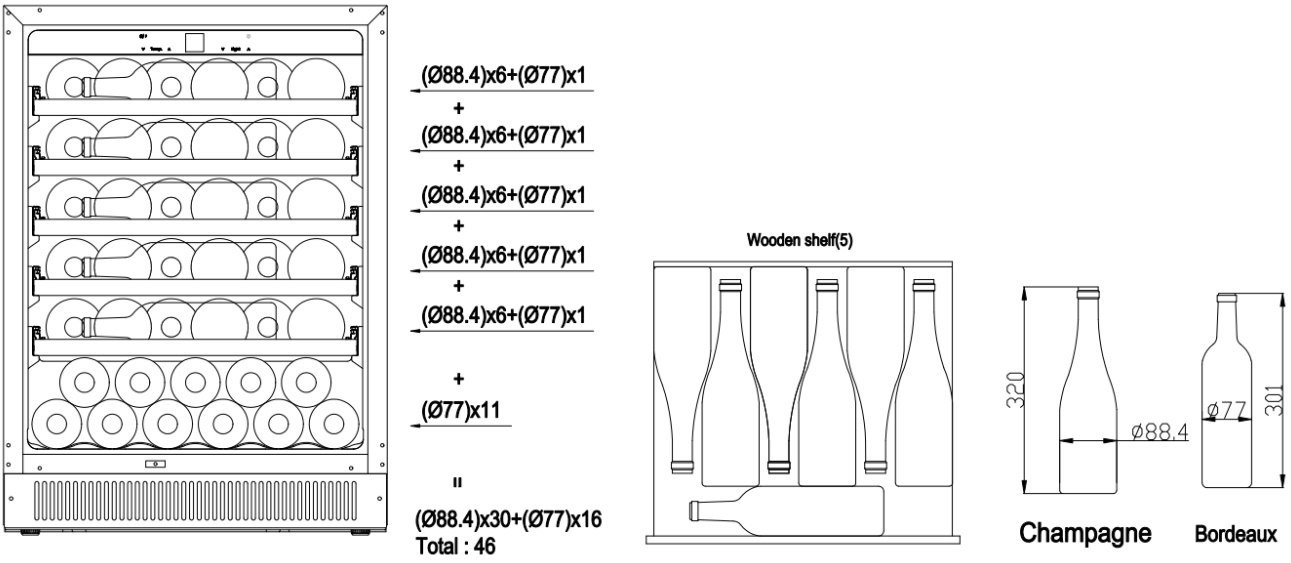

Caricamento per PN45D-HHB-2

Proposta di caricamento bombola n. 1
Ripiano: ripiano intero (4)
Totale: 39 bottiglie (Bordeaux)

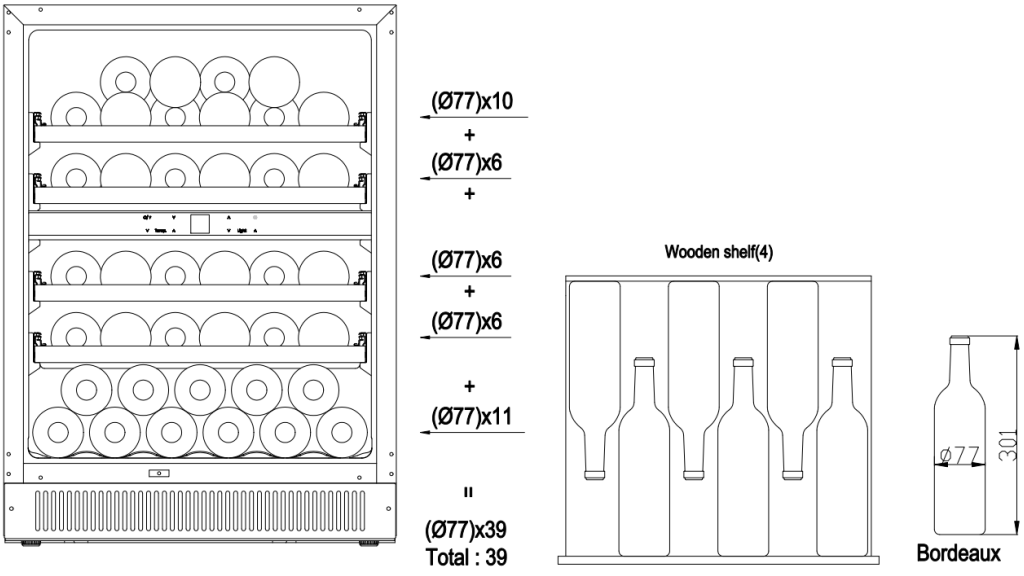

Nota: quando si prende lo strato superiore di vino, non far scorrere il ripiano.

Proposta di caricamento bombola n. 2
Il design del ripiano è lo stesso della proposta n. 1
Totale: 43 bottiglie (Bordeaux 15 bottiglie e Borgogna 28 bottiglie)

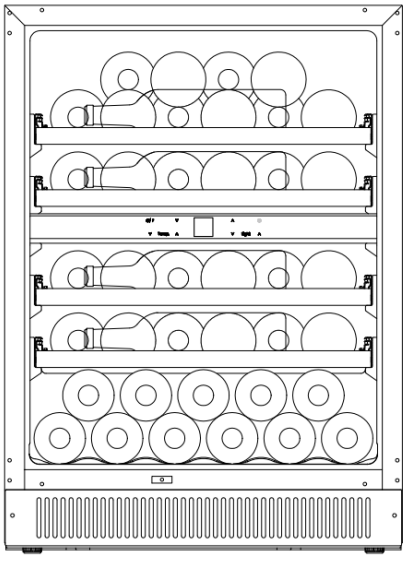

(Ø82.4)x10+(Ø77)x1
+
(Ø82.4)x6+(Ø77)x1
+
(Ø82.4)x6+(Ø77)x1
+
(Ø82.4)x6+(Ø77)x1
+
(Ø77)x11
=
(Ø82.4)x28+(Ø77)x15
Total : 43

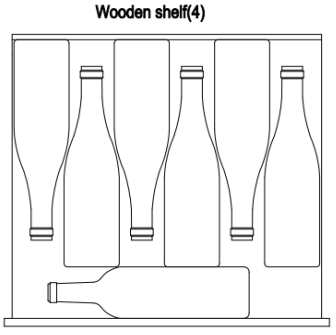

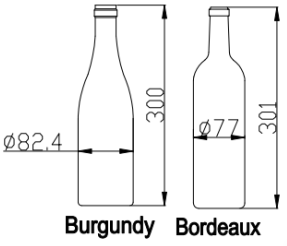

Nota: quando si prende lo strato superiore di vino, non far scorrere il ripiano.

Proposta di caricamento bombola n. 3
Il design del ripiano è lo stesso della proposta n. 1
Totale: 42 bottiglie (Bordeaux 15 bottiglie e Champagne 28 bottiglie)

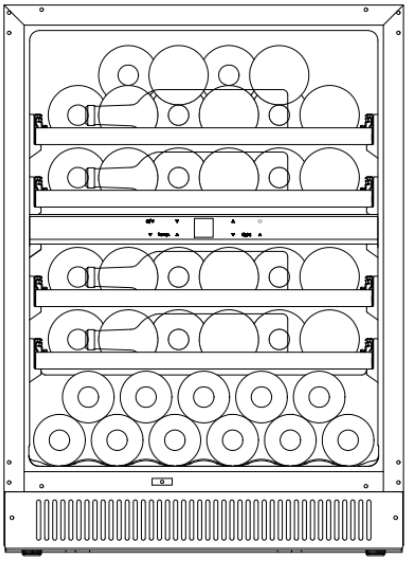

(Ø88.4)x10+(Ø77)x1
+
(Ø88.4)x6+(Ø77)x1
+
(Ø88.4)x6+(Ø77)x1
+
(Ø88.4)x6+(Ø77)x1
+
(Ø77)x11
=
(Ø88.4)x28+(Ø77)x15
Total : 43

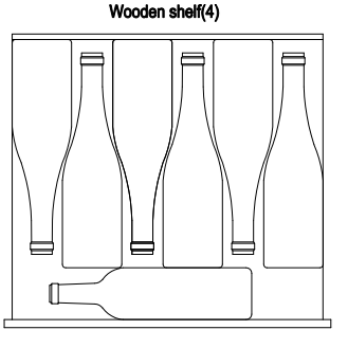

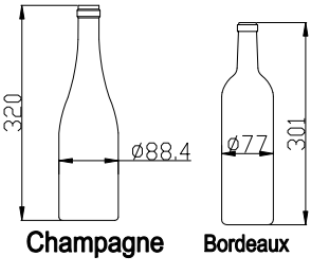

Nota: quando si prende lo strato superiore di vino, non far scorrere il ripiano.

Caricamento per PN166S-HHB-1

Proposta di caricamento bombola n. 1
Ripiano: ripiano intero (13)
Totale: 132 bottiglie (Bordeaux)

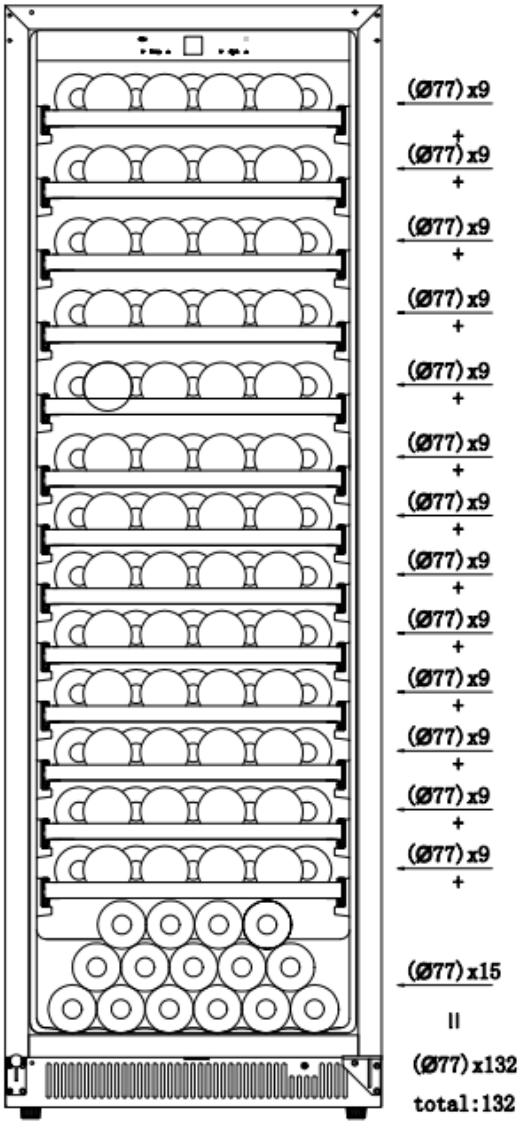

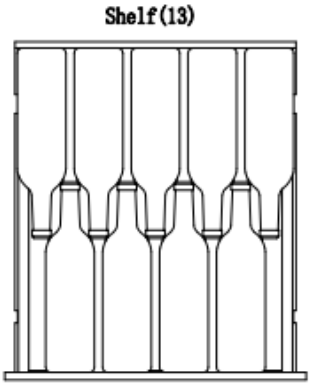

Bordeaux

Proposta di caricamento bombola n. 2
Il design del ripiano è lo stesso della proposta n. 1
Totale: 132 bottiglie (Bordeaux 15 bottiglie e Borgogna 117 bottiglie)

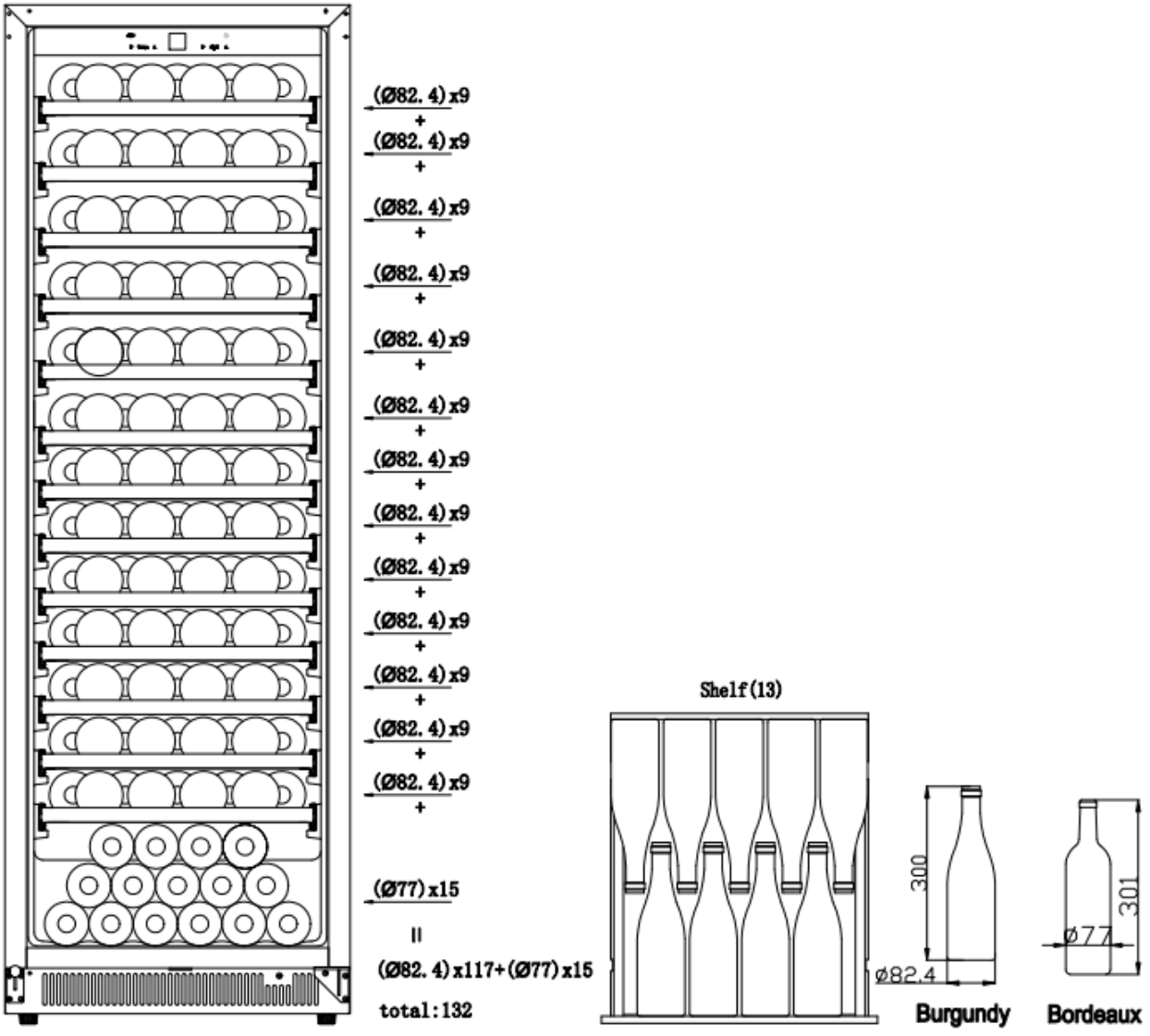

Proposta di caricamento bombola n. 3
Il design del ripiano è lo stesso della proposta n. 1
Totale: 132 bottiglie (Bordeaux 15 bottiglie e Champagne 54 bottiglie + 63 bottiglie)

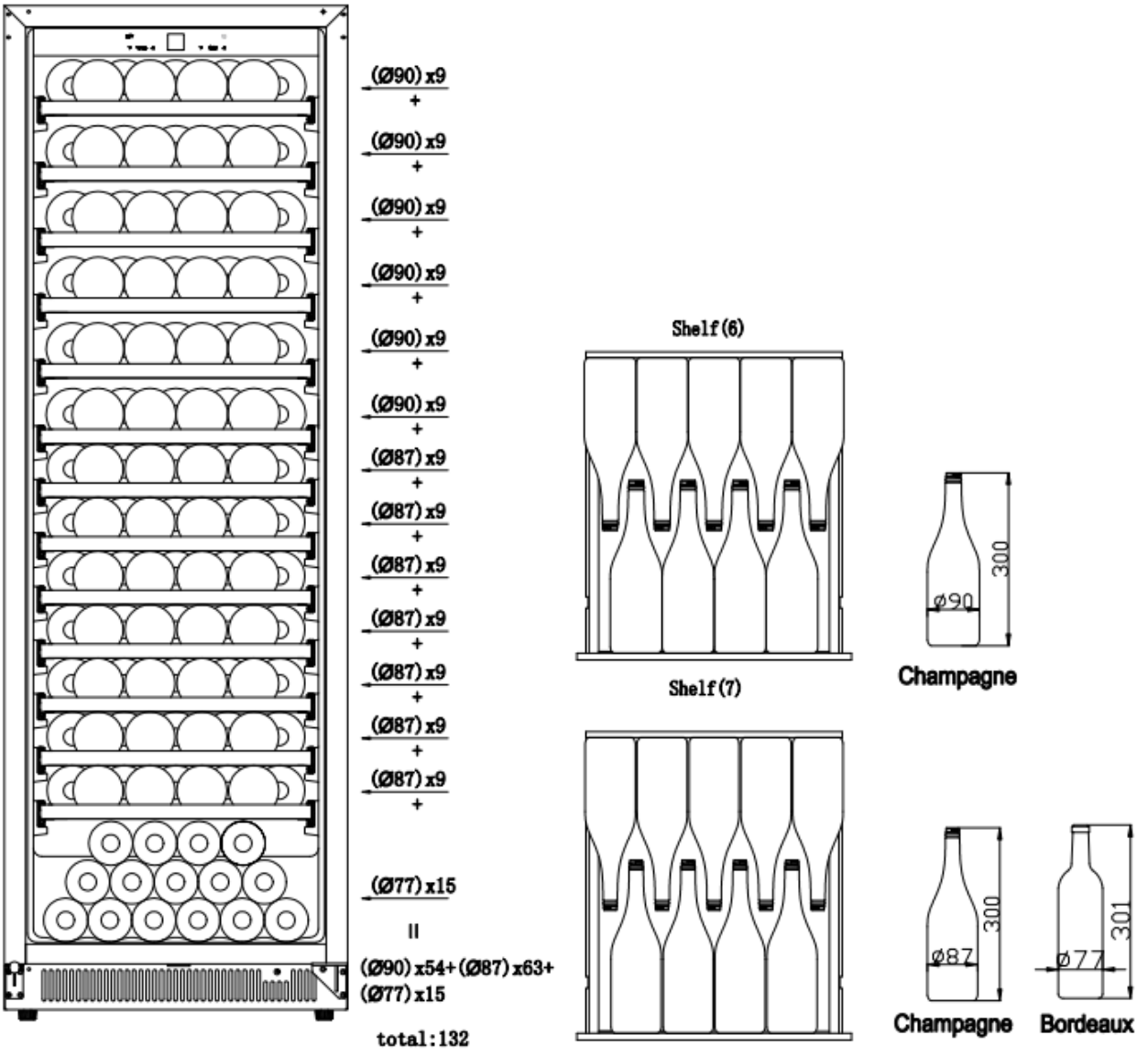

Caricamento per PN166D-HHB-1

Proposta di caricamento bombola n. 1
Ripiano: ripiano intero (12)
Totale: 123 bottiglie (Bordeaux)

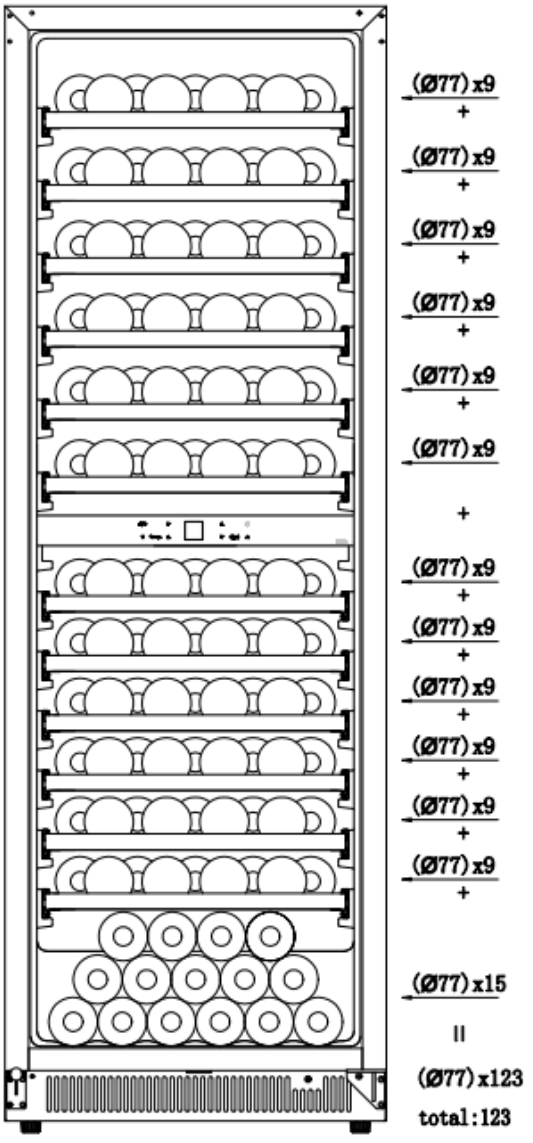

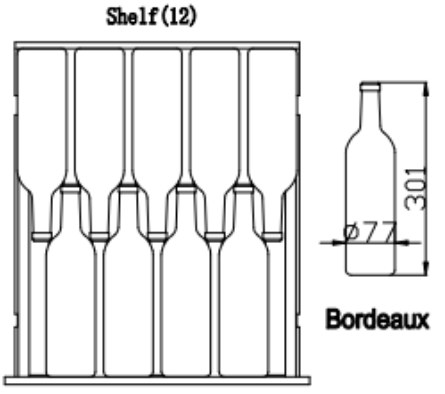

Proposta di caricamento bombola n. 2
Il design del ripiano è lo stesso della proposta n. 1
Totale: 123 bottiglie (Bordeaux 15 bottiglie e Borgogna 108 bottiglie)

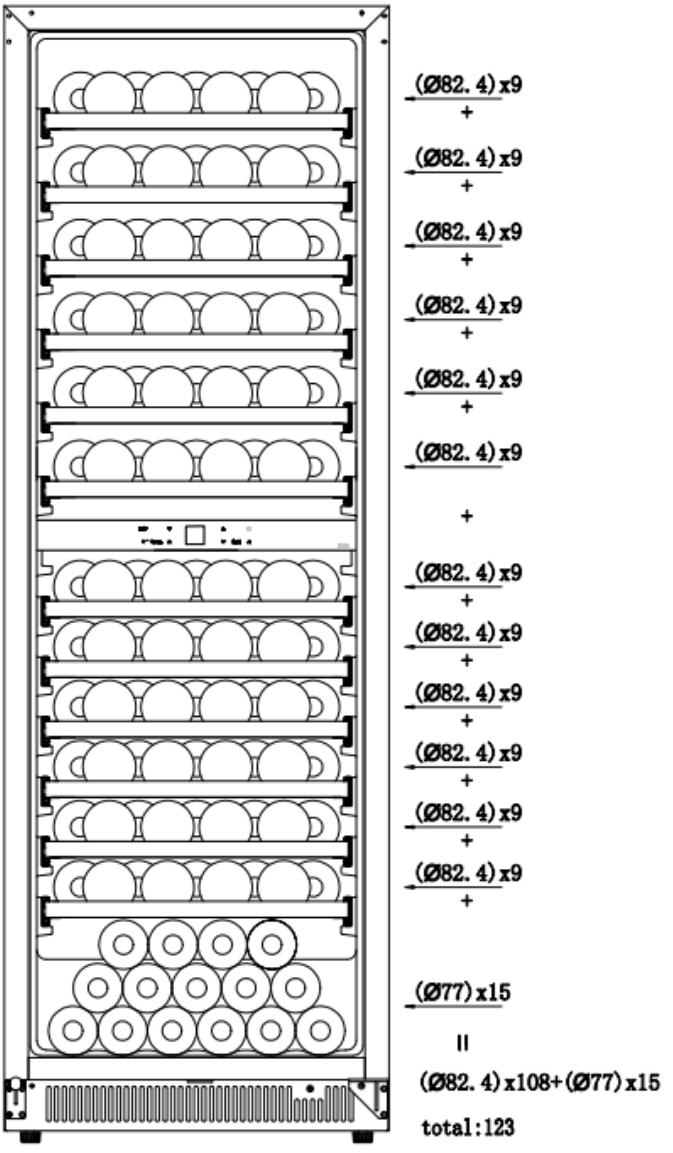

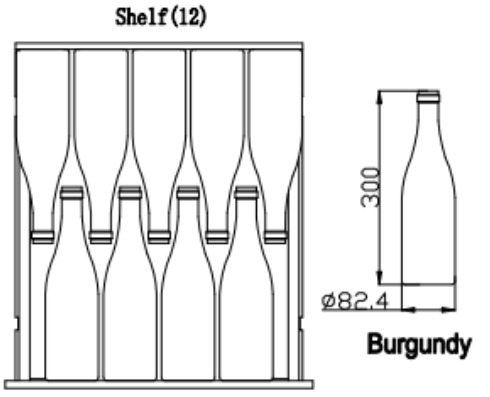

Proposta di caricamento bombola n. 3
Il design del ripiano è lo stesso della proposta n. 1
Totale: 123 bottiglie (Bordeaux 15 bottiglie e champagne 54 bottiglie + 54 bottiglie)

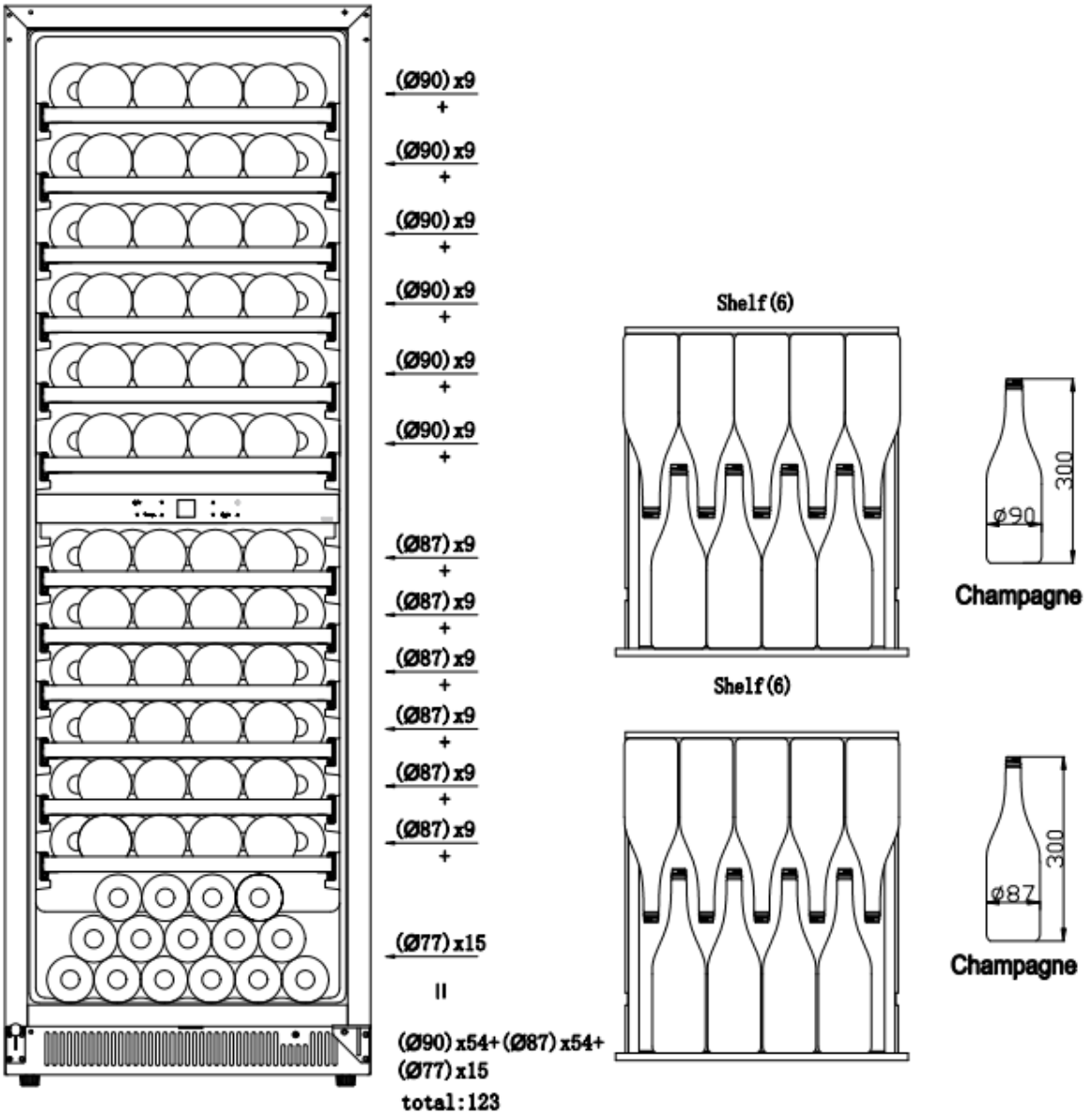

FUNZIONAMENTO DELLA CANTINETTA PER VINI

Il Wine Cooler deve essere posizionato in un luogo con temperatura ambiente inferiore a 35 °C. Se la temperatura ambiente è superiore a questo intervallo, le prestazioni dell'unità potrebbero essere compromesse e potrebbero causare fluttuazioni della temperatura interna. L'intervallo di temperatura impostato potrebbe non essere raggiunto.

➢ **I comandi della cantinetta per vini**

PER PN18S-HHB, PN45S-HHB-2, PN166S-HHB-1

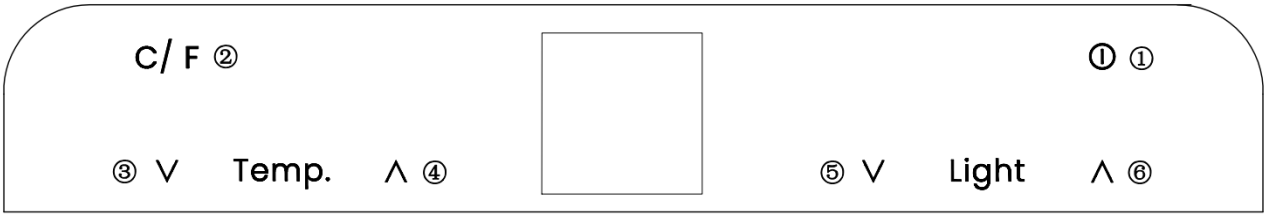

1、 " ⏻ " Toccare questo pulsante per accendere, tenere premuto per 3 secondi per spegnere il sistema.

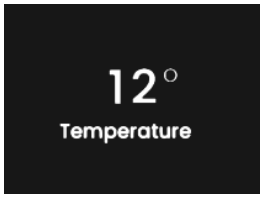

2、 " C/ F "Premere e tenere premuto per 3 secondi per passare da Celsius a Fahrenheit e viceversa. Dopo che il simbolo di commutazione lampeggia per 5 secondi, il display mostra la temperatura convertita.

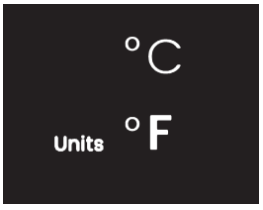

3、 " ∨ " Toccare questo pulsante per diminuire la temperatura di 1℃ (o 1℉). Premerlo per 3 secondi per visualizzare la temperatura effettiva. La temperatura effettiva lampeggerà per 5 secondi, quindi tornerà a visualizzare la temperatura impostata.

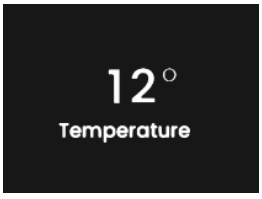

4、 " ∧ " Toccare questo pulsante per aumentare la temperatura di 1℃ (o 1℉). Premerlo per 3 secondi per visualizzare la temperatura effettiva. La temperatura effettiva lampeggerà per 5 secondi, quindi tornerà a visualizzare la temperatura impostata.

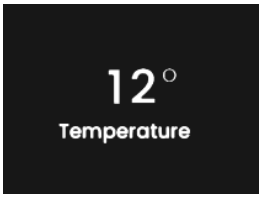

5、“ ∨ ”Toccare questo pulsante per passare all'interfaccia della luminosità. Premerlo di nuovo per diminuire la luminosità di un livello. Ci sono 5 livelli tra cui scegliere: 0%-20%-40%-60%-80%-100%. La luminosità predefinita è impostata al 60%. Dopo che l'indicatore di commutazione della luminosità lampeggia per 5 secondi, verrà visualizzata la luminosità della luce selezionata. Si tornerà all'interfaccia di visualizzazione della temperatura circa 5 secondi dopo.

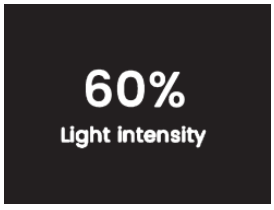

Tenerlo premuto per 3 secondi per passare all'interfaccia del colore della luce e, nel frattempo, passare al bianco caldo. Ci sono 2 opzioni di colore (arancione e bianco caldo), il colore predefinito è l'arancione. Dopo che l'indicatore di commutazione del colore lampeggia per 5 secondi, verrà visualizzata la luminosità della luce selezionata. Si tornerà all'interfaccia di visualizzazione della temperatura circa 10 secondi dopo.

6、“ ∧ ”Toccare questo pulsante per passare all'interfaccia di luminosità. Premerlo nuovamente per aumentare la luminosità di un livello. Sono disponibili 5 livelli tra cui scegliere: 0%-20%-40%-60%-80%-100%. La luminosità predefinita è impostata al 60%. Dopo che l'indicatore di commutazione della luminosità lampeggia per 5 secondi, verrà visualizzata la luminosità selezionata. Dopo circa 5 secondi, tornerà all'interfaccia di visualizzazione della temperatura.

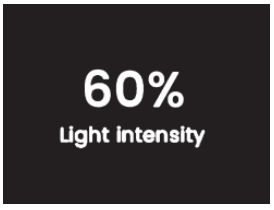

Tenerlo premuto per 3 secondi per passare all'interfaccia del colore della luce e, nel frattempo, passare al bianco caldo. Ci sono 2 opzioni di colore (arancione e bianco caldo), il colore predefinito è l'arancione. Dopo che l'indicatore di commutazione del colore lampeggia per 5 secondi, verrà visualizzata la luminosità della luce selezionata. Si tornerà all'interfaccia di visualizzazione della temperatura circa 10 secondi dopo.

L'impostazione della temperatura può essere regolata da 5℃ a 18℃.
La temperatura preimpostata in fabbrica è 12℃.

PER PN18D-HHB, PN45D-HHB-2, PN166D-HHB-1

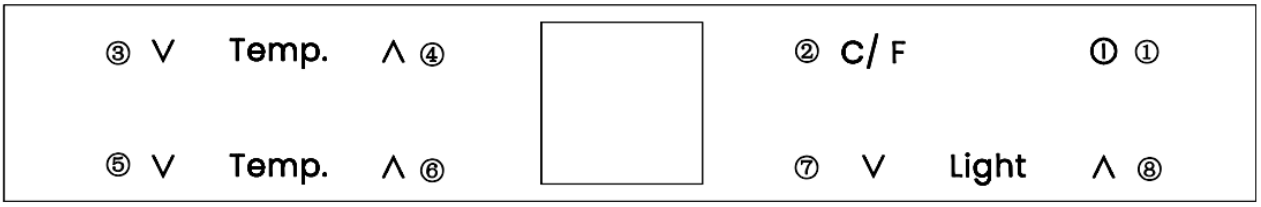

1. “ ⏻ ”Toccare questo pulsante per accendere, tenere premuto per 3 secondi per spegnere il sistema.

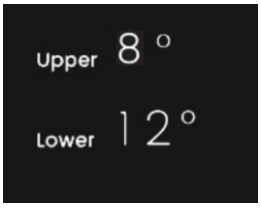

2. “ C/ F ”Premere e tenere premuto per 3 secondi per passare da Celsius a Fahrenheit e viceversa. Dopo che il simbolo di commutazione lampeggia per 5 secondi, il display mostra la temperatura convertita.

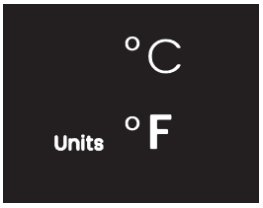

3. “ V ”Toccare questo pulsante per diminuire la temperatura di 1℃ (o 1℉) per la zona superiore. Premerlo per 3 secondi per visualizzare la temperatura effettiva. La temperatura effettiva lampeggerà per 5 secondi, quindi tornerà a visualizzare la temperatura impostata.

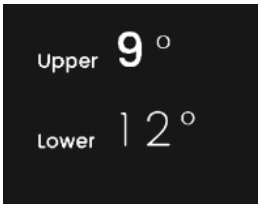

4. “ Λ ”Toccare questo pulsante per aumentare la temperatura di 1℃ (o 1℉) per la zona superiore. Premere per 3 secondi per visualizzare la temperatura effettiva. La temperatura effettiva lampeggerà per 5 secondi, quindi tornerà a visualizzare la temperatura impostata.

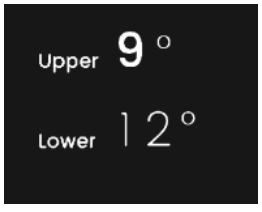

5. “ ∨ ”Toccare questo pulsante per diminuire la temperatura di 1 °C (o 1 °F) per la zona inferiore. Premere per 3 secondi per visualizzare la temperatura effettiva. La temperatura effettiva lampeggerà per 5 secondi, quindi tornerà a visualizzare la temperatura impostata.

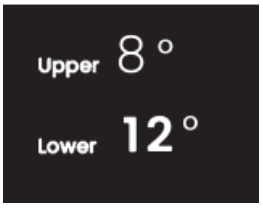

6. “ ∧ ”Toccare questo pulsante per diminuire la temperatura di 1 °C (o 1 °F) per la zona inferiore. Premere per 3 secondi per visualizzare la temperatura effettiva. La temperatura effettiva lampeggerà per 5 secondi, quindi tornerà a visualizzare la temperatura impostata.

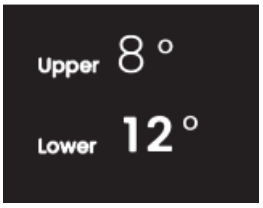

7.“ ∨ ”Toccare questo pulsante per passare all'interfaccia della luminosità. Premerlo di nuovo per diminuire la luminosità di un livello. Ci sono 5 livelli tra cui scegliere: 0%-20%-40%-60%-80%-100%. La luminosità predefinita è impostata al 60%. Dopo che l'indicatore di commutazione della luminosità lampeggia per 5 secondi, verrà visualizzata la luminosità della luce selezionata. Si tornerà all'interfaccia di visualizzazione della temperatura circa 5 secondi dopo.

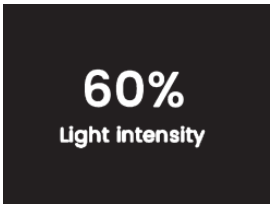

Tenerlo premuto per 3 secondi per passare all'interfaccia del colore della luce e, nel frattempo, passare al bianco caldo. Ci sono 2 opzioni di colore (arancione e bianco caldo), il colore predefinito è l'arancione. Dopo che l'indicatore di commutazione del colore lampeggia per 5 secondi, verrà visualizzata la luminosità della luce selezionata. Si tornerà all'interfaccia di visualizzazione della temperatura circa 10 secondi dopo.

8.“ ∧ ”Toccare questo pulsante per passare all'interfaccia di luminosità. Premerlo nuovamente per aumentare la luminosità di un livello. Sono disponibili 5 livelli tra cui scegliere: 0%-20%-40%-60%-80%-100%. La luminosità predefinita è impostata al 60%. Dopo che l'indicatore di commutazione della luminosità lampeggia per 5 secondi, verrà visualizzata la luminosità selezionata. Dopo circa 5 secondi, tornerà all'interfaccia di visualizzazione della temperatura.

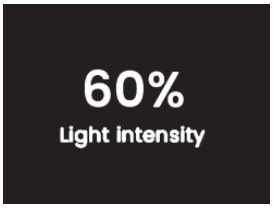

Tenerlo premuto per 3 secondi per passare all'interfaccia del colore della luce e, nel frattempo, passare al bianco caldo. Ci sono 2 opzioni di colore (arancione e bianco caldo), il colore predefinito è l'arancione. Dopo che l'indicatore di commutazione del colore lampeggia per 5 secondi, verrà visualizzata la luminosità della luce selezionata. Si tornerà all'interfaccia di visualizzazione della temperatura circa 10 secondi dopo.

Il PN18D-HHB

Scomparto superiore: l'impostazione della temperatura può essere regolata da 5 °C a 10 °C.

Scomparto inferiore: l'impostazione della temperatura può essere regolata da 10 °C a 18 °C.

PN45D-HHB-2,PN166D-HHB-1

L'impostazione della temperatura può essere regolata da 5-18 °C per entrambe le zone.

➢ **Messaggio di errore**

NUMERO DI SERIE	PROBLEMA	METODO DI RILASCIO	RICHIESTA
1	Il sistema ha rilevato che la temperatura interna continuava a essere troppo bassa.	È necessario rilevare se il sistema di refrigerazione è difettoso e l'allarme può essere annullato da un'interruzione di corrente.	Upper zone temperature too low
2	Il sistema ha rilevato che la temperatura interna era troppo bassa.	È necessario rilevare se il sistema di refrigerazione è difettoso e l'allarme può essere annullato da un'interruzione di corrente.	Lower zone temperature too low
3	Il sistema ha rilevato che la temperatura interna continuava a essere troppo alta.	È necessario rilevare se il sistema di riscaldamento è difettoso e l'allarme può essere annullato da un'interruzione di corrente.	Upper zone temperature too high
4	Il sistema ha rilevato che la temperatura interna continuava a essere troppo alta.	È necessario rilevare se il sistema di riscaldamento è difettoso e l'allarme può essere annullato da un'interruzione di corrente.	Lower zone temperature too high
5	Il sistema ha rilevato un guasto del sensore della camera superiore.	Dopo aver interrotto completamente l'alimentazione, riaccenderla. Se il fenomeno persiste, contattare il personale post-vendita per ricevere supporto tecnico;	Upper zone sensor failure
6	Il sistema ha rilevato un guasto del sensore della camera inferiore.	Dopo aver interrotto completamente l'alimentazione, riaccenderla. Se il fenomeno persiste, contattare il personale post-vendita per ricevere supporto tecnico;	Lower zone sensor failure
7	Il sistema rileva che la comunicazione con la scheda madre non è possibile.	Dopo aver interrotto completamente l'alimentazione, riaccenderla. Se il fenomeno persiste, contattare il personale post-vendita per ricevere supporto tecnico;	Communication failure
8	La porta è stata aperta troppo a lungo.	Basta chiudere la porta.	Please close the door

➢ Come rimuovere il ripiano

Per PN18S-HHB, PN18D-HHB

Quando si rimuove uno di questi ripiani dal vano guida, per installare o rimuovere il ripiano, inclinarlo come indicato nello schema ed estrarlo o spingerlo finché non si posiziona saldamente sulle staffe di supporto.

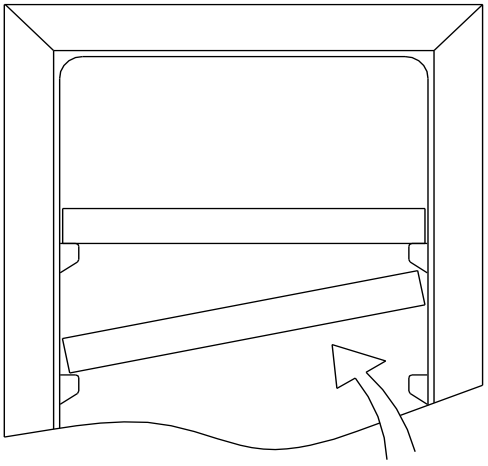

Per PN45S-HHB-2, PN45D-HHB-2, PN166S-HHB-1, PN166D-HHB-1

- Per evitare di danneggiare la guarnizione della porta, assicurarsi che la porta sia completamente aperta quando si estraggono i ripiani dal vano delle guide.
- Per rimuovere i ripiani:

1. Estendere completamente il ripiano che si desidera rimuovere (Fig. A)
2. Tirare il ripiano verso di sé fino a sganciare la fibbia. (Fig. B)
3. Tenendo la guida del ripiano con entrambe le mani, spingere il ripiano verso l'alto orizzontalmente (Fig. C)

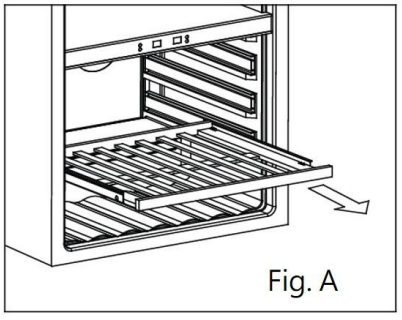

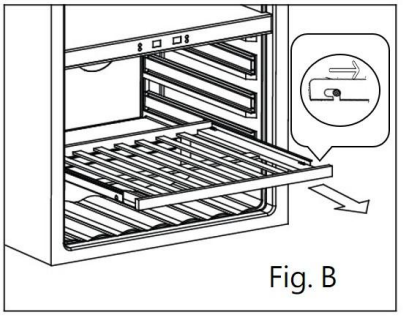

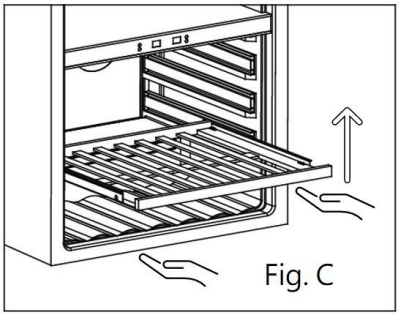

➢ Come sostituire la confezione di carbone attivo

Per PN45S-HHB-2, PN45D-HHB-2, PN166S-HHB-1, PN166D-HHB-1

1. Aprire la porta e rimuovere i 2 ripiani superiori (vedere rimozione dei ripiani).
2. Ruotare il filtro come indicato nella Fig. A.
3. Come in Fig. B, il filtro dovrebbe allinearsi con le tacche come mostrato.
4. Estrarre il filtro (Fig. C).
5. Inserire il filtro sostitutivo e ruotarlo come indicato nella Fig. A per bloccarlo in posizione.
6. Reinstallare i ripiani.

NOTA:

Il filtro a carbone attivo deve essere sostituito ogni 3-6 mesi a seconda del livello di esposizione dell'unità agli odori.

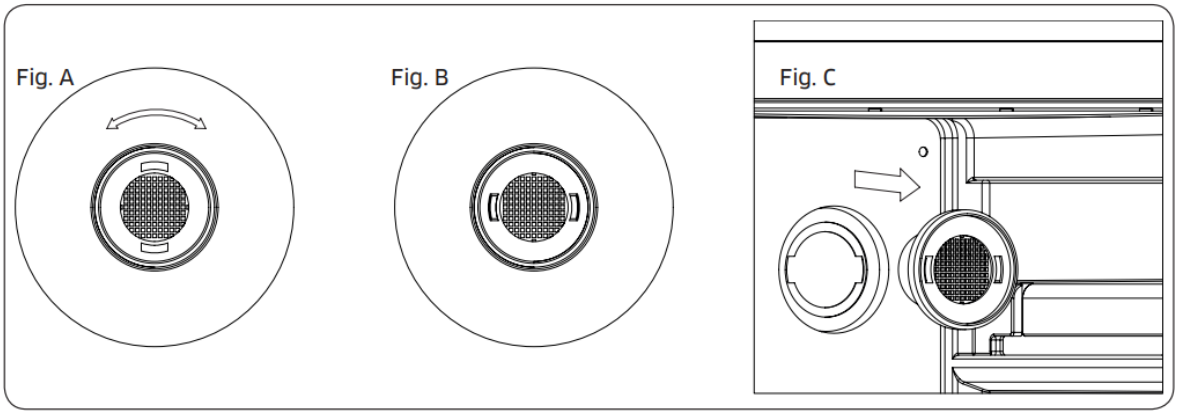

➢ UTILIZZO DEI PIEDINI SCORREVOLI

Per PN18S-HHB, PN18D-HHB, PN45S-HHB-2, PN45D-HHB-2

Se si desidera regolare l'altezza oltre 820 mm, installare il prodotto utilizzando i piedini scorrevoli forniti. Questi sono forniti per evitare che i piedini si impiglino nel pavimento quando si fa scorrere il l'elettrodomestico nell'apertura. Posizionare il piedino posteriore nella posizione contrassegnata con "Retro" qui sotto e piedino anteriore nella posizione contrassegnata con "Anteriore". Una volta montata su entrambi i lati della cantinetta per vino, la l'elettrodomestico può essere posizionato delicatamente nell'apertura, facendo attenzione a non esercitare una pressione eccessiva sui piedini quando si posiziona il mobile.

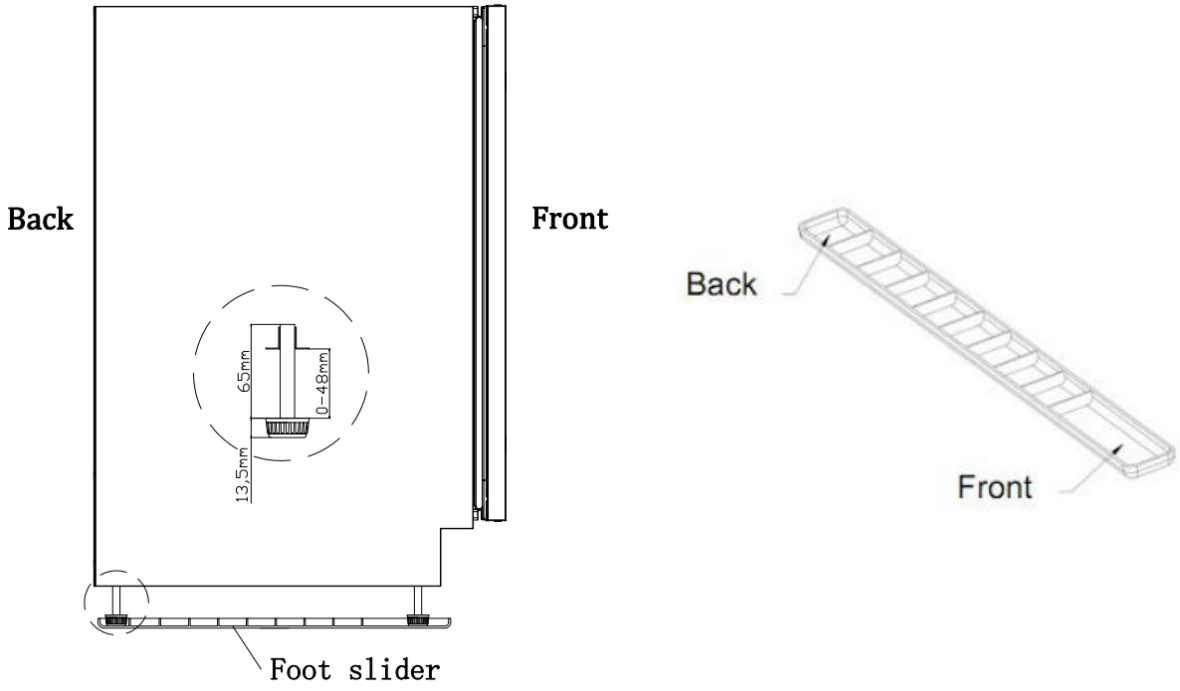

➢ INSTALLAZIONE DELLA STAFFA ANTIRIBALTAMENTO PER INSTALLAZIONE AUTONOMA

Per PN166S-HHB-1,PN166D-HHB-1

ATTREZZI NECESSARI

- Occhiali di sicurezza
- Guanti
- Metro a nastro
- Squadra da carpentiere
- Livella
- Torcia elettrica
- Trapano elettrico con punta a tazza

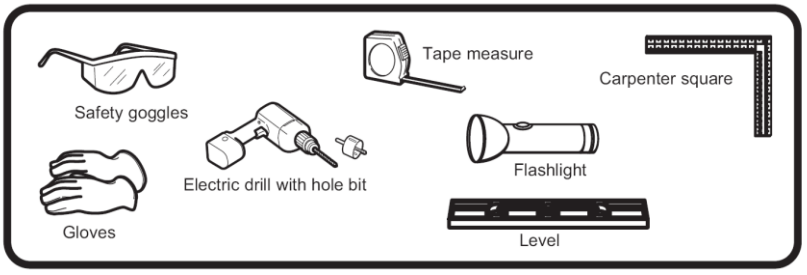

AVVERTENZA:
Questo elettrodomestico potrebbe ribaltarsi quando i ripiani sono estesi, causando danni o lesioni. Se questo apparecchio viene utilizzato in un'applicazione indipendente, la staffa antiribaltamento deve essere installata seguendo queste istruzioni!

Elenco dei componenti della staffa antiribaltamento:

A: Staffa antiribaltamento (1 pz.)
B: Bullone esagonale (1 pz.) dimensioni (6 mm x 20 mm) (1/4"x4/5")
C: Rondella elastica (1 pz) misura (6)
D: Rondella piatta (1 pz) misura (6)
E: Vite (2 pz.) dimensioni (ST4x35)
F: Vite di espansione (1 pz.) dimensioni (6 mm x 60 mm) (1/4"x2,4")
Fissare la staffa con le viti in dotazione.

Saranno forniti 2 set di staffe antiribaltamento.
Devono essere utilizzati entrambi i set.

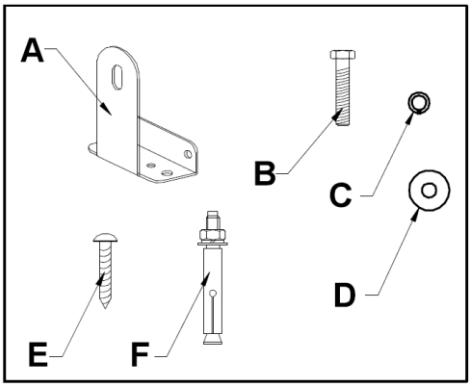

Installazione della staffa antiribaltamento
Entrambe le staffe DEVONO essere installate (sinistra e destra).

Istruzioni per il foro di montaggio della staffa antiribaltamento:
Posizione a: Foro di montaggio fisso per l'unità
Posizione b: Fori di montaggio fissi per cartongesso
Posizione c: Fori di montaggio fissi per pavimento in legno
Posizione d: Fori di montaggio fissi per pavimento in cemento
Posizione e: Foro di montaggio sull'unità posteriore

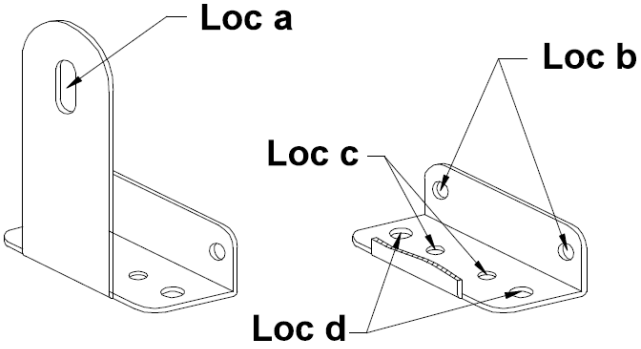

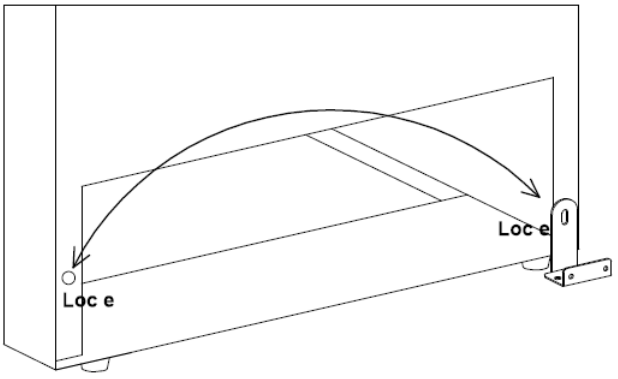

IMPORTANTE:
Determinare la posizione finale dell'elettrodomestico prima di tentare di installare la staffa. Sarà necessario scegliere uno dei tre metodi di installazione seguenti.

Installazione su CARTONGESSO:

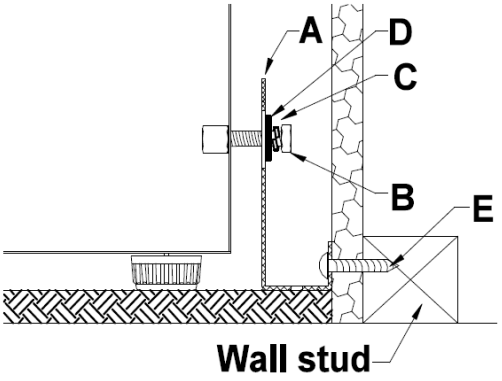

1. Dopo aver scelto l'installazione posizione, posizionare la staffa sul pavimento con la posizione b contro la parete, utilizzare la vite (E) (2 pezzi) per fissare la staffa alla parete. Assicurarsi che almeno una vite sia fissata nella un perno.

2. Spostare l'unità per allineare Loc e alla staffa Loc a, fissare con il bullone (B), la rondella di sicurezza (C) e la rondella piatta (D).

NOTA: le viti DEVONO essere inserite in un montante in legno. Se la parete contiene montanti metallici o materiali simili, è necessario utilizzare l'installazione a pavimento

Installazione su PAVIMENTO IN LEGNO:

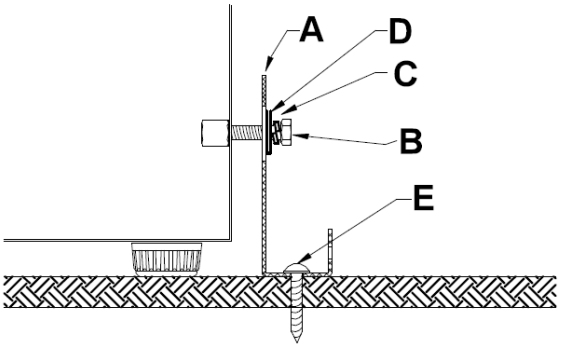

1. Dopo aver scelto l'installazione posizione, posizionare la staffa sul legno pavimento, utilizzare: Vite (E) (2 pezzi) allineare Loc C e fissare la staffa al pavimento in legno.

2. Spostare l'unità per allineare Loc e alla staffa Loc a, fissare con il bullone (B), rondella di sicurezza (G) e la rondella piatta (D).

Installazione su PAVIMENTO in CEMENTO:

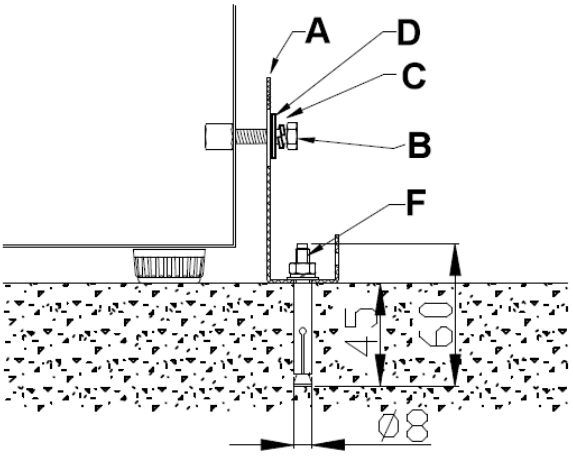

1. Dopo aver scelto l'installazione posizione, scegliere un foro qualsiasi di L .0C d per fissare la staffa al pavimento in cemento.
2. Utilizzando una punta per cemento, praticare un foro pilota da 8 mm (3/8") con una profondità di 45~55 mm (1,7"~2")
3. Rimuovere il dado, la rondella elastica e la rondella della vite di espansione.
4. Inserire con cautela la vite di espansione nella il cemento, utilizzando un martello o un mazzuolo.
5. Allineare Loc d e fissare saldamente il dado, la molla rondella, la rondella sul vite di espansione e fissarla sul pavimento in cemento.
6. Spostare l'unità per allineare Loc e alla staffa Loc a, Fissare con il bullone (B), la rondella elastica (C) e la rondella piatta (D).

ATTENZIONE:

Controllare la staffa: dopo aver installato la staffa, provare a inclinare l'unità con una leggera forza. Se l'unità non si inclina, la staffa è montata saldamente. Se l'unità si inclina, la staffa DEVE essere reinstallata seguendo queste istruzioni.

➢ **Inversione dell'apertura della porta**

Per invertire l'apertura della porta da destra a sinistra

Per PN18S-HHB, PN18D-HHB, PN45S-HHB-2, PN45D-HHB-2

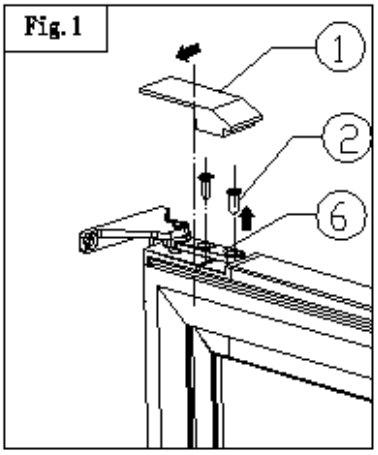

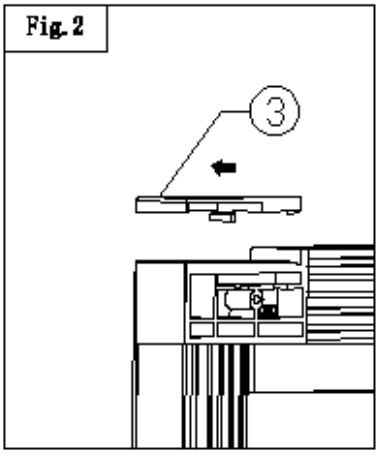

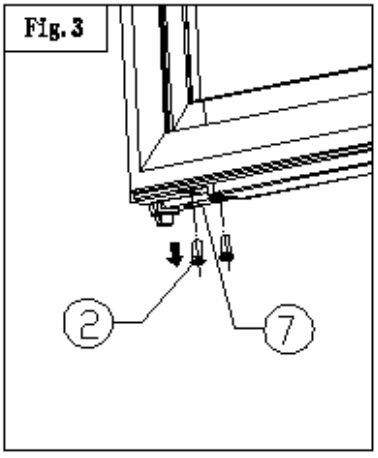

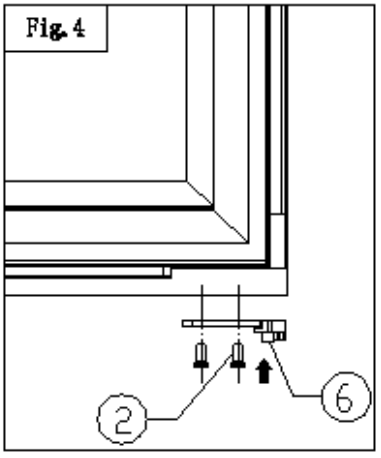

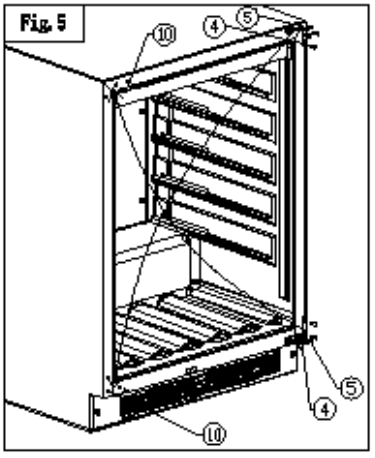

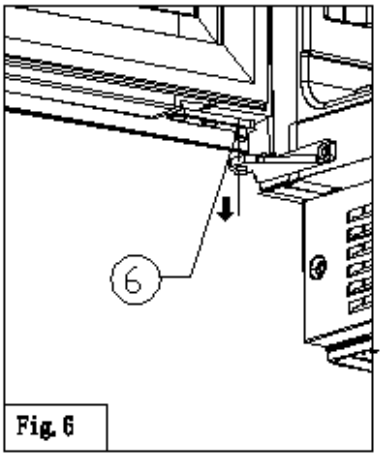

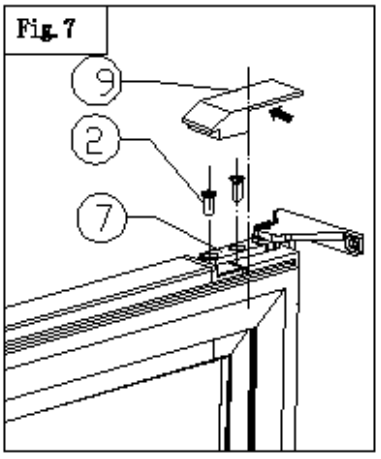

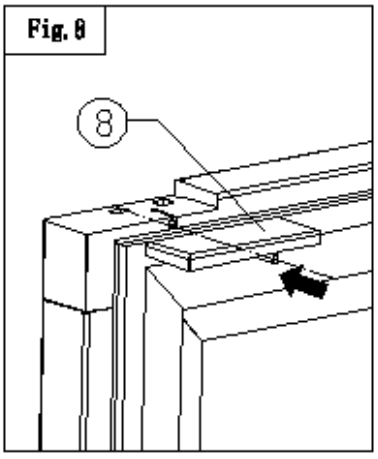

①Copertura decorativa della cerniera della porta superiore destra ② Viti di limitazione

③Copertura decorativa dell'angolo superiore sinistro ④ Viti della cerniera della porta superiore e inferiore

⑤ Cerniere della porta superiore e inferiore ⑥ Parti del limite superiore destro

⑦ Parti del limite inferiore destro ⑧ Copertura decorativa dell'angolo superiore destro

⑨Copertura decorativa della cerniera superiore sinistra ⑩ Chiodi decorativi superiori e inferiori

1、 Aprire la porta, spingere fuori completamente la copertura decorativa della cerniera destra (1) e la copertura decorativa dell'angolo superiore sinistro (3) seguendo la direzione della freccia e rimuoverla (Fig. 1.2);
2、 Smontare le 2 viti (2) (Fig.1) del limite superiore destro (6), spostare verso l'esterno il corpo della porta e
3、 rimuoverlo, quindi rimuovere il limite superiore destro (6) installato nell'angolo inferiore sinistro del corpo della porta (Fig.4);
4、 smontare 2 viti (2) (Fig.3) del limitatore inferiore destro (7), rimuovere il limitatore inferiore destro (7) e metterlo da parte,
5、 rimuovere i chiodi decorativi superiori e inferiori (10), smontare 6 viti della cerniera della porta superiore e inferiore (4) e rimuovere le cerniere della porta superiore e inferiore (5), dopo l'inversione, sono rispettivamente installate a sinistra, come mostrato dalla freccia nella figura (Fig.5);
6、 allineare prima il nucleo dell'albero della parte distanziatrice (6) nella parte inferiore del corpo della porta con il foro del mandrino dell'albero della cerniera della porta e installarlo sulla cerniera della porta sinistra (Fig.6);
7、 Installare il pezzo di limitazione inferiore destro (7) nel foro del mandrino della cerniera superiore, quindi spingere la porta per allinearla con il foro della vite del pezzo di limitazione (7), serrare con le viti (2) e installare la porta (Fig.7);
8、 Estrarre la copertura decorativa della cerniera della porta sinistra (9) e la copertura decorativa dell'angolo superiore destro della porta (8) dalla borsa degli accessori, allineare la copertura decorativa con la scanalatura sulla porta e spingere la copertura della cerniera della porta nella direzione della freccia e installarla (Fig. 7.8).
Nota: per sostituire la porta è necessaria la collaborazione di due persone.

Per invertire l'apertura della porta da destra a sinistra

Per PN166S-HHB-1,PN166D-HHB-1

1. Aprire la porta e, utilizzando un cacciavite, rimuovere le viti inferiori dal ferro dell'albero della porta destra.

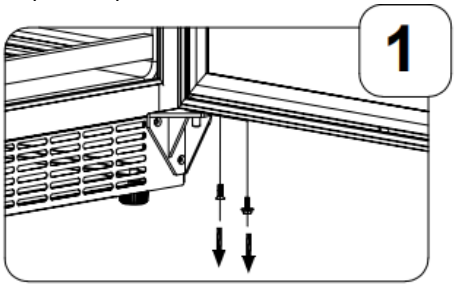

2. Far scorrere con cautela la parte inferiore della porta verso il basso e posizionarla su una superficie imbottita per evitare di danneggiarla.

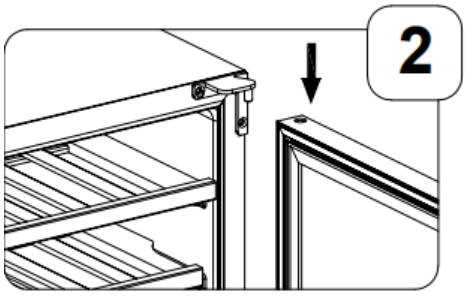

3. Rimuovere le viti e la cerniera dalla cerniera superiore destra. Rimuovere i cappucci di plastica dall'angolo della cerniera superiore sinistra.

Installare la nuova cerniera superiore sinistra dalla confezione hardware che include il manuale di installazione, fissando le viti attraverso la cerniera sinistra al mobile. Inserire i cappucci di plastica nell'angolo superiore destro.

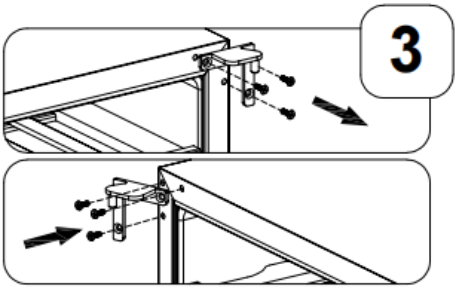

4.Rimuovere il ferro dell'albero della porta destra e la rondella dalla staffa di supporto inferiore destra.

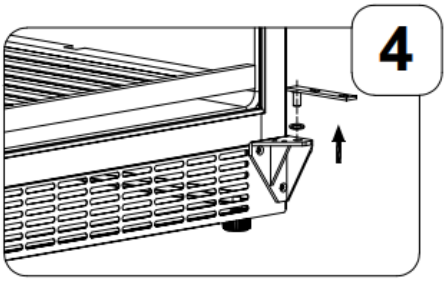

5.Rimuovere la cerniera inferiore destra e le viti. Estrarre la staffa della porta, installare la staffa della porta a destra, estrarre la piastra di movimento della porta, installare la piastra di movimento della porta a destra.
Installare la nuova cerniera inferiore sinistra dalla confezione hardware che include il manuale di installazione fissando le viti al mobile.

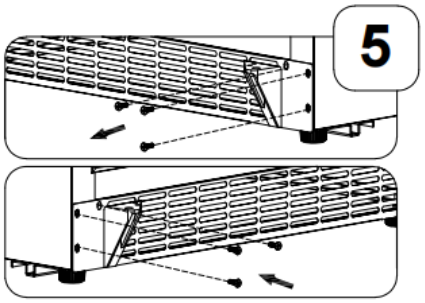

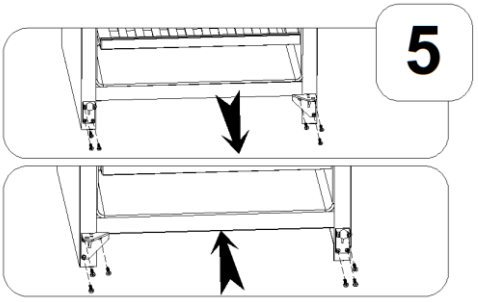

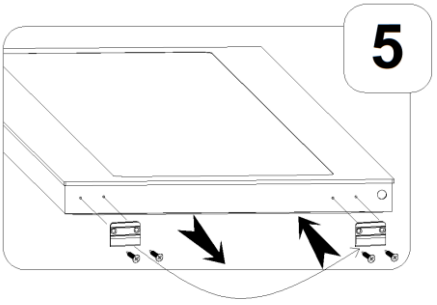

6. Installare la rondella e il nuovo ferro dell'albero della porta sinistra, forniti nella con include il manuale di installazione, sulla cerniera inferiore sinistra.

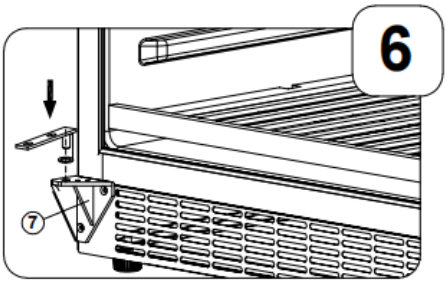

7. Inserire con attenzione la porta nella cerniera dell'angolo superiore sinistro, quindi far scorrere la porta sul pulsante della cerniera inferiore e fissare la porta installando le viti inferiori.

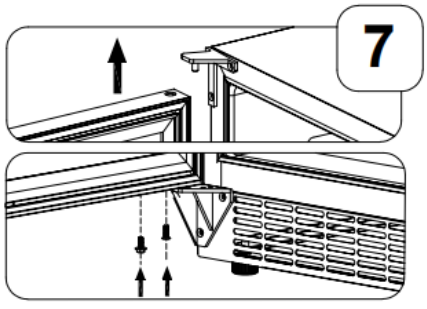

➢ **Specifiche di installazione per uso a incasso**

Per PN18S-HHB, PN18D-HHB

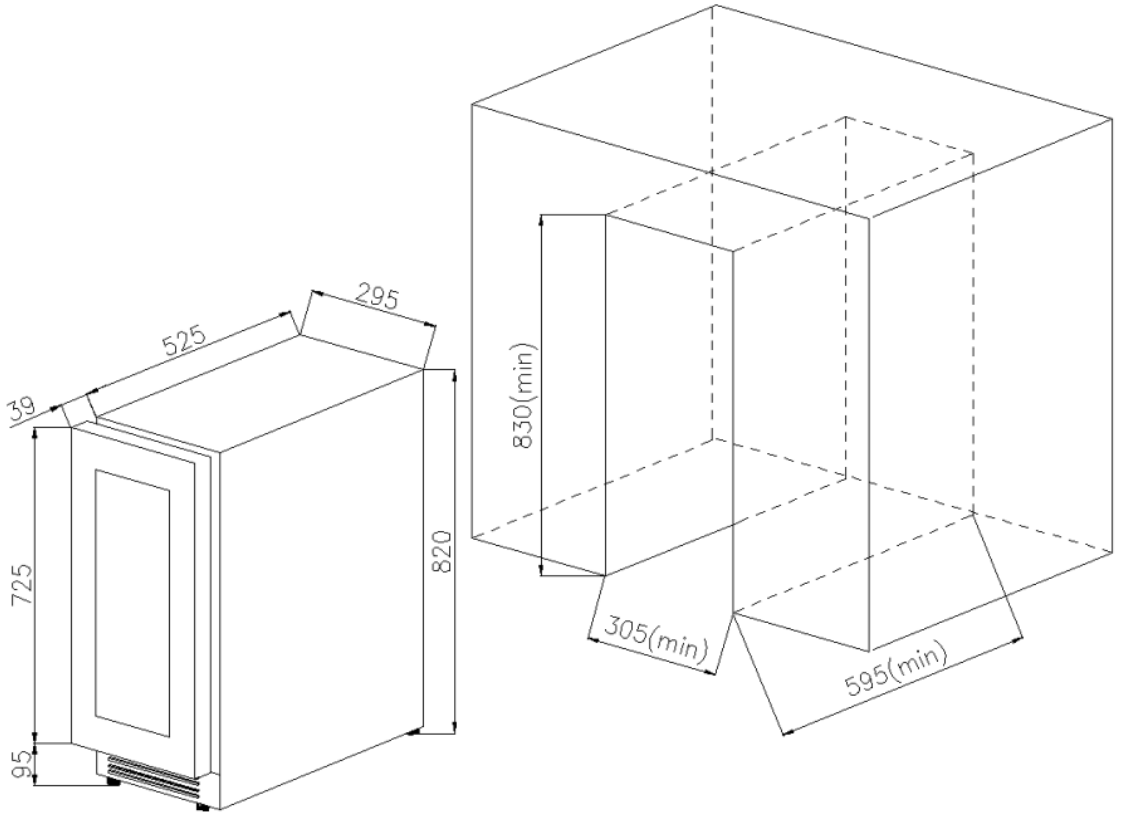

PN45S-HHB-2, PN45D-HHB-2

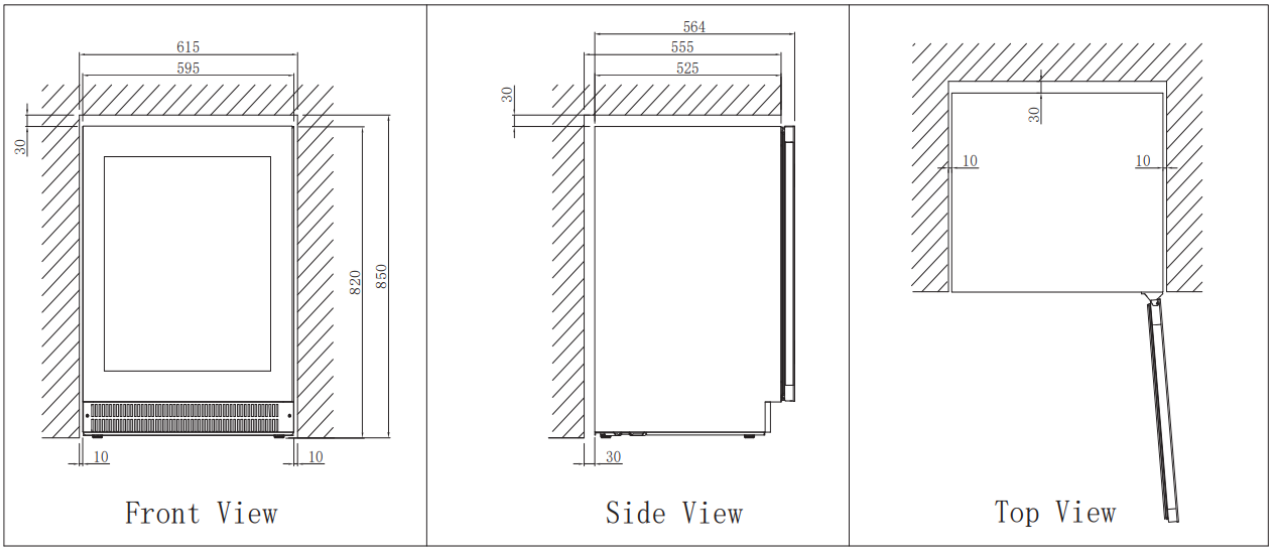

Per PN166S-HHB-1,PN166D-HHB-1

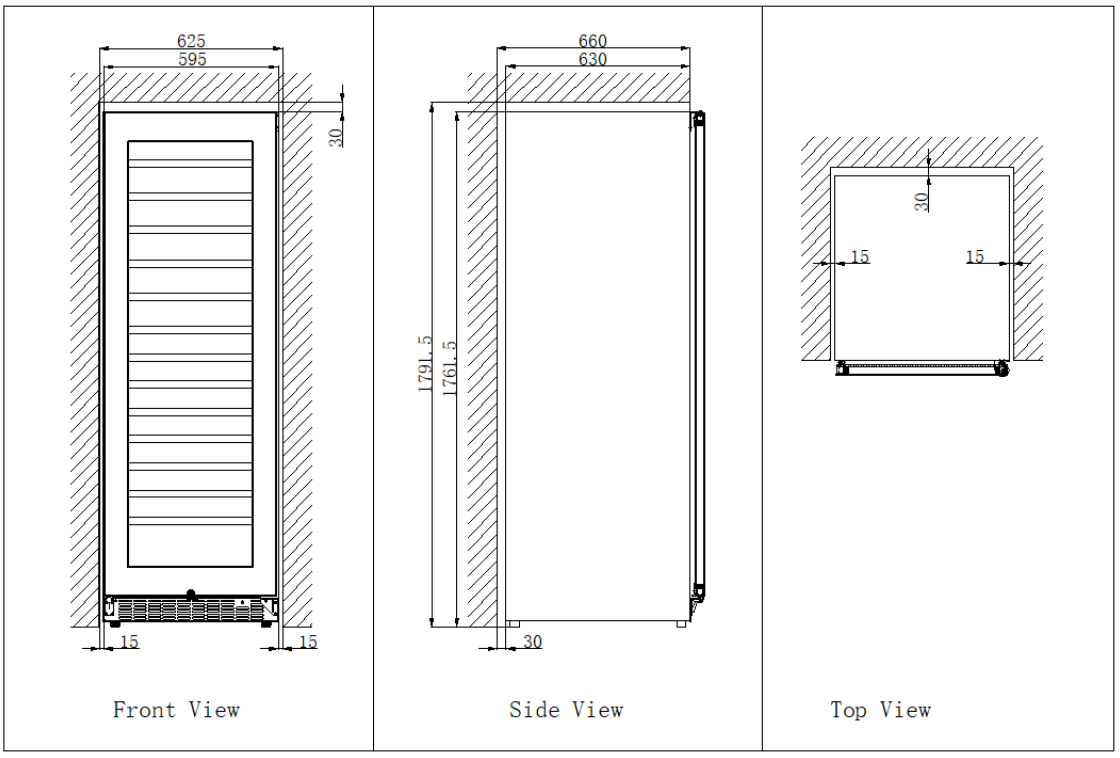

➢ **IMPOSTAZIONI di temperatura consigliate**

Per conservare TUTTI I TIPI DI VINO	12 ° c a 14 ° c
Champagne NV, Spumante	6 ° c
Champagne d'annata	10 ° c
Semillon bianco secco, Sauvignon Blanc	8 ° c
Gewurstraminer bianco secco, Riesling	10 ° c
Chardonnay bianco secco	10 ° c
Chardonnay d'annata	14 ° c
Sauternes bianco dolce Monbazillac, vino ghiacciato di vendemmia tardiva	10 ° c
Sauternes bianchi dolci d'annata	14 ° c
Beaujolais	13 ° c
Pinot Nero rosso	16 ° c
Pinot Nero rosso d'annata	20 ° c
Cabernet rosso, Merlot, francese, australiano, neozelandese, cileno, argentino, italiano, spagnolo, californiano	20 ° c
Grenache rosso, Syrah	16 ° c

CURA E MANUTENZIONE

➢ **PULIRE LA FRIGORIFERA PER VINI**

- Spegnere l'alimentazione, scollegare l'apparecchio e rimuovere tutti gli elementi, inclusi ripiani e cestello.
- Lavare le superfici interne con una soluzione tiepida e acqua delicata.
- Lavare i ripiani con una soluzione detergente delicata.
- Strizzare l'acqua in eccesso dalla spugna o dal panno quando si pulisce l'area dei comandi o qualsiasi parte elettrica.
- Lavare il mobile esterno con acqua tiepida e detergente liquido delicato. Risciacquare bene e asciugare con un panno pulito e morbido.

➢ **INTERRUZIONE DI CORRENTE**

- La maggior parte delle interruzioni di corrente si risolve entro poche ore e non dovrebbe influire sulla temperatura dell'apparecchio se si riduce al minimo il numero di aperture della porta. Se l'alimentazione elettrica deve rimanere interrotta per un lungo periodo di tempo, è necessario adottare le misure appropriate per proteggere il contenuto.

➢ **PERIODO DI VACANZA**

- **Vacanze brevi:** lasciare in funzione il refrigeratore per vino durante le vacanze inferiori a tre settimane.
- Se l'elettrodomestico non verrà utilizzato per diversi mesi, rimuovere tutti gli oggetti e spegnerlo. Pulire e asciugare accuratamente l'interno. Per prevenire la formazione di odori e muffa, lasciare la porta leggermente aperta: bloccandola se necessario.

➢ **SPOSTARE LA CANTINETTA**

- Rimuovere tutti gli oggetti.
- Rimuovere gli oggetti non fissati all'interno della cantinetta (ad esempio, un ripiano) o fissarli con la schiuma.
- Ruotare il piedino regolabile verso l'alto fino alla base per evitare danni.
- Chiudere la porta con nastro adesivo.
- Assicurarsi che l'apparecchio rimanga saldamente in posizione verticale durante il trasporto. Proteggere anche l'esterno dell'apparecchio con una coperta o oggetti simili.

➢ **CONSIGLI PER IL RISPARMIO ENERGETICO**

- La cantinetta deve essere posizionata nella zona più fresca della stanza, lontano da elettrodomestici e dalla luce solare diretta.

TUTTI GLI ELETTRODOMESTICI SONO PROGETTATI CON LUCE A LED, IN CASO DI DANNI ALLA LUCE A LED, CONTATTARE IL SERVIZIO ASSISTENZA PER SOSTITUIRLA.

PROBLEMI CON LA CANTINETTA

Molti problemi comuni delle cantinette per vino possono essere risolti facilmente, risparmiando il costo di un'eventuale chiamata di assistenza. Prova i suggerimenti seguenti per verificare se riesci a risolvere il problema prima di chiamare il Centro Assistenza.

GUIDA ALLA RISOLUZIONE DEI PROBLEMI

PROBLEMA	POSSIBILE CAUSA
La cantinetta per vino non funziona.	Non collegato. L'apparecchio è acceso spento. L'interruttore automatico è scattato o un fusibile è bruciato.
La cantinetta per vino non è sufficientemente fredda.	Controllare l'impostazione del controllo della temperatura. L'ambiente esterno potrebbe richiedere un'impostazione più alta. La porta viene aperta troppo spesso. La porta non è completamente chiusa. La guarnizione della porta non sigilla correttamente.
Si accende e si spegne frequentemente.	La temperatura ambiente è più alta del normale. È stata aggiunta una grande quantità di contenuto al frigorifero per vino. La porta viene aperta troppo spesso. La porta non è completamente chiusa. Il controllo della temperatura non è impostato correttamente. La guarnizione della porta non sigilla correttamente.
La luce non funziona.	Non collegato. L'interruttore automatico è scattato o un fusibile è bruciato. La lampadina è fulminata. Il pulsante della luce è su "OFF".
Vibrazioni.	Verificare che la cantinetta sia in piano.
La cantinetta sembra fare troppo rumore.	Il rumore metallico potrebbe provenire dal flusso del refrigerante, il che è normale. Al termine di ogni ciclo, potresti sentire dei gorgoglii causati dal flusso del refrigerante nella tua cantinetta per vino. La contrazione e l'espansione delle pareti interne possono causare scoppiettii e scricchiolii. La cantinetta per vino non è in piano.
La porta non si chiude correttamente.	La cantinetta per vino non è in piano. La porta è stata invertita e non installata correttamente. La guarnizione è sporca. I ripiani sono fuori posizione.
Si forma della condensa sulla porta.	Si formerà della condensa sulla porta a causa dell'elevata umidità nell'area. Installare l'apparecchio in un ambiente sufficientemente ventilato e/o asciutto e/o climatizzato
Sulla porta in vetro potrebbe formarsi della condensa.	Si formerà della condensa sulla porta a causa dell'elevata umidità nell'area. Installare l'apparecchio in un ambiente sufficientemente ventilato e/o asciutto e/o climatizzato

ENFRIADOR DE VINOS

GUÍA DEL USUARIO

NÚMERO DE MODELO

PN18S-HHB

PN18D-HHB

PN45S-HHB-2

PN45D-HHB-2

PN166S-HHB-1

PN166D-HHB-1

www.pevino.com

ANTES DE USAR, LEA Y SIGA TODAS LAS NORMAS DE SEGURIDAD E INSTRUCCIONES DE OPERACIÓN.

¡ ADVERTENCIA!

- Para evitar dañar la junta de la puerta, asegúrese de tener la puerta completamente abierta al sacar los estantes del compartimento del riel.
- El electrodoméstico debe colocarse de manera que el enchufe sea accesible. Suelte el cable eléctrico . Mueva el gabinete a su ubicación final. No mueva el gabinete mientras esté cargado con vino. Podría deformar el cuerpo. La vinoteca debe instalarse en un lugar adecuado para evitar tocar el compresor con la mano.
- Este aparato no está diseñado para ser utilizado por personas (incluidos niños) con discapacidad. capacidades físicas, sensoriales o mentales, o falta de experiencia y conocimiento, a menos que hayan recibido supervisión o instrucciones sobre el uso del aparato por una persona responsable de su seguridad.
- Los niños deben ser supervisados para asegurarse de que no jueguen con el aparato.
- Si el cable de alimentación está dañado, debe ser reemplazado por el fabricante de su agente de servicio o una persona con cualificación similar para evitar un peligro.

Este aparato puede ser utilizado por niños a partir de 8 años y personas con discapacidad capacidades físicas, sensoriales o mentales o falta de experiencia y conocimiento si han recibido supervisión o no juegan con el aparato. La limpieza y el mantenimiento del usuario no deben ser realizados por niños sin supervisión.

- ADVERTENCIA: Mantenga las aberturas de ventilación, en el gabinete del electrodoméstico o en la parte estructura, libre de obstrucciones.
- ADVERTENCIA: No utilice dispositivos mecánicos ni otros medios para acelerar la descongelación proceso, distintos de los recomendados por el fabricante.
- ADVERTENCIA: No dañe el circuito de refrigerante.
- ADVERTENCIA: No utilice aparatos eléctricos dentro de los compartimentos de almacenamiento de alimentos de aparato, a menos que sean del tipo recomendado por el fabricante.

Este aparato de refrigeración no es adecuado para congelar alimentos.

No almacene sustancias explosivas como latas de aerosol con un propelente inflamable en este aparato.

Este aparato está diseñado para ser utilizado en aplicaciones domésticas y similares, como

- áreas de cocina para el personal en tiendas, oficinas y otros entornos de trabajo.
- casas de campo y por clientes en hoteles, moteles y otros entornos de tipo residencial.
- entornos de tipo alojamiento y desayuno.
- catering y aplicaciones similares no minoristas.
- ADVERTENCIA: Para evitar un peligro debido a la inestabilidad del aparato, debe fijarse de acuerdo con las instrucciones.

Para evitar la contaminación del vino, respete las siguientes instrucciones:

- Abrir la puerta durante períodos prolongados puede causar un aumento significativo de la temperatura en los compartimentos del aparato.
- Limpie regularmente las superficies que puedan entrar en contacto con botellas y los sistemas de drenaje accesibles.
- Limpie los tanques de agua si no se han usado durante 48 h; enjuague el sistema de agua conectado a un suministro de agua si no se ha extraído agua durante 5 días.
- Si el aparato de refrigeración se deja vacío durante períodos prolongados, apáguelo, descongélelo, límpielo, séquelo y deje la puerta abierta para evitar la formación de moho en su interior.

POR FAVOR, NO INTENTE ENCHUFAR NI EXTENDER EL CABLE EN NINGÚN CASO.

INSTRUCCIONES DE SEGURIDAD IMPORTANTES

(ADVERTENCIA)	Para reducir el riesgo de incendio, descarga eléctrica o lesiones al usar su electrodoméstico, siga estas precauciones básicas:

- Lea todas las instrucciones antes de usar el enfriador de vinos.
- **PELIGRO o ADVERTENCIA:** Riesgo de atrapamiento infantil.
  El atrapamiento y la asfixia de niños no son problemas del pasado. Los aparatos desechados o abandonados siguen siendo peligrosos. incluso si "solo se quedan en el garaje unos días".
- **Antes de tirar su viejo enfriador de vinos:** Retire la puerta. Deje los estantes en su lugar para que los niños no puedan subir fácilmente dentro.
- Nunca permita que los niños operen, jueguen con o se arrastren dentro del aparato.
- Nunca limpie las piezas del aparato con líquidos inflamables. Los vapores pueden crear un peligro de incendio o explosión.
- No almacene ni utilice gasolina ni ningún otro vapor o líquido inflamable cerca de este o cualquier otro aparato. Los vapores pueden crear un peligro de incendio o explosión. No almacene sustancias explosivas como latas de aerosol con un propelente inflamable en este aparato.
- **ADVERTENCIA:** mantenga las aberturas de ventilación, en el gabinete del electrodoméstico o en la estructura incorporada, libres de obstrucciones.
- No utilice dispositivos mecánicos ni otros medios para acelerar el proceso de descongelación, aparte de los recomendados por el fabricante.
- **ADVERTENCIA:** Para evitar un peligro debido a la inestabilidad del electrodoméstico, debe fijarse de acuerdo con las instrucciones.
- **ADVERTENCIA:** No dañe el circuito de refrigerante.
- **ADVERTENCIA:** No utilice aparatos eléctricos dentro de los compartimentos de almacenamiento de alimentos del electrodoméstico, a menos que sean del tipo recomendado por el fabricante.

- **El refrigerante de estos aparatos es R600a. No se deben colocar artículos inflamables ni explosivos dentro o cerca del gabinete, para evitar incendios o explosiones.**

-Guarde estas instrucciones-

INSTRUCCIONES DE INSTALACIÓN

➢ **Antes de usar su enfriador de vinos**

- Retire el embalaje exterior e interior.
- Antes de conectar el enfriador de vinos a la fuente de alimentación, déjelo reposar en posición vertical durante aproximadamente 2 horas. Esto reducirá la posibilidad de un mal funcionamiento en el sistema de enfriamiento por manipulación durante el transporte.
- Limpie la superficie interior con agua tibia utilizando un paño suave.
- Este aparato está diseñado para ser utilizado en aplicaciones domésticas y similares, como
  - áreas de cocina para el personal en tiendas, oficinas y otros entornos de trabajo.
  - casas de campo y por clientes en hoteles, moteles y otros entornos de tipo residencial.
  - entornos de tipo alojamiento y desayuno.
  - Catering y aplicaciones similares no minoristas.
- Al desechar su electrodoméstico, elija un sitio de eliminación autorizado.

➢ **Instalación de su enfriador de vinos**

- Este aparato está diseñado para ser instalado de manera independiente o empotrado (completamente empotrado) (Consulte la ubicación de la etiqueta en la parte posterior de este aparato). PN7 es solo para empotrado.
- **Este electrodoméstico está diseñado para usarse exclusivamente para el almacenamiento de vino.**
- Coloque su vinoteca sobre un suelo lo suficientemente resistente como para soportarlo cuando esté completamente cargada. Para nivelar su vinoteca, ajuste la pata niveladora delantera en la parte inferior de la vinoteca.
- Este electrodoméstico utiliza refrigerante inflamable. Por lo tanto, nunca dañe las tuberías de enfriamiento durante el transporte. Coloque el enfriador de vinos lejos de la luz solar directa y fuentes de calor (estufa, calentador, radiador, etc.). La luz solar directa puede afectar el recubrimiento acrílico y las fuentes de calor pueden aumentar el consumo eléctrico. Las temperaturas ambientales extremadamente frías también pueden hacer que la unidad no funcione correctamente.
- Evite ubicar la unidad en áreas húmedas.
- Enchufe el enfriador de vinos en una toma de corriente de pared exclusiva, correctamente instalada y con conexión a tierra. Bajo ninguna circunstancia corte ni retire la tercera clavija (tierra) del cable de alimentación. Cualquier pregunta relacionada con la alimentación o la conexión a tierra debe dirigirse a un electricista certificado o a un centro de servicio autorizado de Products.
- Manijas de puerta, bisagras de puerta, bandejas y cestas por un período mínimo de siete años y juntas de puerta por un período mínimo de 10 años, después de colocar la última unidad del modelo en el mercado.
- Termostatos, sensores de temperatura, placas de circuitos impresos y fuentes de luz están disponibles por un período mínimo de siete años después de colocar la última unidad del modelo en el mercado.

➢ **Atención**

- Guarde el vino en botellas selladas.
- No sobrecargue el armario.
- No abra la puerta a menos que sea necesario.
- No cubra los estantes con papel de aluminio ni ningún otro material que pueda impedir la circulación del aire.
- Si la vinoteca no se utiliza durante largos periodos, se recomienda, tras una limpieza exhaustiva, dejar la puerta entreabierta para que circule el aire dentro del armario y evitar así la formación de condensación, moho u olores.

➢ **Límites de temperatura ambiente**

Este aparato está diseñado para funcionar a la temperatura ambiente especificada por su clase de temperatura, indicada en la placa de características.

Clase	Símbolo	Rango de temperatura ambiente (℃)
Templado Extendido	SN	+ 10 a + 32
Templado	N	+ 16 a + 32
Subtropical	ST	+ 16 a + 38
Tropical	T	+ 16 a + 43

➢ CARGANDO

El número máximo de botellas que se pueden cargar en el armario es solo informativo; esta información no es contractual; proporciona un método para estimar rápidamente el tamaño del dispositivo.

Cargando para PN18S-HHB

Propuesta de carga de botella #1
Total: 19 botellas (Burdeos)

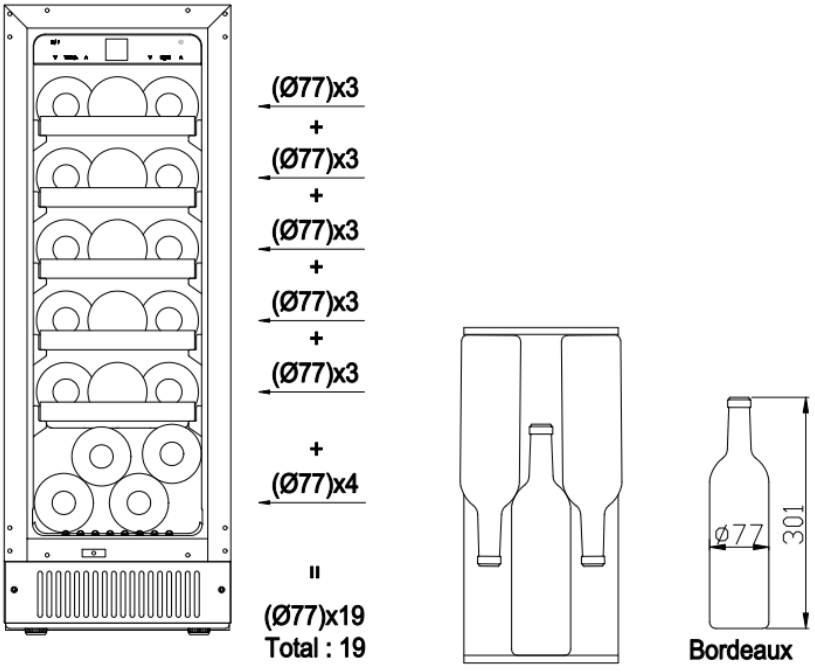

Propuesta de carga de botella #2
Total: 19 botellas (4 botellas de Burdeos y 15 botellas de Borgoña)

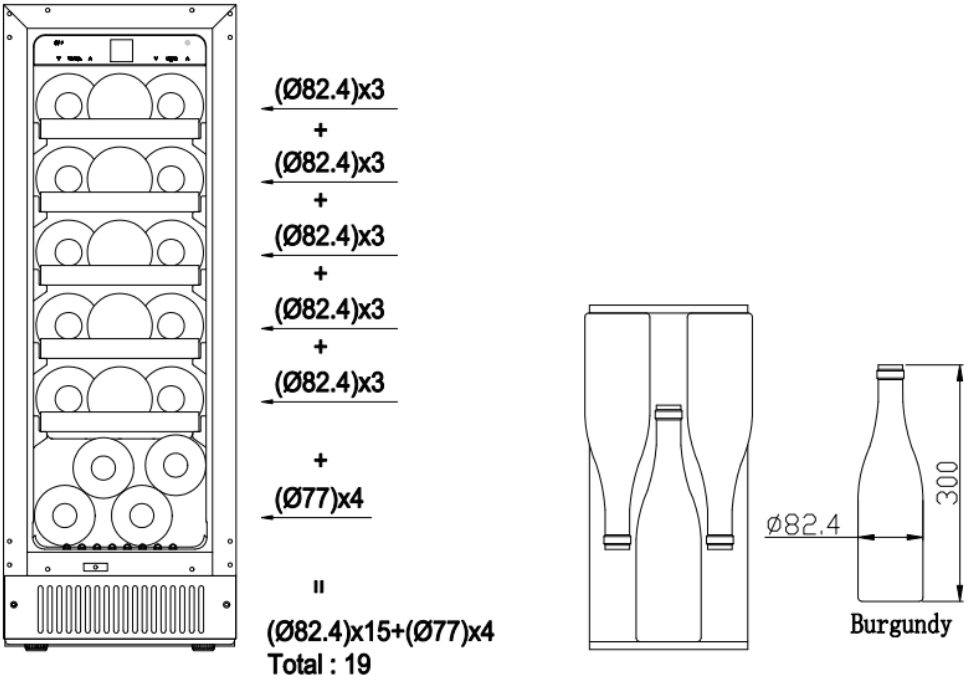

Propuesta de carga de botella #3
Total: 19 botellas (4 botellas de Burdeos y 15 botellas de champán)

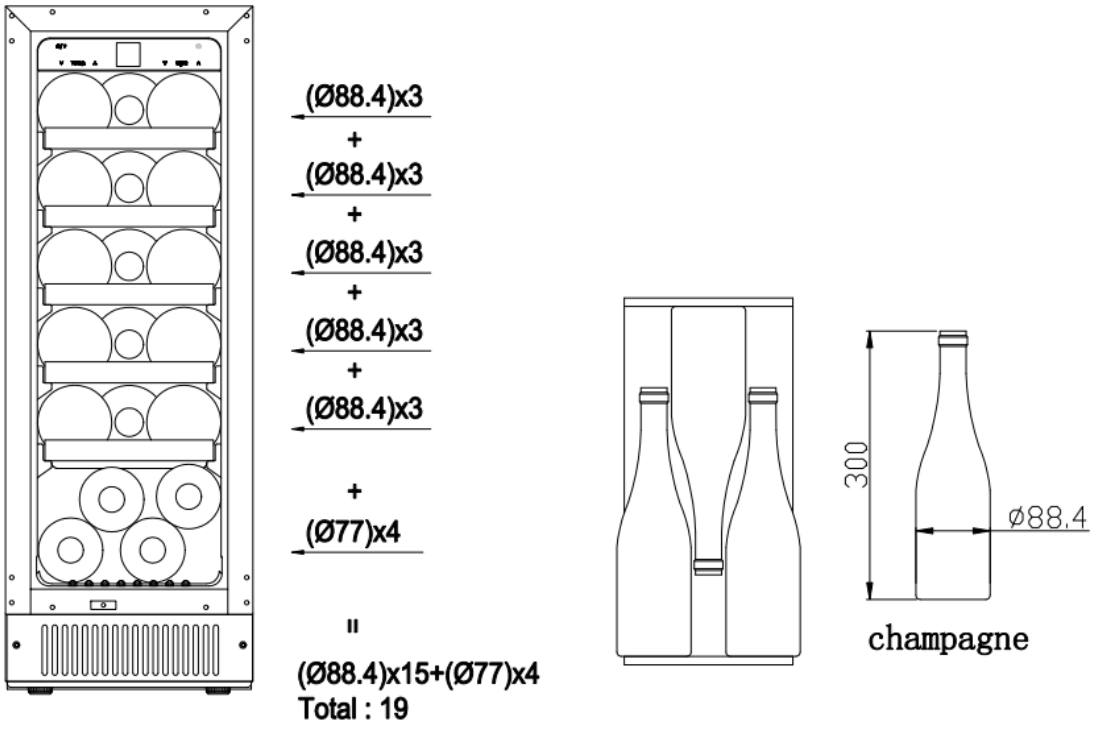

Cargando para PN18D-HHB

Propuesta de carga de botella #1
Total: 16 botellas (Burdeos)

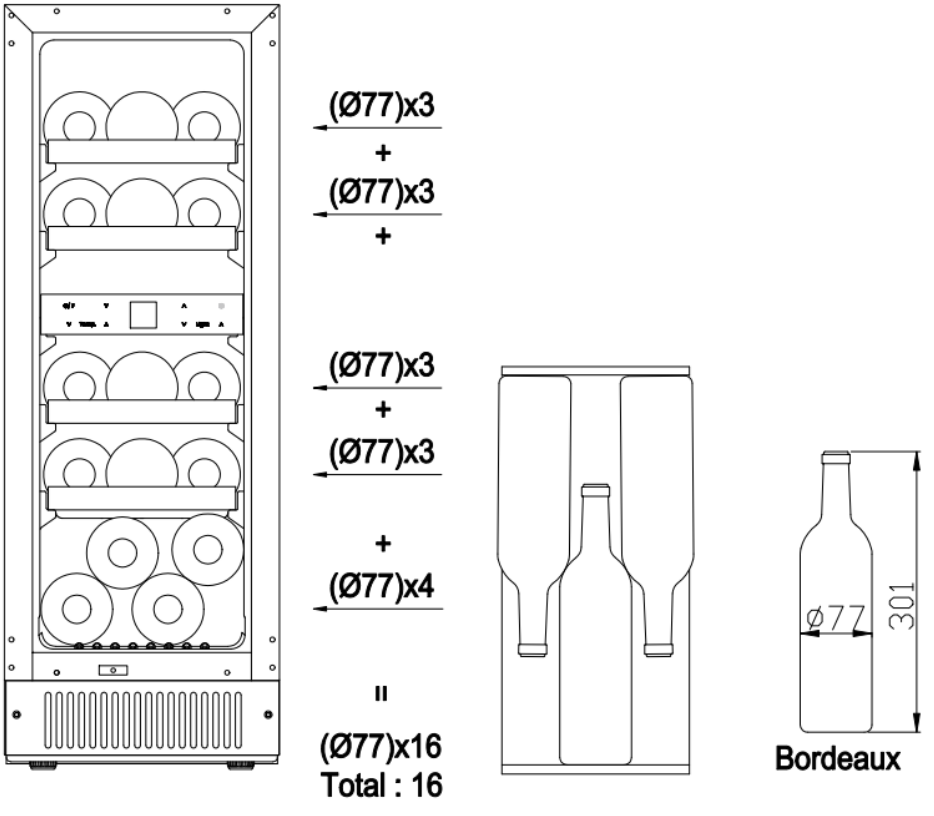

Propuesta de carga de botella #2
Total: 16 botellas (4 botellas de Burdeos y 12 botellas de Borgoña)

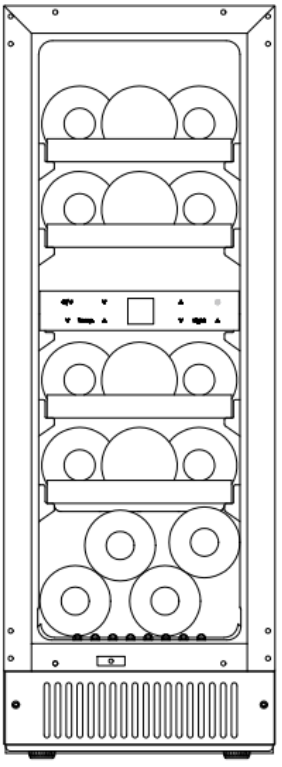

(Ø82.4)x3
+
(Ø82.4)x3
+

(Ø82.4)x3
+
(Ø82.4)x3

+
(Ø77)x4

=
(Ø82.4)x12+(Ø77)x4
Total : 16

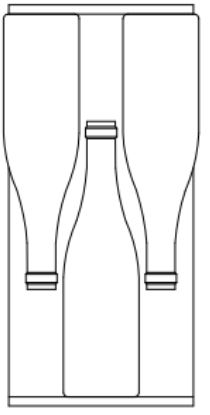

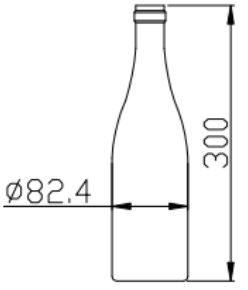

Burgundy

Propuesta de carga de botella #3
Total: 19 botellas (4 botellas de Burdeos y 12 botellas de champán)

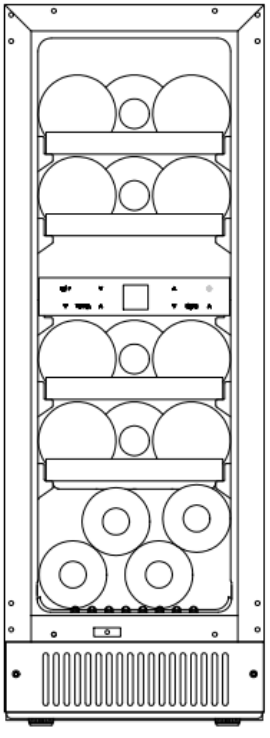

(Ø88.4)x3
+
(Ø88.4)x3
+
(Ø88.4)x3
+
(Ø88.4)x3
+
(Ø88.4)x3

+
(Ø77)x4

=
(Ø88.4)x12+(Ø77)x4
Total : 16

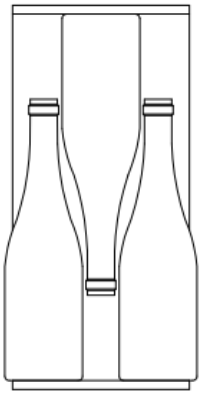

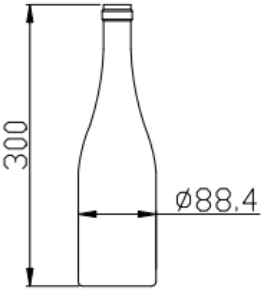

champagne

Cargando para PN45S-HHB-2

Propuesta de carga de botella #1
Estante: estante completo (5)
Total: 41 botellas (Burdeos)

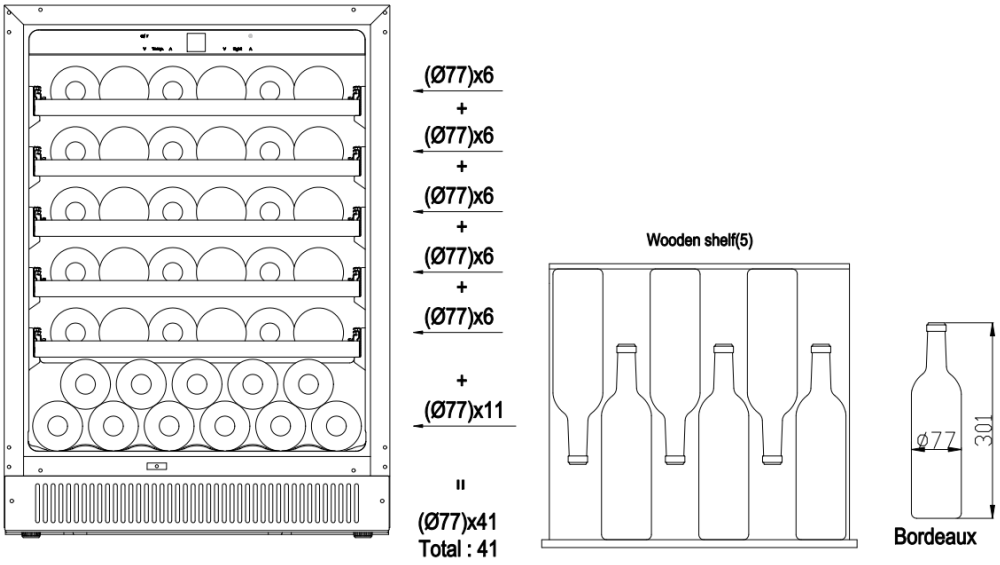

Propuesta de carga de botella #2
El diseño del estante es el mismo que la propuesta n.º 1
Total: 46 botellas (Burdeos 16 botellas y Borgoña 30 botellas)

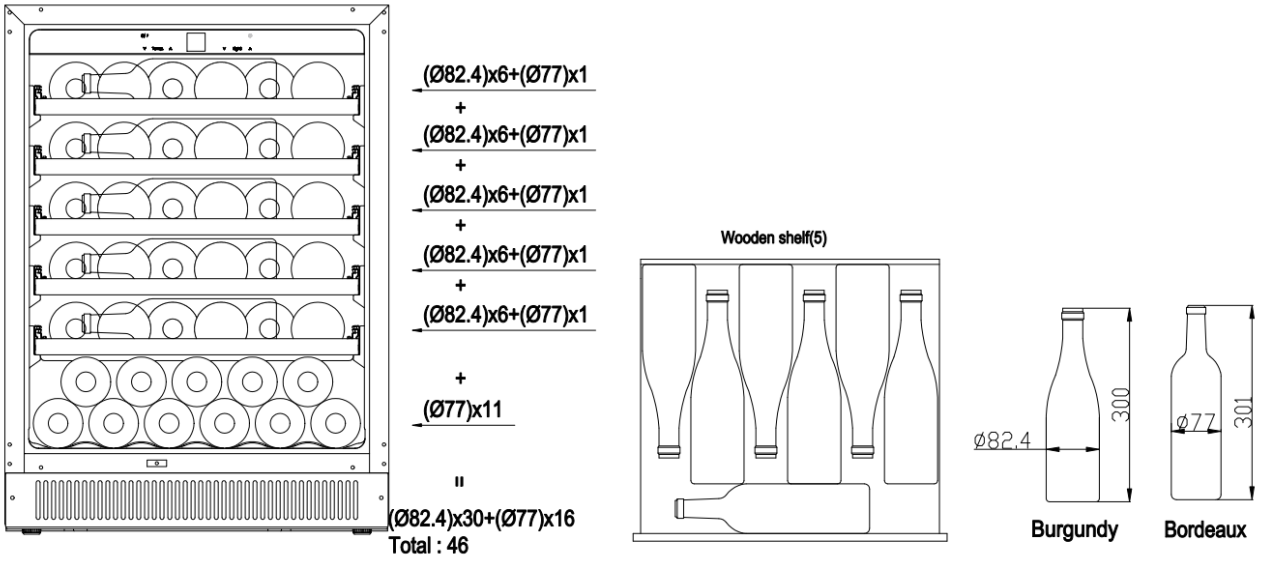

Propuesta de carga de botella #3
El diseño del estante es el mismo que la propuesta n.º 1
Total: 46 botellas (Burdeos 16 botellas y Champán 30 botellas)

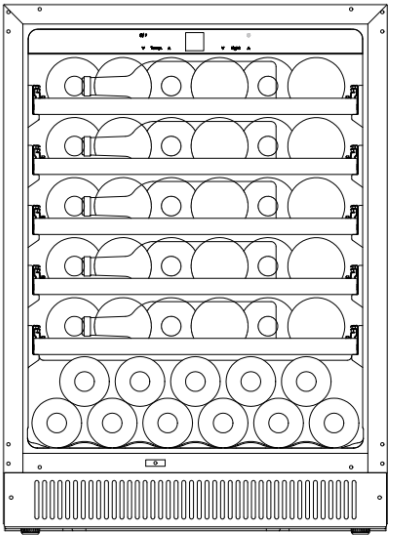

(Ø88.4)x6+(Ø77)x1
+
(Ø88.4)x6+(Ø77)x1
+
(Ø88.4)x6+(Ø77)x1
+
(Ø88.4)x6+(Ø77)x1
+
(Ø88.4)x6+(Ø77)x1
+
(Ø77)x11
=
(Ø88.4)x30+(Ø77)x16
Total : 46

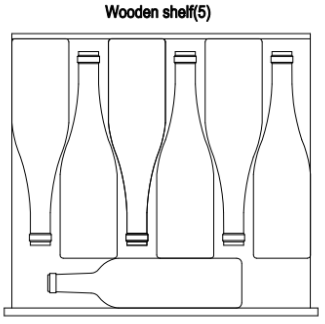

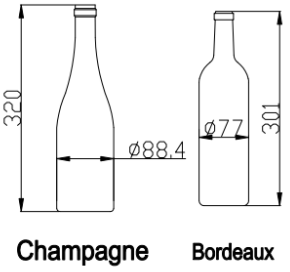

Cargando para PN45D-HHB-2

Propuesta de carga de botella #1
Estante: estante completo (4)
Total: 39 botellas (Burdeos)

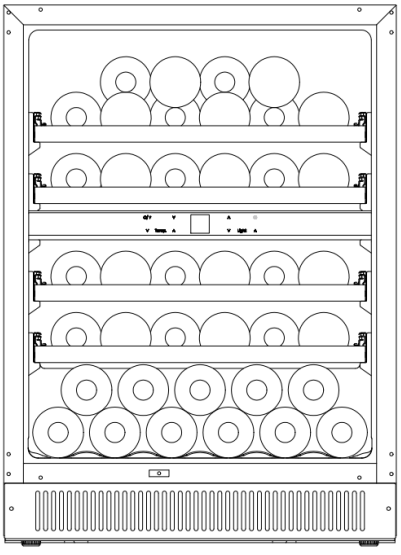

(Ø77)x10
+
(Ø77)x6
+
(Ø77)x6
+
(Ø77)x6
+
(Ø77)x11
=
(Ø77)x39
Total : 39

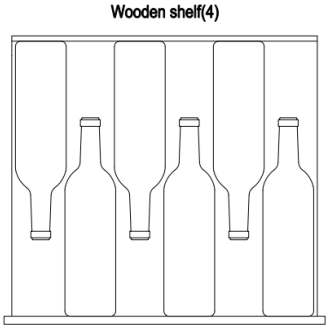

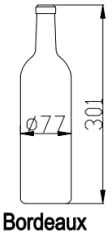

Nota: Al retirar la capa superior de vino, no deslice el estante.

Propuesta de carga de botella #2
El diseño del estante es el mismo que la propuesta n.º 1
Total: 43 botellas (Burdeos 15 botellas y Borgoña 28 botellas)

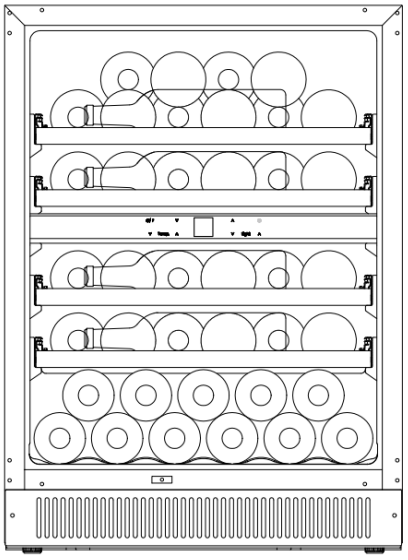

(Ø82.4)x10+(Ø77)x1
+
(Ø82.4)x6+(Ø77)x1
+
(Ø82.4)x6+(Ø77)x1
+
(Ø82.4)x6+(Ø77)x1
+
(Ø77)x11
=
(Ø82.4)x28+(Ø77)x15
Total : 43

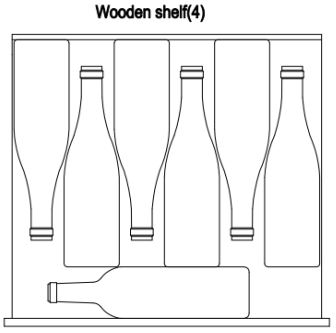

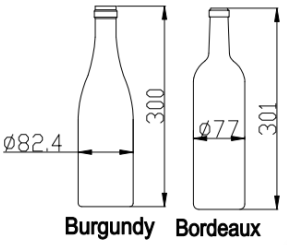

Nota: Al retirar la capa superior de vino, no deslice el estante.

Propuesta de carga de botella #3
El diseño del estante es el mismo que la propuesta n.º 1
Total: 42 botellas (Burdeos 15 botellas y Champán 28 botellas)

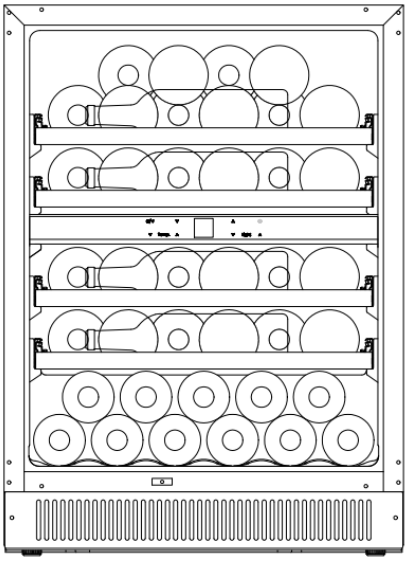

(Ø88.4)x10+(Ø77)x1
+
(Ø88.4)x6+(Ø77)x1
+
(Ø88.4)x6+(Ø77)x1
+
(Ø88.4)x6+(Ø77)x1
+
(Ø77)x11
=
(Ø88.4)x28+(Ø77)x15
Total : 43

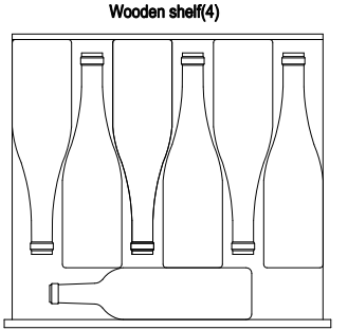

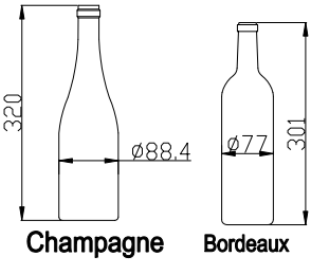

Nota: Al retirar la capa superior de vino, no deslice el estante.

Cargando para PN166S-HHB-1

Propuesta de carga de botella #1
Estante: estante completo (13)
Total: 132 botellas (Burdeos)

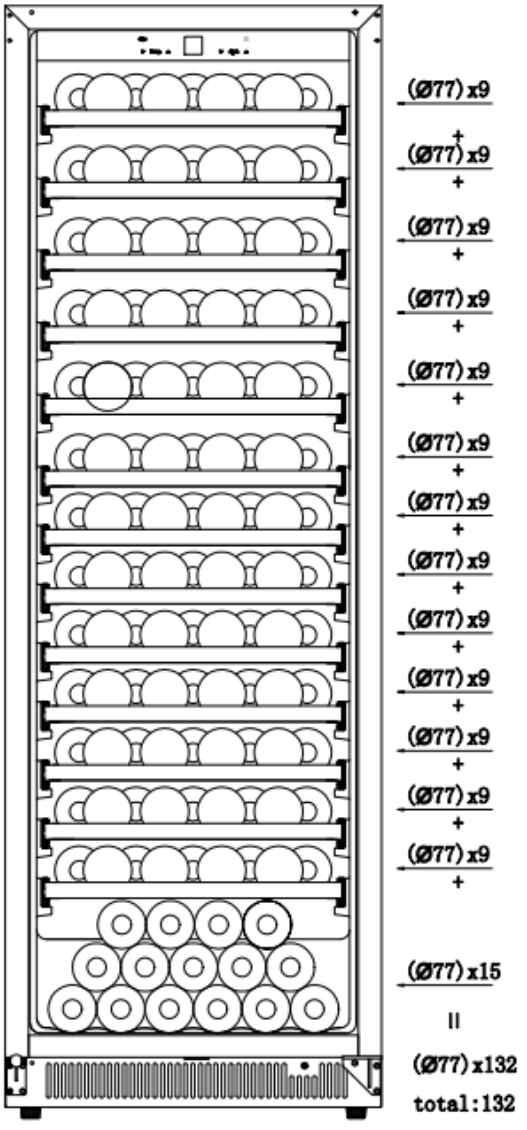

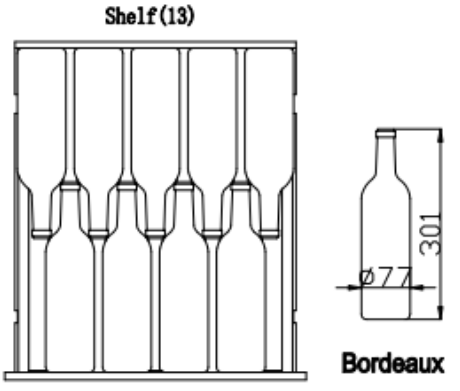

Propuesta de carga de botella #2
El diseño del estante es el mismo que la propuesta n.º 1
Total: 132 botellas (Burdeos 15 botellas y Borgoña 117 botellas)

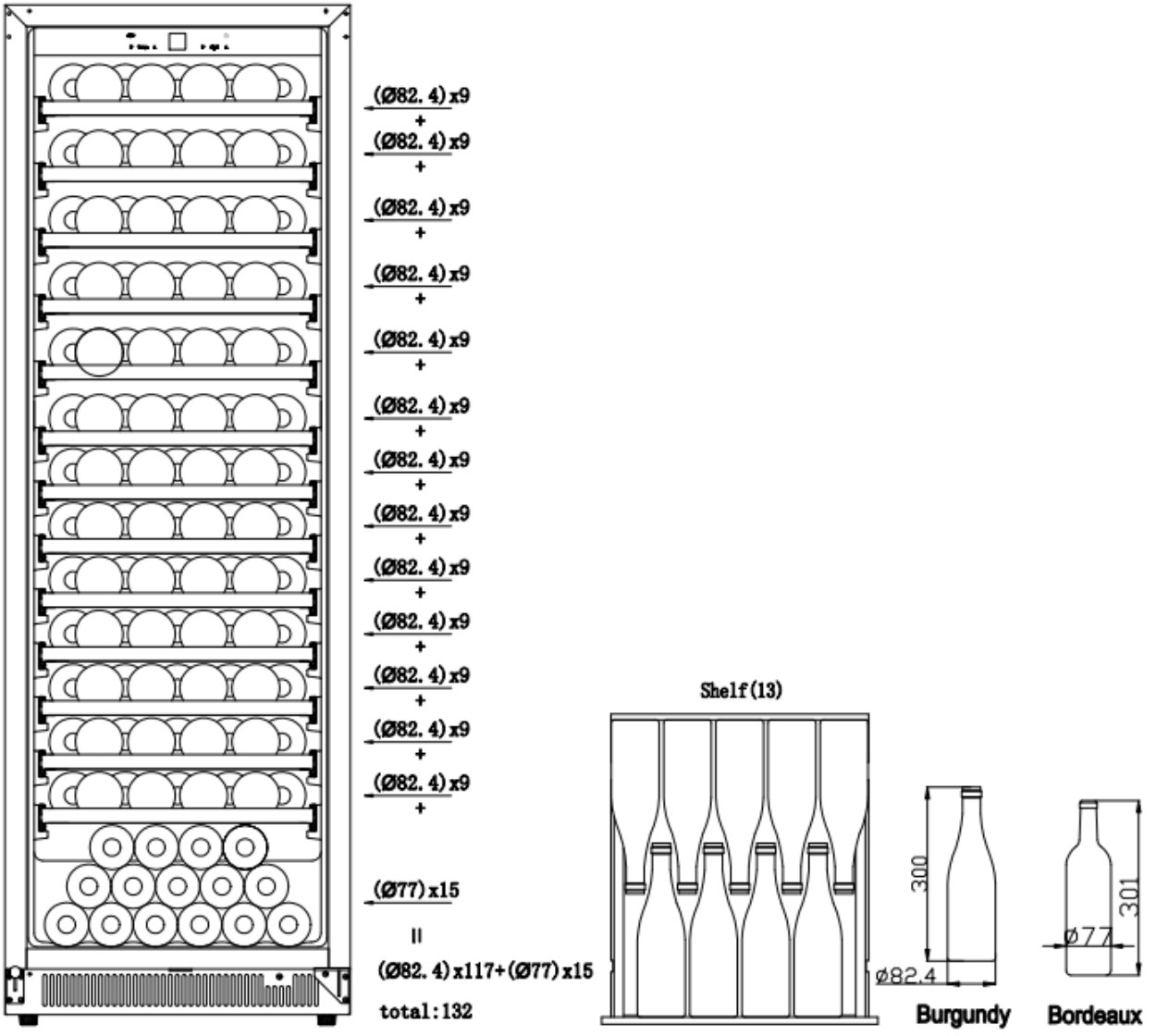

Propuesta de carga de botella #3
El diseño del estante es el mismo que la propuesta n.º 1
Total: 132 botellas (Burdeos 15 botellas y Champán 54 botellas + 63 botellas)

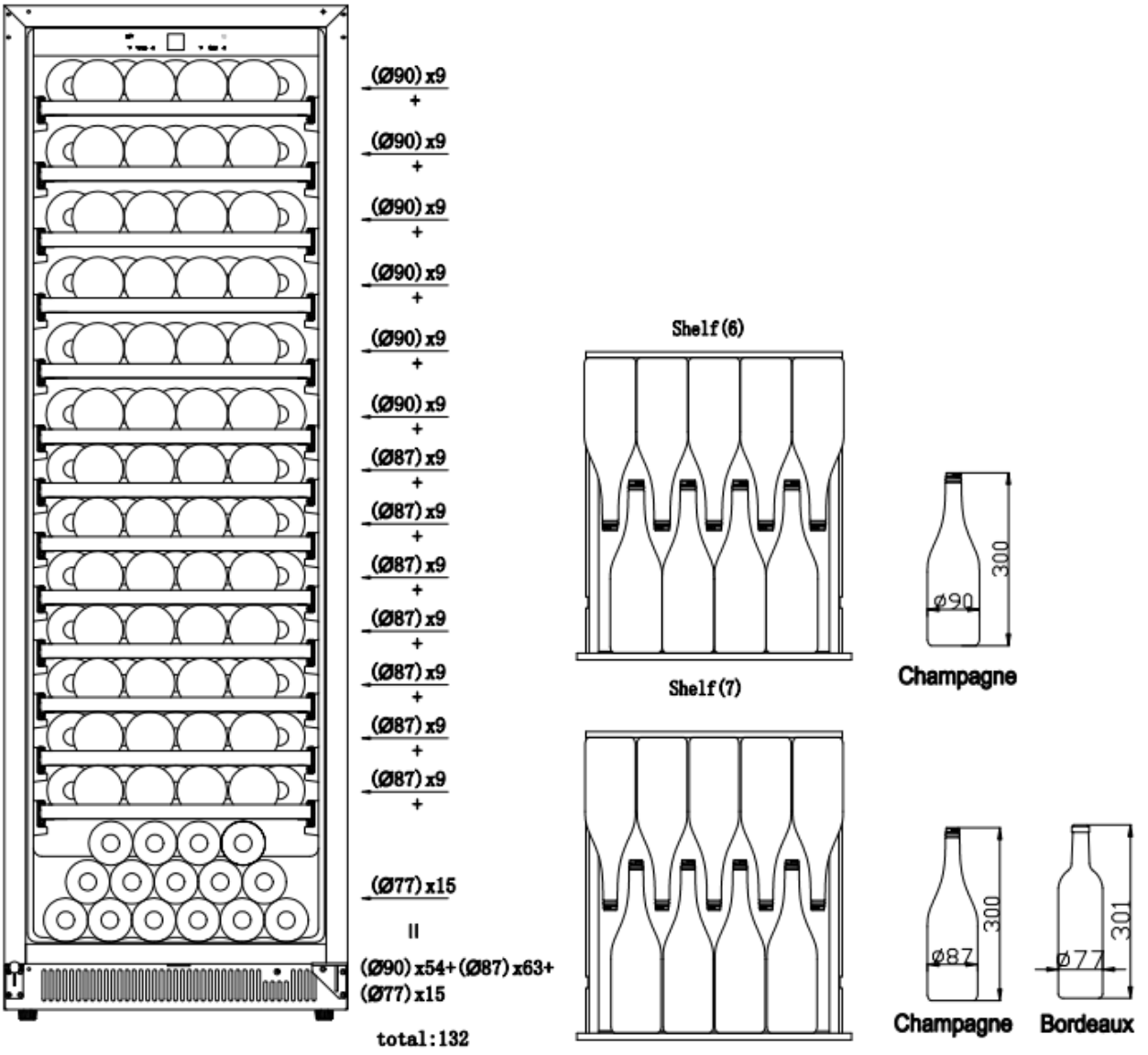

Cargando para PN166D-HHB-1

Propuesta de carga de botella #1
Estante: estante completo (12)
Total: 123 botellas (Burdeos)

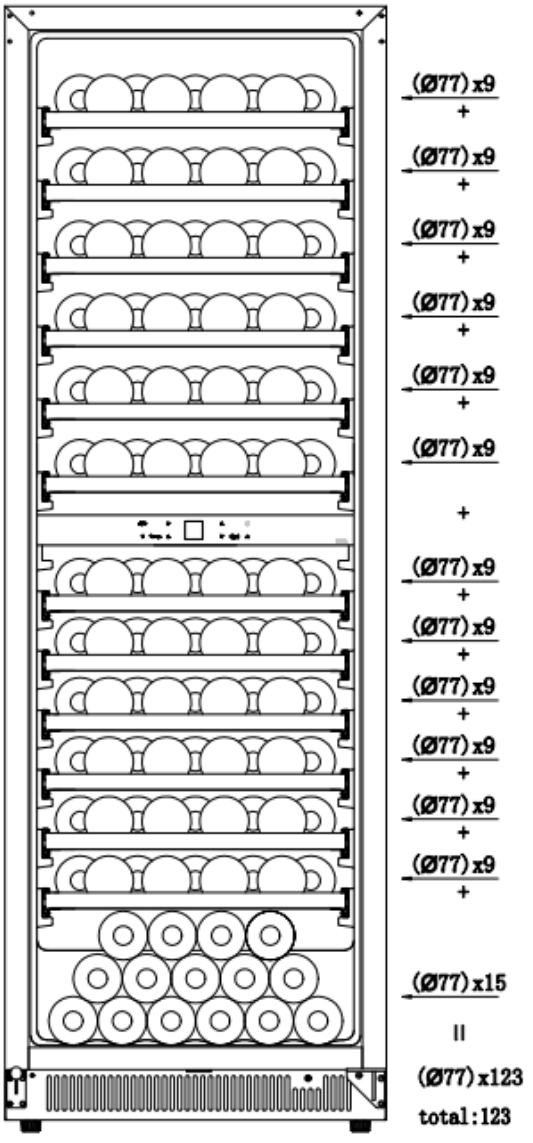

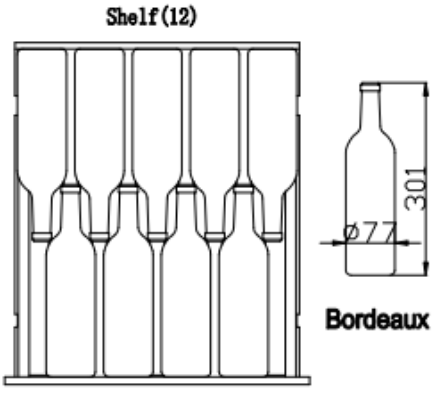

Propuesta de carga de botella #2
El diseño del estante es el mismo que la propuesta n.º 1
Total: 123 botellas (Burdeos 15 botellas y Borgoña 108 botellas)

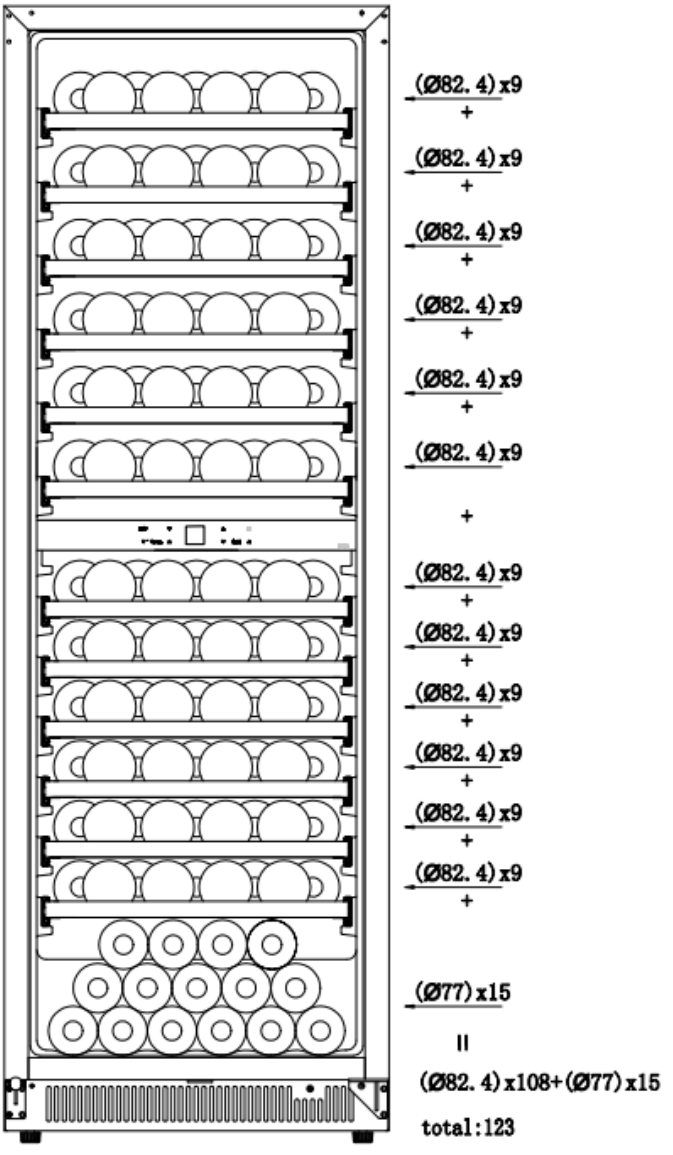

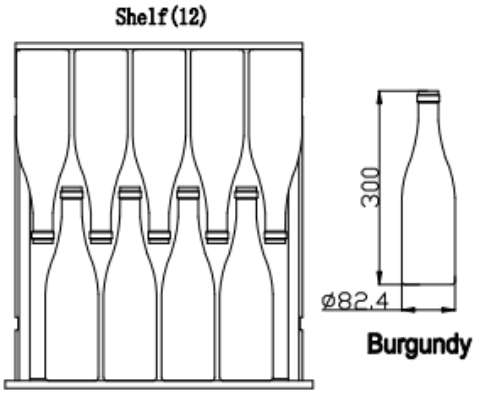

Propuesta de carga de botella #3
El diseño del estante es el mismo que la propuesta n.º 1
Total: 123 botellas (Burdeos 15 botellas y Champán 54 botellas + 54 botellas)

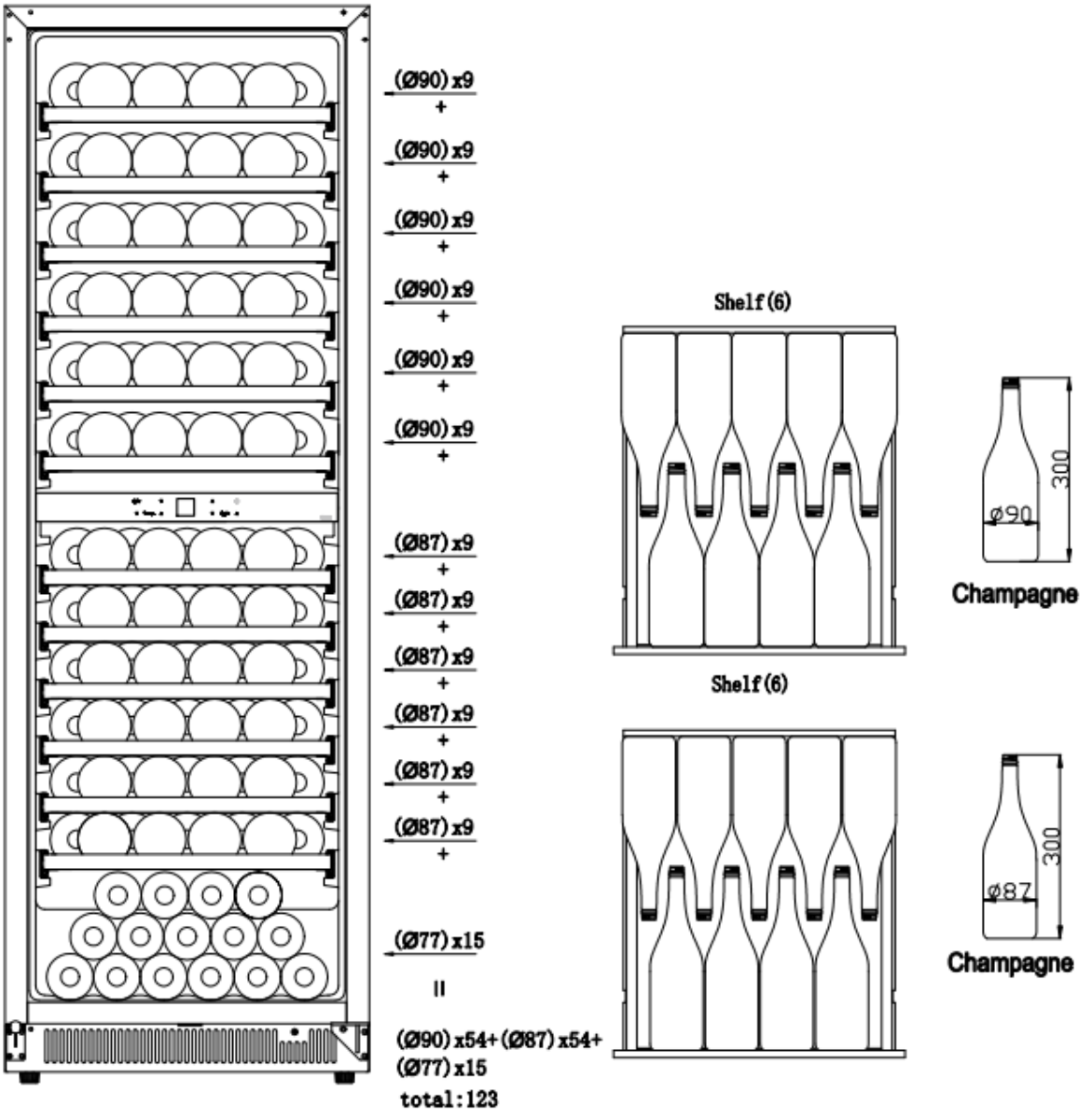

FUNCIONAMIENTO DE SU ENFRIADOR DE VINO

El enfriador de vinos debe colocarse en un lugar con una temperatura ambiente inferior a 35 °C. Si la temperatura ambiente supera este rango, el rendimiento de la unidad puede verse afectado y la temperatura interior puede fluctuar. Es posible que no se alcance el rango de temperaturas configuradas.

➢ **Los controles de su enfriador de vino**

PARA PN18S-HHB,PN45S-HHB-2,PN166S-HHB-1

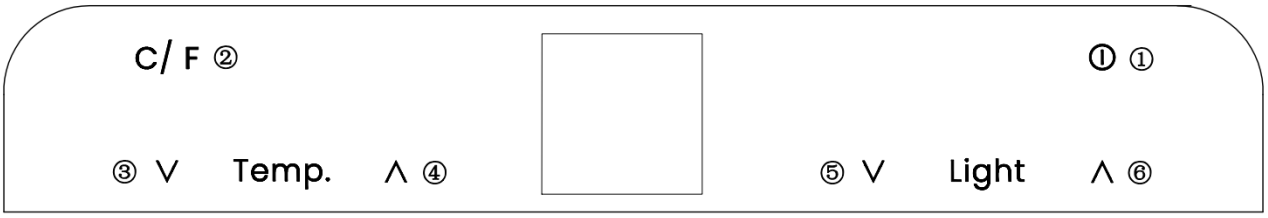

1、 " ⏻ " Toque este botón para encender, presione y mantenga presionado durante 3 segundos para apagar el sistema.

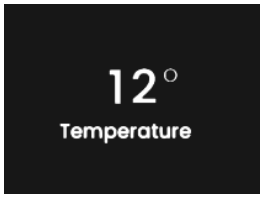

2、 " C/ F " Mantenga presionado durante 3 segundos para cambiar entre Celsius y Fahrenheit. Después de que el símbolo de cambio parpadee durante 5 segundos, la pantalla muestra la temperatura convertida.

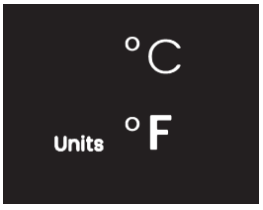

3、 " ∨ " Toque este botón para disminuir la temperatura en 1 ℃ (o 1 ℉). Presiónelo durante 3 segundos para mostrar la temperatura real. La temperatura real parpadeará durante 5 segundos y luego volverá a mostrar la temperatura configurada.

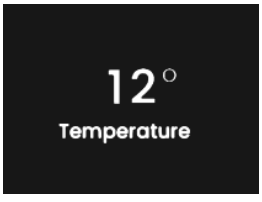

4、 " ∧ " Toque este botón para aumentar la temperatura en 1 ℃ (o 1 ℉). Presiónelo durante 3 segundos para mostrar la temperatura real. La temperatura real parpadeará durante 5 segundos y luego volverá a mostrar la temperatura configurada.

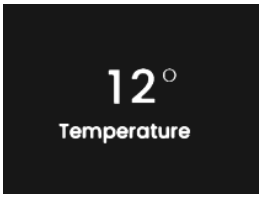

5、 " ∨ " Toque este botón para cambiar a la interfaz de brillo de la luz. Presiónelo de nuevo para disminuir el brillo en un nivel. Hay 5 niveles para elegir: 0%-20%-40%-60%-80%-100%. El brillo predeterminado está establecido en 60%. Después de que el indicador de cambio de brillo parpadee durante 5 segundos, se mostrará el brillo de la luz seleccionado. Volverá a la interfaz de visualización de temperatura aproximadamente 5 segundos después.

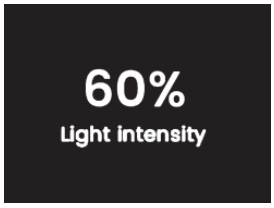

Presiónelo y manténgalo presionado durante 3 segundos para cambiar a la interfaz de color de la luz y, mientras tanto, cambie a blanco cálido. Hay 2 opciones de color (naranja y blanco cálido), el color predeterminado es naranja. Después de que el indicador de cambio de color parpadee durante 5 segundos, se mostrará el color de luz seleccionado. Volverá a la interfaz de visualización de temperatura aproximadamente 10 segundos después.

6、 " ∧ " Pulse este botón para cambiar a la interfaz de brillo de la luz. Presiónelo de nuevo para aumentar el brillo en un nivel. Hay 5 niveles para elegir de 0%-20%-40%-60%-80%-100%. El brillo predeterminado se establece en 60%. Después de que el indicador de cambio de brillo parpadee durante 5 segundos, se mostrará el brillo de la luz seleccionado. Volverá a la interfaz de visualización de temperatura aproximadamente 5 segundos después.

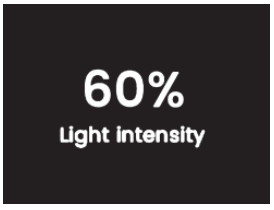

Presiónelo y manténgalo presionado durante 3 segundos para cambiar a la interfaz de color de la luz y, mientras tanto, cambie a blanco cálido. Hay 2 opciones de color (naranja y blanco cálido), el color predeterminado es naranja. Después de que el indicador de cambio de color parpadee durante 5 segundos, se mostrará el color de luz seleccionado. Volverá a la interfaz de visualización de temperatura aproximadamente 10 segundos después.

La configuración de temperatura se puede ajustar de 5 ℃ a 18 ℃.
La temperatura preestablecida de fábrica es 12 ℃.

PARA PN18D-HHB, PN45D-HHB-2, PN166D-HHB-1

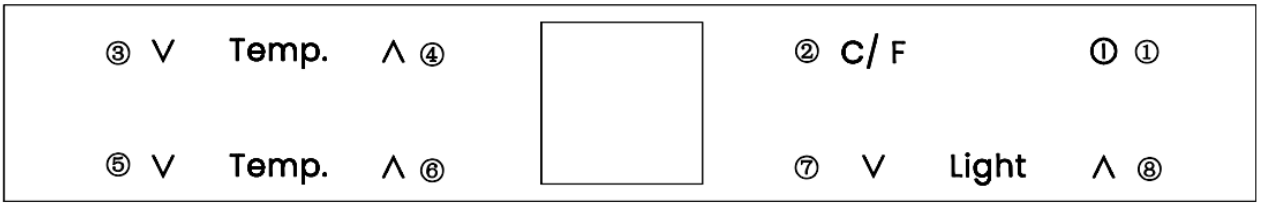

1. “ ⏻ ” Toque este botón para encender, presione y mantenga presionado durante 3 segundos para apagar el sistema.

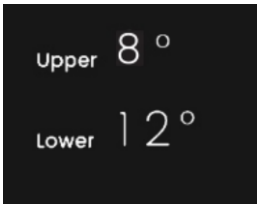

2. “ C/ F ” Mantenga presionado durante 3 segundos para cambiar entre Celsius y Fahrenheit. Después de que el símbolo de cambio parpadee durante 5 segundos, la pantalla muestra la temperatura convertida.

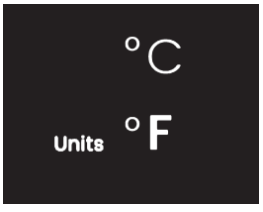

3. “ V ” Toque este botón para disminuir la temperatura en 1 ℃ (o 1 ℉) para la zona superior. Presiónelo durante 3 segundos para mostrar la temperatura real. La temperatura real parpadeará durante 5 segundos y luego volverá a mostrar la temperatura configurada.

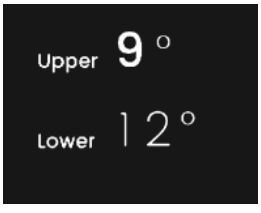

4. “ Λ ” Toque este botón para aumentar la temperatura en 1 ℃ (o 1 ℉) para la zona superior. Presiónelo durante 3 segundos para mostrar la temperatura real. La temperatura real parpadeará durante 5 segundos y luego volverá a mostrar la temperatura establecida.

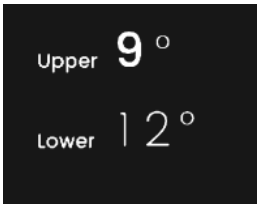

5.“ ∨ ”Toque este botón para disminuir la temperatura en 1 ℃ (o 1 ℉) para la zona inferior. Presiónelo durante 3 segundos para mostrar la temperatura real. La temperatura real parpadeará durante 5 segundos y luego volverá a mostrar la temperatura establecida.

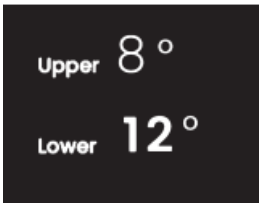

6.“ ∧ ”Toque este botón para disminuir la temperatura en 1 ℃ (o 1 ℉) para la zona inferior. Presiónelo durante 3 segundos para mostrar la temperatura real. La temperatura real parpadeará durante 5 segundos y luego volverá a mostrar la temperatura establecida.

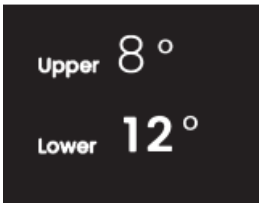

7.“ ∨ ” Toque este botón para cambiar a la interfaz de brillo de la luz. Presiónelo de nuevo para disminuir el brillo en un nivel. Hay 5 niveles para elegir: 0%-20%-40%-60%-80%-100%. El brillo predeterminado está establecido en 60%. Después de que el indicador de cambio de brillo parpadee durante 5 segundos, se mostrará el brillo de la luz seleccionado. Volverá a la interfaz de visualización de temperatura aproximadamente 5 segundos después.

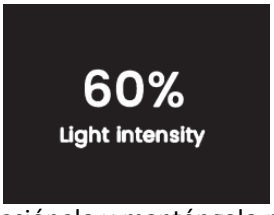

Presiónelo y manténgalo presionado durante 3 segundos para cambiar a la interfaz de color de la luz y, mientras tanto, cambie a blanco cálido. Hay 2 opciones de color (naranja y blanco cálido), el color predeterminado es naranja. Después de que el indicador de cambio de color parpadee durante 5 segundos, se mostrará el color de luz seleccionado. Volverá a la interfaz de visualización de temperatura aproximadamente 10 segundos después.

8.“ ∧ ” Pulse este botón para cambiar a la interfaz de brillo de la luz. Presiónelo de nuevo para aumentar el brillo en un nivel. Hay 5 niveles para elegir de 0%-20%-40%-60%-80%-100%. El brillo predeterminado se establece en 60%. Después de que el indicador de cambio de brillo parpadee durante 5 segundos, se mostrará el brillo de la luz seleccionado. Volverá a la interfaz de visualización de temperatura aproximadamente 5 segundos después.

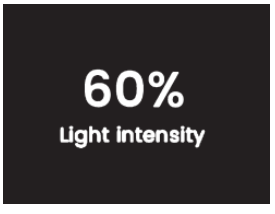

Presiónelo y manténgalo presionado durante 3 segundos para cambiar a la interfaz de color de la luz y, mientras tanto, cambie a blanco cálido. Hay 2 opciones de color (naranja y blanco cálido), el color predeterminado es naranja. Después de que el indicador de cambio de color parpadee durante 5 segundos, se mostrará el color de luz seleccionado. Volverá a la interfaz de visualización de temperatura aproximadamente 10 segundos después.

El PN18D-HHB
Compartimento superior: el ajuste de temperatura se puede ajustar de 5 ℃ a 10 ℃.
Compartimento inferior: el ajuste de temperatura se puede ajustar de 10 ℃ a 18 ℃.

PN45D-HHB-2,PN166D-HHB-1
La temperatura se puede ajustar de 5 a 18 ℃ para ambas zonas.

➢ **Aviso de falla**

NÚMERO DE SERIE	PROBLEMA	MÉTODO DE LIBERACIÓN	AVISO
1	El sistema detectó que la temperatura interior seguía siendo demasiado baja.	Es necesario detectar si el sistema de refrigeración está defectuoso, y la alarma se puede cancelar por un corte de energía.	Upper zone temperature too low
2	El sistema detectó que la temperatura interior era demasiado baja.	Es necesario detectar si el sistema de refrigeración está defectuoso, y la alarma se puede cancelar por un corte de energía.	Lower zone temperature too low
3	El sistema detectó que la temperatura interior seguía siendo demasiado alta.	Es necesario detectar si el sistema de calefacción está defectuoso, y la alarma se puede cancelar por un corte de energía.	Upper zone temperature too high
4	El sistema detectó que la temperatura interior seguía siendo demasiado alta.	Es necesario detectar si el sistema de calefacción está defectuoso, y la alarma se puede cancelar por un corte de energía.	Lower zone temperature too high
5	El sistema detectó la falla del sensor de la cámara superior.	Después de que la energía se corte completamente, vuelva a encenderla. Si este fenómeno persiste, comuníquese con el personal de posventa para obtener asistencia técnica;	Upper zone sensor failure
6	El sistema detectó una falla en el sensor de la cámara inferior.	Después de que la energía se corte completamente, vuelva a encenderla. Si este fenómeno persiste, comuníquese con el personal de posventa para obtener asistencia técnica;	Lower zone sensor failure
7	El sistema detecta que la comunicación con la placa base no es posible.	Después de que la energía se corte completamente, vuelva a encenderla. Si este fenómeno persiste, comuníquese con el personal de posventa para obtener asistencia técnica;	Communication failure
8	La puerta ha estado abierta durante demasiado tiempo.	Simplemente cierra la puerta.	Please close the door

➢ Cómo quitar el estante

Para PN18S-HHB,PN18D-HHB

Al retirar cualquiera de estos estantes del compartimento del riel, para colocarlos o retirarlos, inclínelos como se indica en el diagrama y simplemente tire de ellos hacia afuera o empújelos hacia adentro hasta que se asienten firmemente sobre los soportes.

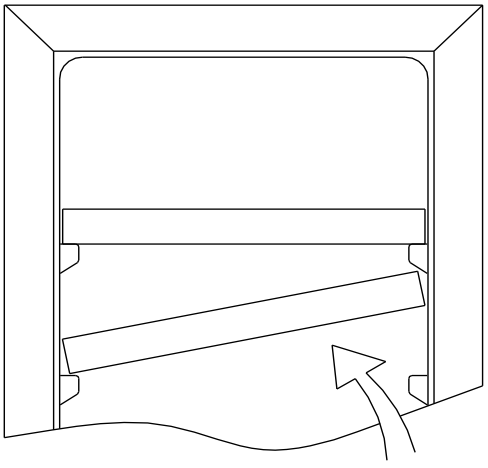

Para PN45S-HHB-2,PN45D-HHB-2,PN166S-HHB-1,PN166D-HHB-1

- Para evitar dañar la junta de la puerta, asegúrese de tener la puerta completamente abierta al sacar los estantes del compartimento del riel.
- Para quitar los estantes:

  1. Extienda completamente el estante que desea quitar (Fig. A)
  2. Tire del estante hacia usted hasta que se suelte la hebilla. (Fig. B)
  3. Sujetando el riel del estante con ambas manos, empuje el estante hacia arriba horizontalmente (Fig. C)

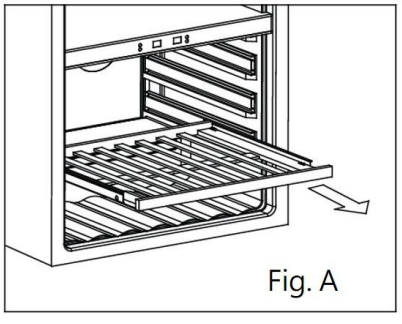

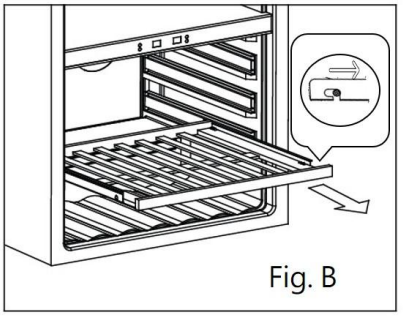

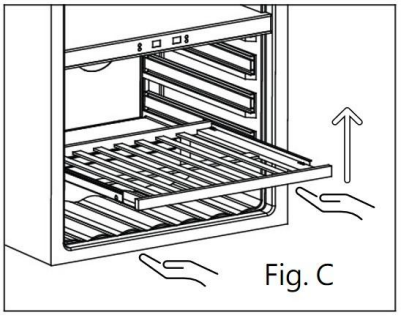

➢ Cómo reemplazar el paquete de carbón activado

Para PN45S-HHB-2,PN45D-HHB-2,PN166S-HHB-1,PN166D-HHB-1

1. Abra la puerta y retire los 2 estantes superiores (vea la extracción de los estantes).
2. Gire el filtro como se indica en la Fig. A.
3. Como en la Fig. B, el filtro debe alinearse con las muescas como se muestra.
4. Extraiga el filtro (Fig. C).
5. Inserte el filtro de repuesto y gírelo como se indica en la Fig. A para fijarlo en su posición.
6. Vuelva a instalar los estantes.

NOTA:

El filtro de carbón debe reemplazarse cada 3-6 meses dependiendo del nivel de exposición de la unidad al olor.

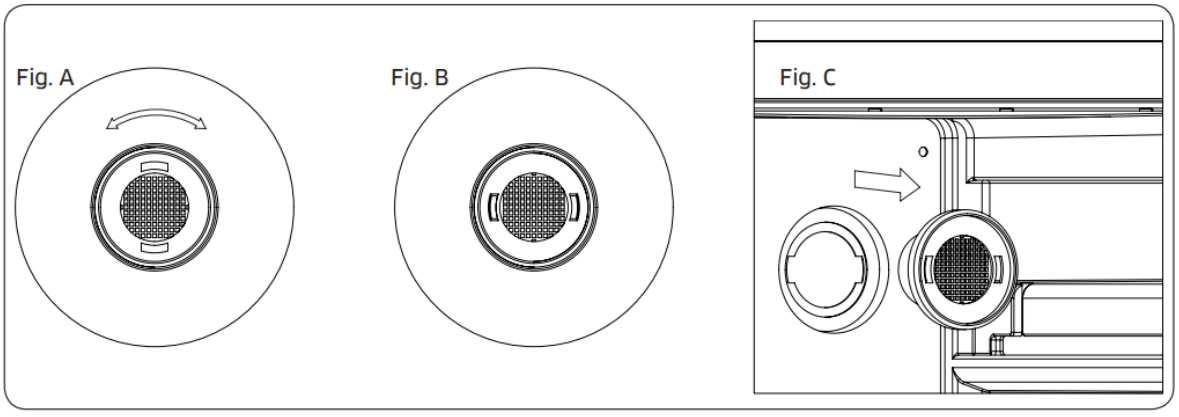

➢ USO DE LOS DESLIZADORES DE PATA

Para PN18S-HHB,PN18D-HHB,PN45S-HHB-2,PN45D-HHB-2

Si desea ajustar la altura a más de 820 mm, instale el producto usando los deslizadores de la pata proporcionado. Estos se proporcionan para ayudar a evitar que las patas se enganchen en el suelo al deslizar las Introduzca el aparato en la abertura. Coloque la pata trasera en la ubicación marcada como "Atrás" a continuación y el pata delantera en la ubicación marcada como 'Delantero'. Una vez instalado en ambos lados del armario para vinos, el aparato se puede colocar con cuidado en la abertura, teniendo cuidado de no ejercer demasiada presión. patas al ubicar el gabinete.

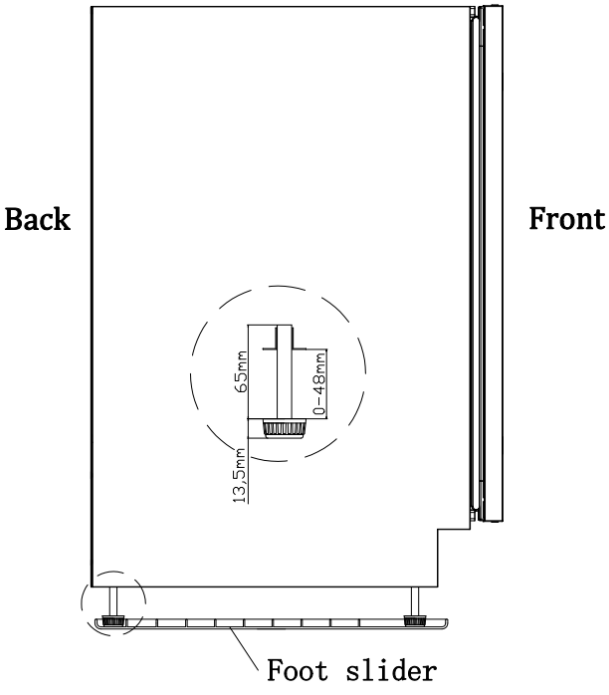

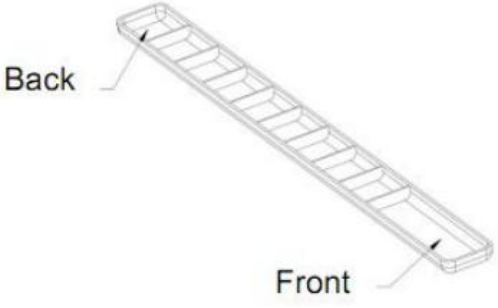

➢ INSTALACIÓN DEL SOPORTE ANTIVUELCO PARA INSTALACIÓN INDEPENDIENTE

Para PN166S-HHB-1,PN166D-HHB-1

HERRAMIENTAS REQUERIDAS

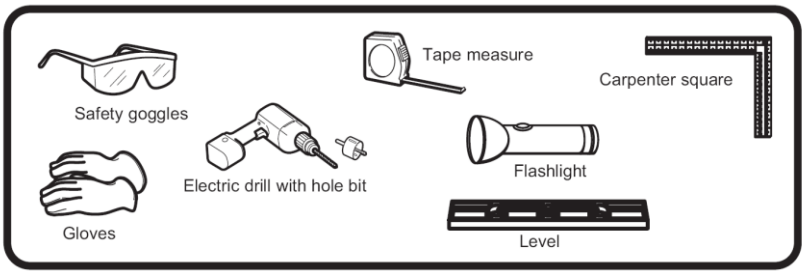

- Gafas de seguridad
- Guantes
- Cinta métrica
- Escuadra de carpintero
- Nivel
- Linterna
- Taladro eléctrico con broca

ADVERTENCIA:
Este aparato puede volcarse cuando los estantes están extendidos, causando daños o lesiones. Si este electrodoméstico se usa de forma independiente, ¡el soporte antivuelco debe instalarse siguiendo estas instrucciones!

Lista de piezas del soporte antivuelco:

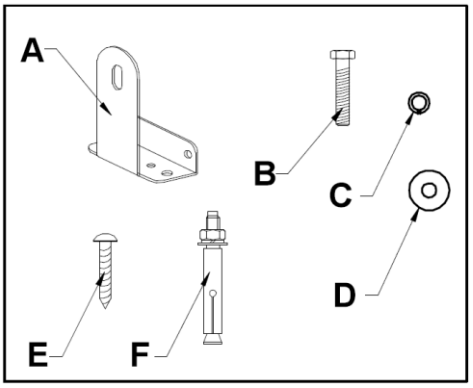

A: Soporte antivuelco (1 pieza)
B: Perno hexagonal (1 pieza) tamaño (6 mm x 20 mm) (1/4" x 4/5")
C: Arandela de seguridad (1 pieza) tamaño (6)
D: Arandela plana (1 pieza) tamaño (6)
E: Tornillo (2 piezas) tamaño (ST4x35)
F: Tornillo de expansión (1 pieza) tamaño (6 mm X 60 mm) (1/4" x 2,4")
Fije el soporte con los tornillos proporcionados.

Se proporcionarán 2 juegos de soportes antivuelco. DEBEN usarse ambos juegos.

Instalación del soporte antivuelco
Ambos soportes DEBEN estar instalados (izquierdo y derecho).

Instrucciones para el orificio de montaje del soporte antivuelco:
Ubicación a: Orificio de montaje fijo para la unidad
Ubicación b: Orificios de montaje fijos para paneles de yeso
Ubicación c: Orificios de montaje fijos para piso de madera
Ubicación d: Orificios de montaje fijos para piso de concreto
Ubicación e: Orificio de montaje en la unidad posterior

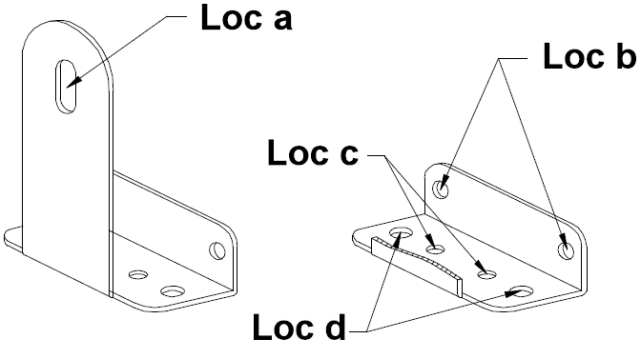

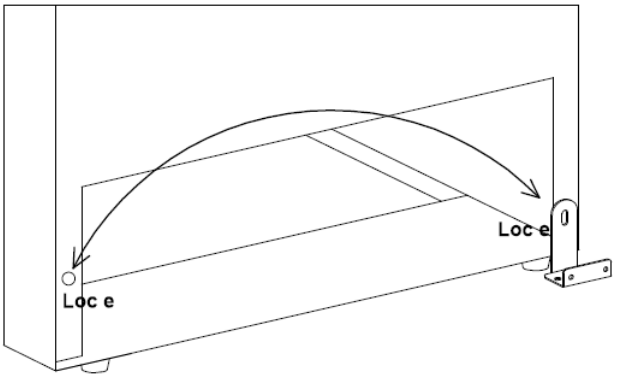

IMPORTANTE:
Determine la ubicación final del electrodoméstico antes de intentar instalar el soporte. Deberá elegir uno de los tres métodos de instalación a continuación.

Instalación en PANEL DE YESO:

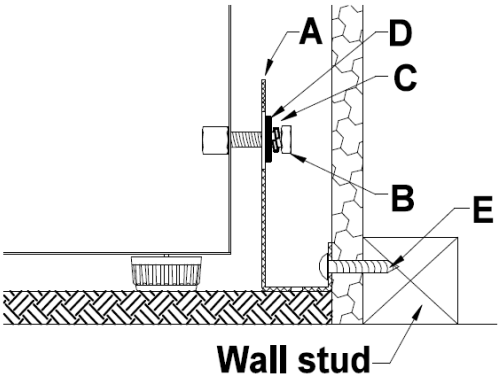

1. Después de haber elegido la instalación Ubicación, coloque el soporte en el piso con Loc b contra la pared, use el tornillo (E) (2 piezas) para asegurar el soporte a la pared. Asegúrese de que al menos un tornillo esté asegurado en un montante.

2. Mueva la unidad para alinear la Loc e con el soporte Loc a, asegure con el perno (B), la arandela de seguridad (C) y la arandela plana (D).

NOTA: Los tornillos DEBEN entrar en un montante de madera. Si la pared contiene montantes metálicos o materiales similares, se debe utilizar la instalación en el suelo.

Instalación en PISO DE MADERA:

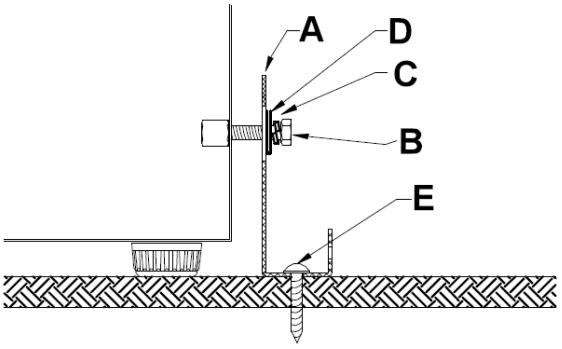

1. Después de haber elegido la instalación ubicación, coloque el soporte sobre la madera piso, uso: Tornillo (E) (2 piezas) alinee Loc C y fije el soporte en el piso de madera.

2. Mueva la unidad para alinear Loc e con el soporte Loc a, asegúrelo con el perno (B), arandela de seguridad (H) y la arandela plana (D).

Instalación en PISO DE HORMIGÓN:

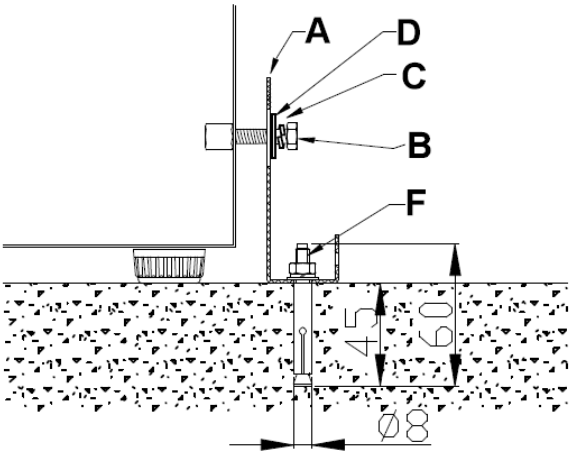

1. Después de haber elegido la instalación ubicación, elija cualquier orificio de L .0C d para asegurar el soporte en el piso de hormigón.
2. Con una broca para concreto, taladre un orificio piloto de 8 mm (3/8") de 45 a 55 mm (1,7" a 2") de profundidad.
3. Retire la tuerca, la arandela de resorte y la arandela del tornillo de expansión.
4. Golpee suavemente el tornillo de expansión en el hormigón, usando un martillo o mazo.
5. Alinee Loc d y asegure la tuerca, el resorte arandela, la arandela firmemente en el tornillo de expansión y fíjelo al piso de concreto.
6. Mueva la unidad para alinear la Loc e con el soporte Loc a, Asegure con el perno (B) y la arandela de seguridad (C). y la arandela plana (D).

ATENCIÓN:

Verifique el soporte: Después de instalar el soporte, intente usar una fuerza ligera para inclinar la unidad. Si la unidad no se inclina, el soporte está montado de forma segura. Si la unidad se inclina, el soporte DEBE reinstalarse siguiendo estas instrucciones.

➢ **Inversión del giro de la puerta**

Para invertir la puerta de giro a la derecha a giro a la izquierda

Para PN18S-HHB,PN18D-HHB,PN45S-HHB-2,PN45D-HHB-2

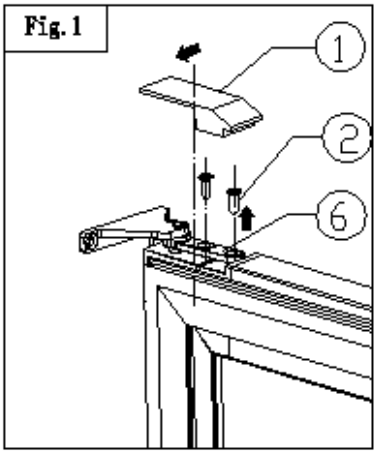

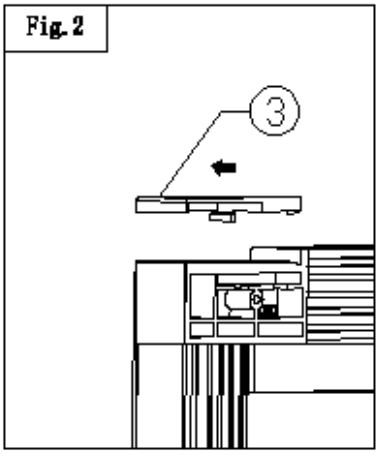

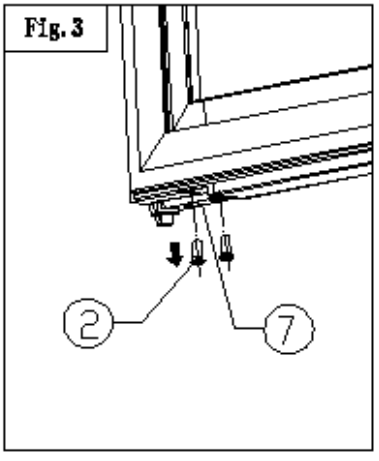

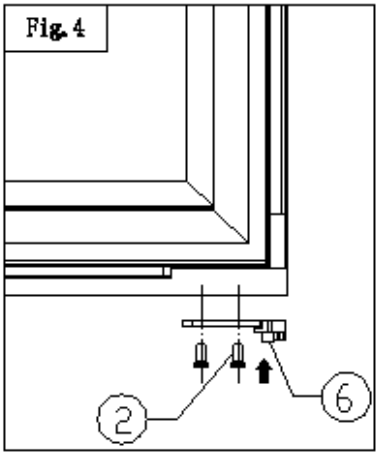

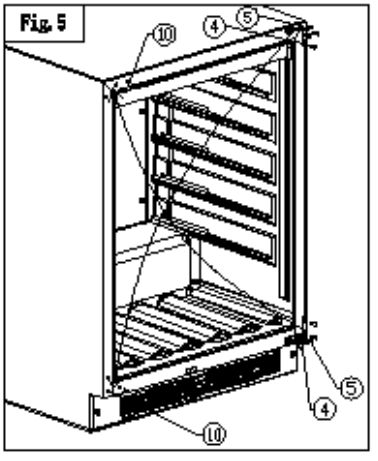

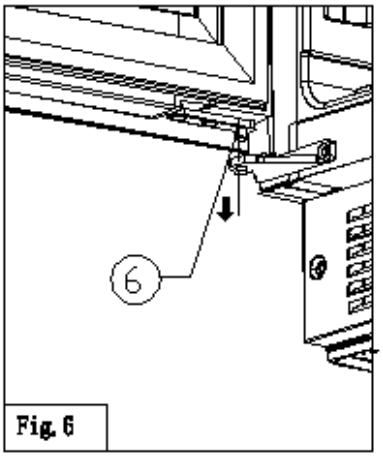

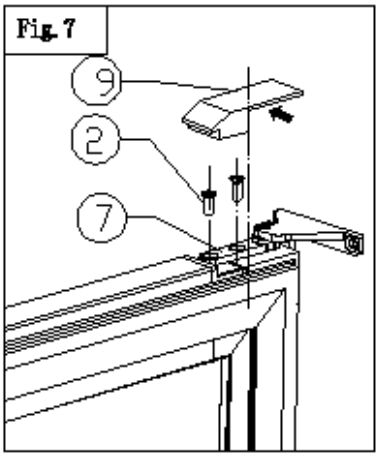

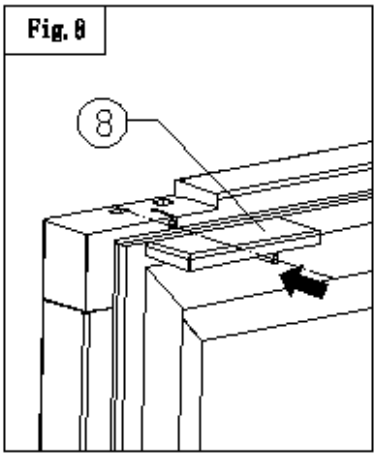

① Cubierta decorativa de la bisagra superior derecha de la puerta ② Tornillos limitadores

③ Cubierta decorativa de la esquina superior izquierda

④ Tornillos de las bisagras de la puerta superior e inferior

⑤ Bisagras de la puerta superior e inferior ⑥ Piezas del límite superior derecho

⑦ Piezas del límite inferior derecho ⑧ Cubierta decorativa de la esquina superior derecha

⑨ Cubierta decorativa de la bisagra superior izquierda ⑩ Clavos decorativos superior e inferior

1、 Abra la puerta, empuje la cubierta decorativa de la bisagra de la puerta derecha (1) y la cubierta decorativa de la esquina superior izquierda (3) completamente de acuerdo con la dirección de la flecha y sáquela (Fig.1.2);
2、 Desmonte los 2 tornillos (2) (Fig.1) del límite superior derecho (6), mueva el cuerpo de la puerta hacia afuera y retírelo, y luego retire el límite superior derecho (6) instalado en la esquina inferior izquierda del cuerpo de la puerta (Fig.4);
3、 Desmonte los 2 tornillos (2) (Fig. 3) del limitador inferior derecho (7), retire el limitador inferior derecho (7) y déjelo a un lado,
4、 saque los clavos decorativos superior e inferior (10), desmonte 6 tornillos de bisagra de puerta superior e inferior (4) y retire las bisagras de puerta superior e inferior (5), después de la inversión, se instalan respectivamente a la izquierda, como lo muestra la flecha en la figura (Fig.5);
5、 primero alinee el núcleo del eje de la pieza espaciadora (6) en la parte inferior del cuerpo de la puerta con el orificio del mandril del eje de la bisagra de la puerta e instálelo en la bisagra de la puerta izquierda (Fig.6);
6、 Instale la pieza limitadora inferior derecha (7) en el orificio del mandril de la bisagra superior, luego empuje la puerta para alinearla con el orificio del tornillo de la pieza limitadora (7), apriétela con tornillos (2), e instalar la puerta (Fig.7);
7、 Saque la cubierta decorativa de la bisagra de la puerta izquierda (9) y la cubierta decorativa de la esquina superior de la puerta derecha (8) de la bolsa de accesorios, alinee la cubierta decorativa con la ranura de la puerta y empuje la cubierta de la bisagra de la puerta en la dirección de la flecha e instálela (Fig. 7.8).
Nota: El cambio de la puerta requiere la cooperación de dos personas.

Para invertir la puerta de giro a la derecha a giro a la izquierda

Para PN166S-HHB-1,PN166D-HHB-1

1. Abra la puerta y, con un destornillador, retire los tornillos inferiores del hierro del eje de la puerta derecha.

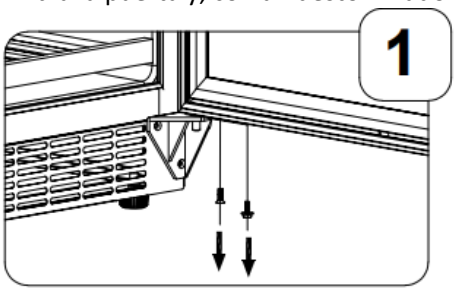

2. Deslice con cuidado la parte inferior de la puerta hacia abajo y colóquela sobre una superficie acolchada para evitar dañarla.

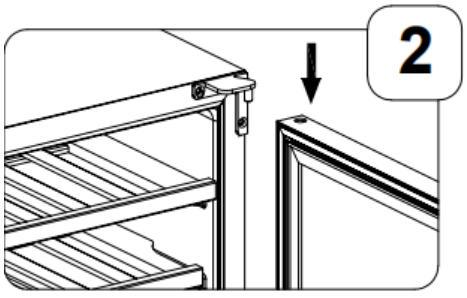

3. Retire los tornillos y la bisagra de la bisagra superior derecha. Retire las tapas de plástico de la esquina de la bisagra superior izquierda.

Instale la nueva bisagra superior izquierda que viene con el paquete de herrajes que incluye el manual de instalación, fijando los tornillos a través de la bisagra izquierda al gabinete. Inserte las tapas de plástico en la esquina superior derecha.

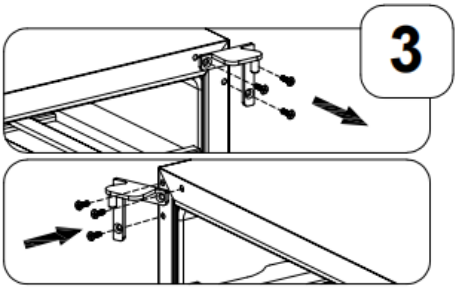

4. Retire el hierro del eje de la puerta derecha y la arandela del soporte inferior derecho.

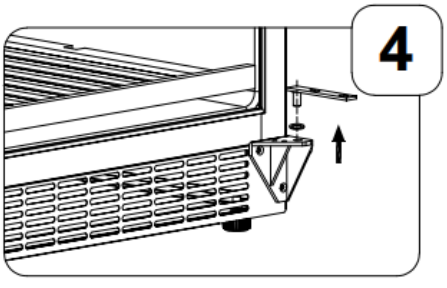

5.Retire la bisagra inferior derecha y los tornillos. Saque el soporte de la puerta, instale el soporte de la puerta a la derecha, saque la placa de movimiento de la puerta, instale la placa de movimiento de la puerta a la derecha. Instale la nueva bisagra inferior izquierda que viene con el paquete de herrajes que incluye el manual de instalación fijando los tornillos al gabinete.

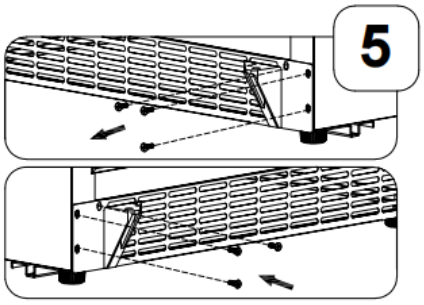

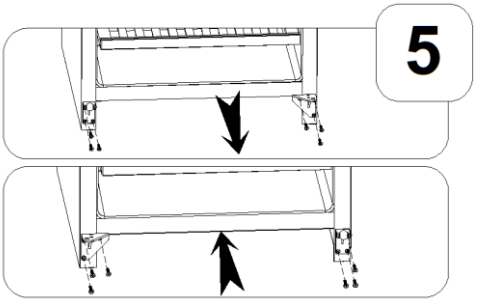

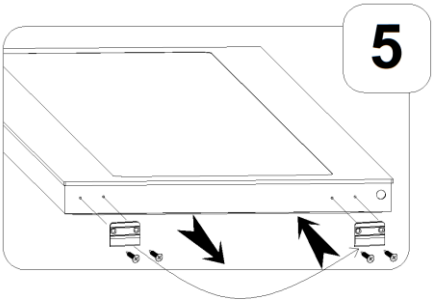

6. Instale la arandela y el hierro nuevo del eje de la puerta izquierda que viene en el paquete de herrajes que incluye el manual de instalación en la bisagra inferior izquierda.

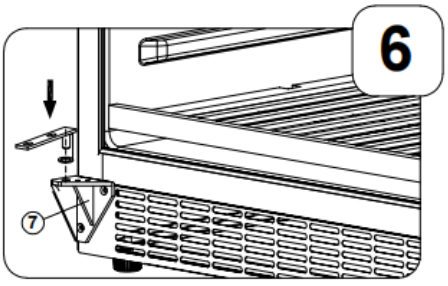

7. Inserte con cuidado la puerta en la bisagra de la esquina superior izquierda, luego deslice la puerta sobre el botón
de la bisagra inferior y asegure la puerta instalando los tornillos inferiores.

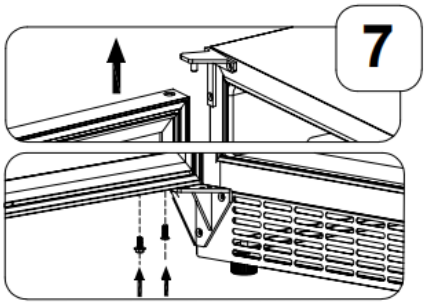

➢ **Especificaciones de instalación para empotramiento**

Para PN18S-HHB,PN18D-HHB

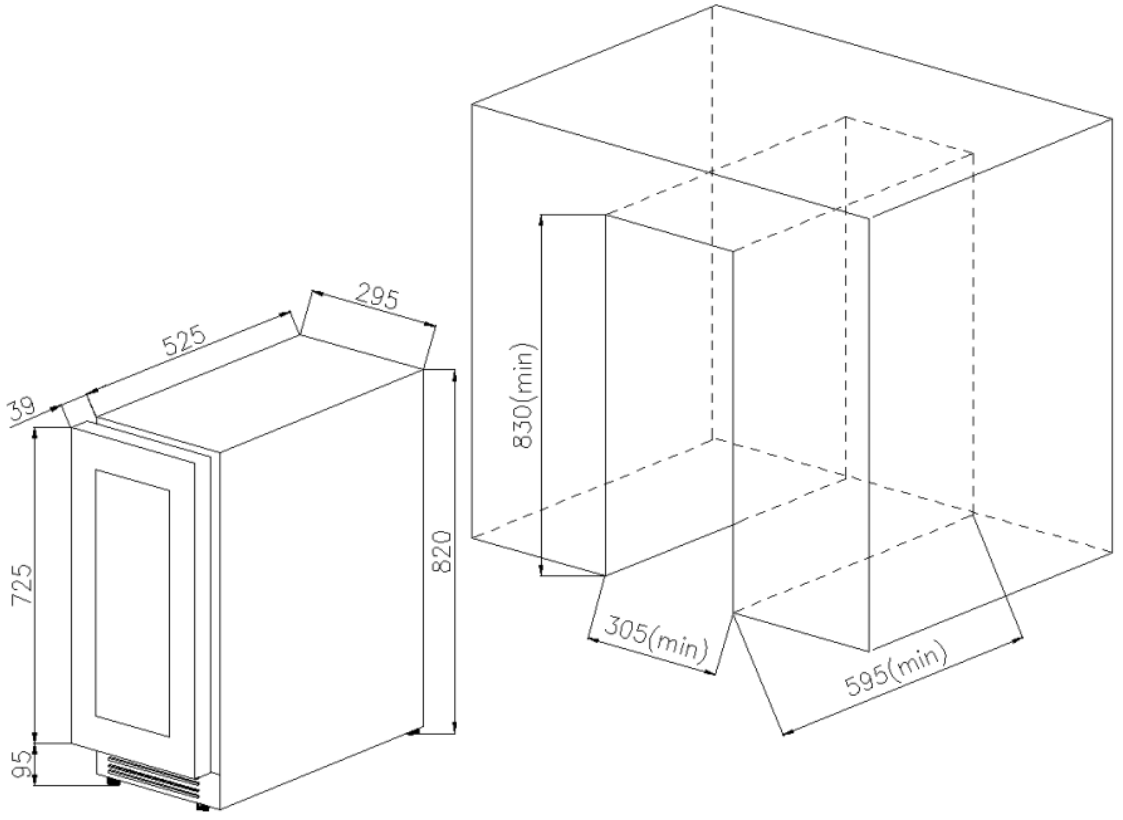

PN45S-HHB-2, PN45D-HHB-2

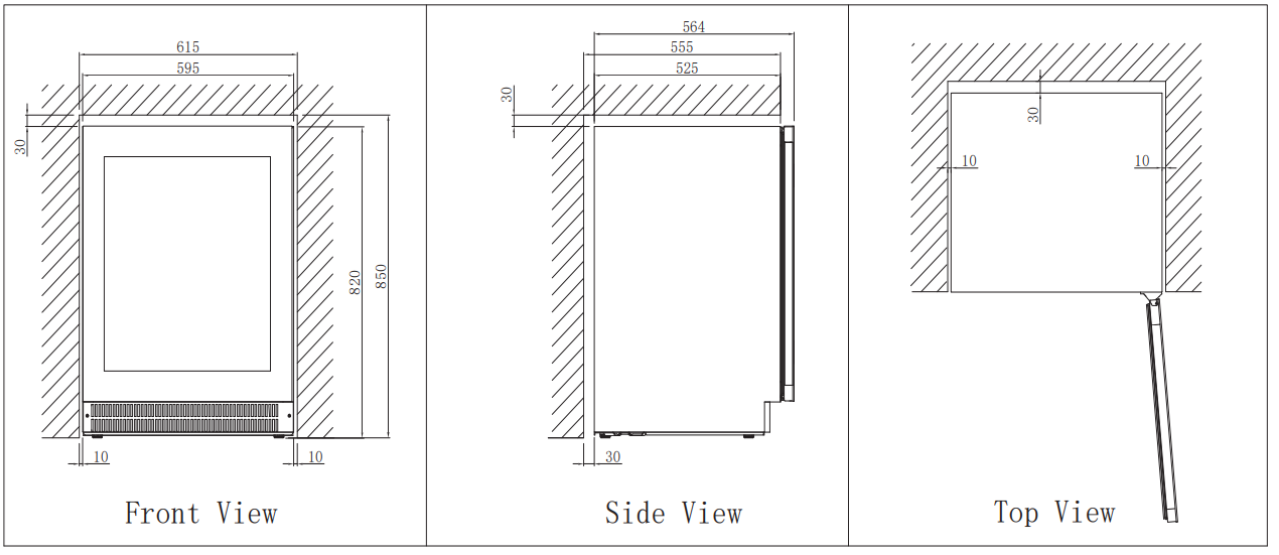

Para PN166S-HHB-1,PN166D-HHB-1

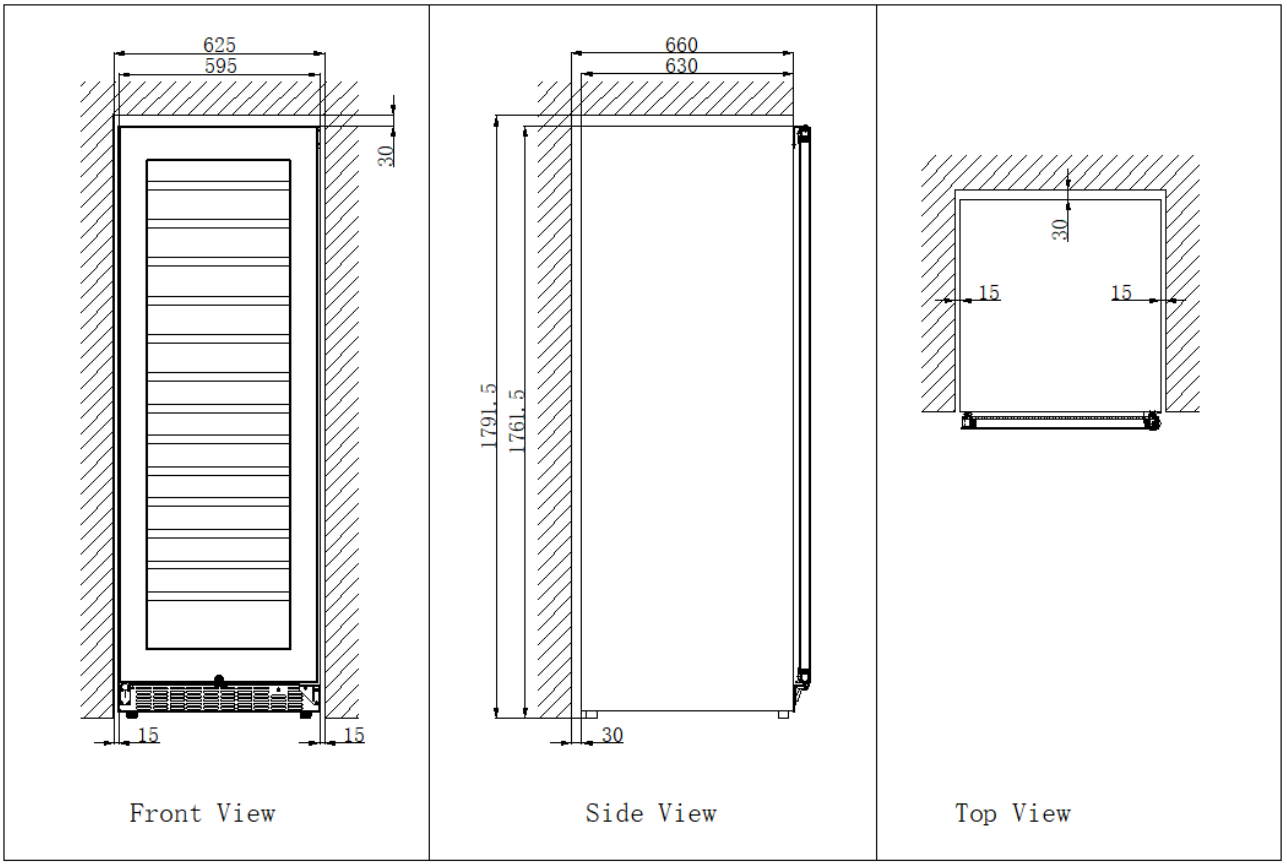

➢ **AJUSTES de temperatura recomendados**

Para conservar TODO TIPO DE VINOS	12 º c a 14 º c
Champagne NV, Espumoso	6 º c
Champán vintage	10 º c
Blanco seco Semillon, Sauvignon Blanc	8 º c
Blanco seco Gewurstraminer, Riesling	10 º c
Blanco seco Chardonnay	10 º c
Chardonnay añejo	14 º c
Blanco dulce Sauternes Monbazillac, vino de hielo de cosecha tardía	10 º c
Blancos dulces Sauternes añejo	14 º c
Beaujolais	13 º c
Pinot Noir tinto	16 º c
Pinot Noir vintage tinto	20 º c
Cabernet tinto, Merlot, francés, australiano, neozelandés, chileno, argentino, italiano, español, californiano	20 º c
Garnacha roja, Syrah	16 º c

CUIDADO Y MANTENIMIENTO

➢ **LIMPIE SU ENFRIADOR DE VINOS**

- Apague el aparato, desenchufe el aparato y retire todos los elementos Incluyendo estantes y rejilla.
- Lave las superficies interiores con agua tibia y una solución suave.
- Lave los estantes con una solución de detergente suave.
- Escurra el exceso de agua de la esponja o paño al limpiar el área de los controles o cualquier pieza eléctrica.
- Lave el gabinete exterior con agua tibia y detergente líquido suave. Enjuague bien y seque con un paño limpio y suave.

➢ **FALLO DE ENERGÍA**

- La mayoría de los cortes de energía se corrigen en unas pocas horas y no deberían afectar la temperatura de su electrodoméstico si minimiza la cantidad de veces que se abre la puerta. Si el corte de energía va a durar un período prolongado, debe tomar las medidas adecuadas para proteger su contenido.

➢ **VACACIONES**

- **Vacaciones cortas:** Deje el enfriador de vinos en funcionamiento durante las vacaciones de menos de tres semanas.
- Si el electrodoméstico no se utilizará durante varios meses, retire todos los elementos y apáguelo. Limpie y seque bien el interior. Para evitar olores y la formación de moho, deje la puerta ligeramente abierta; bloquéela si es necesario.

➢ **TRASLADO DE LA VINOTECA**

- Retire todos los elementos.
- Saque los elementos sueltos dentro del enfriador de vinos (como el estante) o fíjelos con la espuma.
- Gire la pata ajustable hacia la base para evitar daños.
- Cierre la puerta con cinta adhesiva.
- Asegúrese de que el aparato permanezca seguro en posición vertical durante el transporte. También proteja el exterior del aparato con una manta o artículos similares.

➢ **CONSEJOS PARA AHORRAR ENERGÍA**

- El enfriador de vinos debe ubicarse en el área más fresca de la habitación, lejos de electrodomésticos que producen calor y fuera de la luz solar directa.

TODOS LOS ELECTRODOMÉSTICOS ESTÁN DISEÑADOS CON LUZ LED, SI LA LUZ LED ESTÁ DAÑADA, POR FAVOR, CONTACTE CON EL SERVICIO POSTVENTA PARA REEMPLAZARLA.

PROBLEMAS CON SU VINOTECA

Puede solucionar fácilmente muchos problemas comunes de su vinoteca, ahorrándose el costo de una posible visita de servicio. Pruebe las siguientes sugerencias para ver si puede resolver el problema antes de llamar al Centro de Servicio.

GUÍA DE SOLUCIÓN DE PROBLEMAS

PROBLEMA	POSIBLE CAUSA
El enfriador de vinos no funciona.	No está enchufado. El aparato está apagado. Se disparó el disyuntor o se quemó un fusible.
El enfriador de vinos no enfría lo suficiente.	Verifique el ajuste del control de temperatura. El entorno externo puede requerir una configuración más alta. La puerta se abre con demasiada frecuencia. La puerta no está completamente cerrada. La junta de la puerta no sella correctamente.
Se enciende y se apaga con frecuencia.	La temperatura ambiente es más alta de lo normal. Se ha añadido una gran cantidad de contenido al enfriador de vinos. La puerta se abre con demasiada frecuencia. La puerta no está completamente cerrada. El control de temperatura no está configurado correctamente. La junta de la puerta no sella correctamente.
La luz no funciona.	No está enchufado. Se disparó el disyuntor o se quemó un fusible. La bombilla se ha fundido. El botón de la luz está en "OFF" (apagado).
Vibraciones.	Compruebe que el enfriador de vinos esté nivelado.
El enfriador de vinos parece hacer demasiado ruido.	El ruido de traqueteo puede provenir del flujo de refrigerante, lo cual es normal. Al finalizar cada ciclo, es posible que escuche gorgoteos causados por el flujo de refrigerante en su vinoteca. La contracción y expansión de las paredes interiores pueden provocar ruidos de estallidos y crujidos. El enfriador de vinos no está nivelado.
La puerta no cierra correctamente.	El enfriador de vinos no está nivelado. La puerta estaba invertida y no estaba correctamente instalada. La junta está sucia. Los estantes están desalineados.
Se forma condensación en la puerta.	Se formará condensación en la puerta debido a la alta humedad en el área. Instale el aparato en un lugar suficientemente ventilado, en una habitación seca y/o con aire acondicionado.
Puede formarse condensación de agua en la puerta de cristal.	Se formará condensación en la puerta debido a la alta humedad en el área. Instale el aparato en un lugar suficientemente ventilado, en una habitación seca y/o con aire acondicionado.