PEVINO

WINE COOLER

User Manual · Brugervejledning

MODEL NO. PIM109D-BP · PIM109DK-BP

LANGUAGES / SPROG

English · p. 2

Dansk · p. 21

Svenska · p. 40

Norsk · p. 59

Deutsch · p. 78

Nederlands · p. 98

Français · p. 117

Italiano · p. 137

Español · p. 157

www.pevino.com

Read and follow all safety rules and operating instructions before use.

English

PIM109D-BP · PIM109DK-BP

Introduction

Thank you for choosing a Pevino wine cooler. Your new cooler is made to store your wines at exactly the right temperature — simply, calmly and reliably.

Please read this guide carefully before you use the cooler, and keep it for future reference. Always follow all safety rules and instructions. Your model is PIM109D-BP / PIM109DK-BP.

Safety instructions

WARNING

The refrigerant in this appliance is R600a, which is flammable. Do not place flammable or explosive items in or near the cabinet, and never damage the refrigerant circuit.

Never use an extension lead, and never modify or extend the power cord.

Warning: risk of fire — flammable material.

BASIC PRECAUTIONS

- Read all instructions before using the wine cooler, and keep them.
- Keep the door fully open when you pull the shelves out, so the door gasket is not damaged.
- Position the appliance so the plug is always accessible. Never move the cabinet while it is loaded with wine — the body may become distorted.
- Install the cabinet in a suitable place so that you cannot accidentally touch the compressor.
- Connect the cooler to a properly installed, earthed socket. Never remove the earth prong from the cord. Do not connect it via an extension lead. Any questions about power or earthing should be directed to a certified electrician or an authorised service centre.
- If the power cord is damaged, it must be replaced by the manufacturer, its service agent or a similarly qualified person to avoid a hazard.
- Keep the ventilation openings in the cabinet clear of obstruction.
- Do not use mechanical means to speed up defrosting other than those recommended by the manufacturer.
- Do not use electrical appliances inside the storage compartments unless the manufacturer recommends it.

- To avoid a hazard due to instability, the appliance must be fixed in accordance with the instructions.
- This appliance is not suitable for freezing foodstuffs.
- Never clean parts with flammable fluids, and do not store petrol or other flammable vapours and liquids nearby. The fumes can create a fire or explosion hazard.
- Do not store explosive substances such as aerosol cans with a flammable propellant in the appliance.
- When positioning the appliance, make sure the power cord is not trapped or damaged.
- Do not place multiple portable socket outlets or portable power supplies at the rear of the appliance.

CHILDREN AND SAFETY

- This appliance can be used by children aged 8 and above and by persons with reduced physical, sensory or mental capabilities, or a lack of experience and knowledge, if they are supervised or have been instructed in the safe use of the appliance.
- Children must not play with the appliance. Cleaning and maintenance must not be carried out by children without supervision.
- Child entrapment and suffocation are not a thing of the past. Discarded or abandoned appliances are still dangerous — even if they will only 'sit in the garage for a few days'.
- Before you dispose of an old cabinet, take the door off but leave the shelves in place, so children cannot easily climb inside.

HYGIENE AND CLEANLINESS

- Do not open the door for long periods — this can cause a significant rise in temperature inside the cabinet.
- Regularly clean surfaces that can come into contact with the bottles, as well as accessible drainage.
- If the cabinet is left empty for a long time, switch it off, defrost, clean and dry it, and leave the door open to prevent mould.
- Clean water tanks if they have not been used for 48 hours, and flush any water system connected to a water supply if no water has been drawn for 5 days.

This appliance is intended for household use and similar applications, such as staff kitchens, hotels, bed & breakfast and catering. — Save these instructions.

Installation and setup

SETTING UP THE CABINET

- The cabinet can be installed as an integrated unit, and is intended exclusively for storing wine.
- Place the cabinet on a floor strong enough to bear it when fully loaded. Level it using the front adjustable feet.
- The appliance uses flammable refrigerant — never damage the cooling pipework during transport.

- Keep the cabinet away from direct sunlight and heat sources (stove, radiator, etc.). Sunlight can affect the surface, and heat increases power consumption. Very low ambient temperatures can also stop the appliance from working properly.
- Avoid damp locations.

NOTE

Store wine in sealed bottles, and do not overload the cabinet.

Only open the door when necessary, and do not cover the shelves with foil or anything that blocks air circulation.

If the appliance will not be used for an extended period, leave the door slightly open after cleaning to allow air to circulate.

SPARE PARTS AND AVAILABILITY

- Door handles, hinges, shelves and baskets are available for at least 7 years after the last unit of the model has been placed on the market.
- Door gaskets are available for at least 10 years after the last unit of the model has been placed on the market.
- Thermostats, temperature sensors, printed circuit boards and light sources are available for at least 7 years after the last unit of the model has been placed on the market.

CLIMATE CLASS — AMBIENT ROOM TEMPERATURE

The appliance is designed to work within the temperature range of the climate class shown on the rating plate.

CLASS	SYMBOL	AMBIENT TEMPERATURE (°C)
Extended temperate	SN	+10 to +32
Temperate	N	+16 to +32
Subtropical	ST	+16 to +38
Tropical	T	+16 to +43

INTEGRATED INSTALLATION (PIM109D-BP)

For integrated installation, keep a minimum gap of 5 mm between the furniture panel and the cabinet, and make sure the air inlet at the bottom and the air outlet at the top stay clear. The dimensions below show the required recess and clearances.

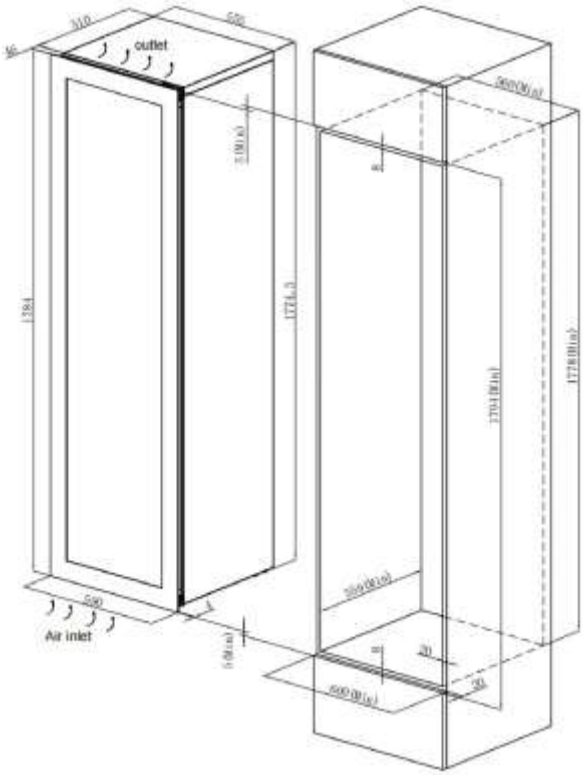
outlet
Air inlet

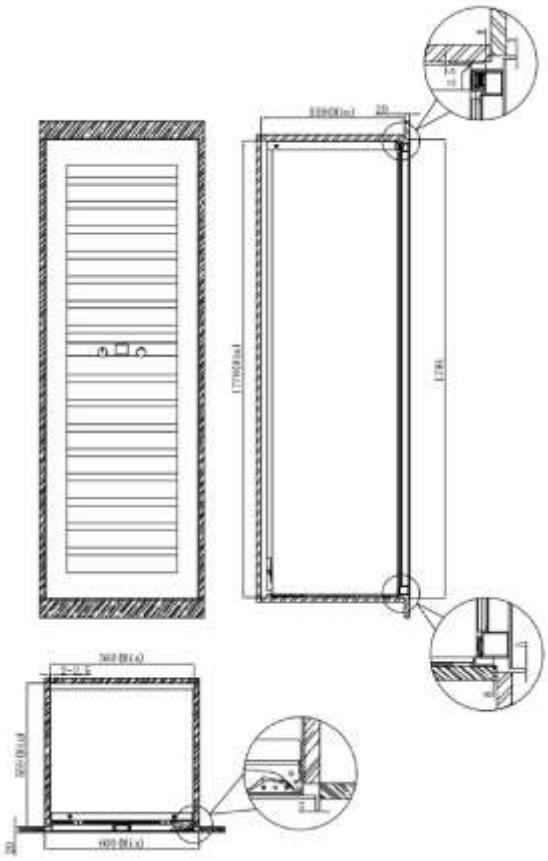

KITCHEN-DOOR INSTALLATION (PIM109DK-BP)

To ensure proper ventilation and performance, chamfer the edge of the kitchen door as shown in the drawing — otherwise ventilation may be insufficient. Keep a minimum gap of 5 mm between both the upper and lower kitchen doors and the cooler's kitchen door. A minimum gap of 5 mm between the panel and the cabinet applies throughout.

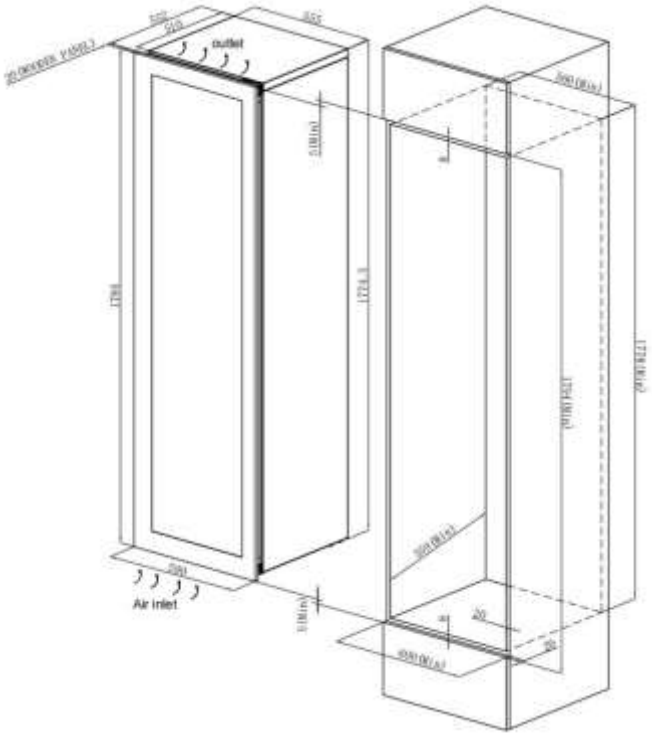

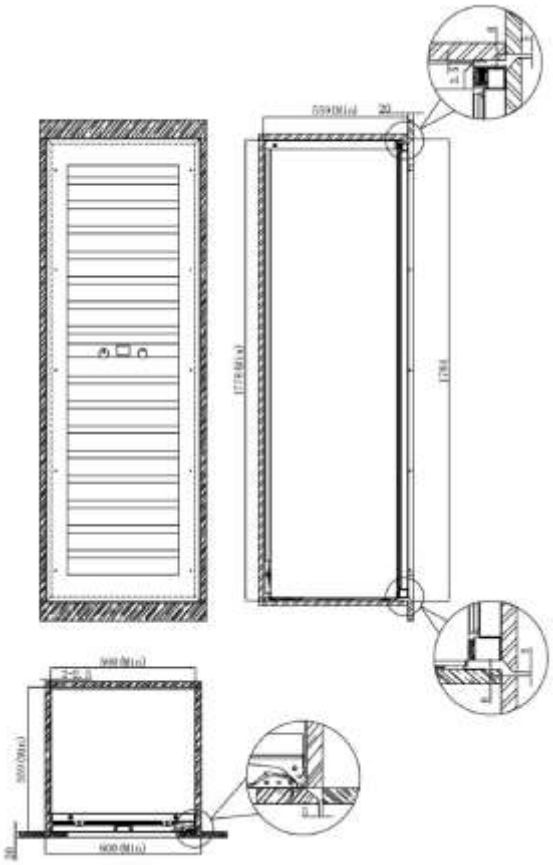

Installing the furniture door

Once the cabinet is installed, fit a furniture door frame to the front. It can be custom-made to line up with your other kitchen doors and must be finished on both sides to prevent warping. In some installations the door panel may be visible through the glass when the door is open. The door thickness must not exceed 22 mm; a thicker door may touch the adjacent furniture door when opened.

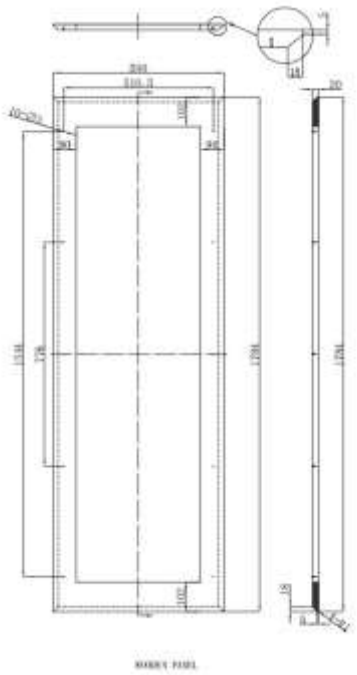

Wooden panel

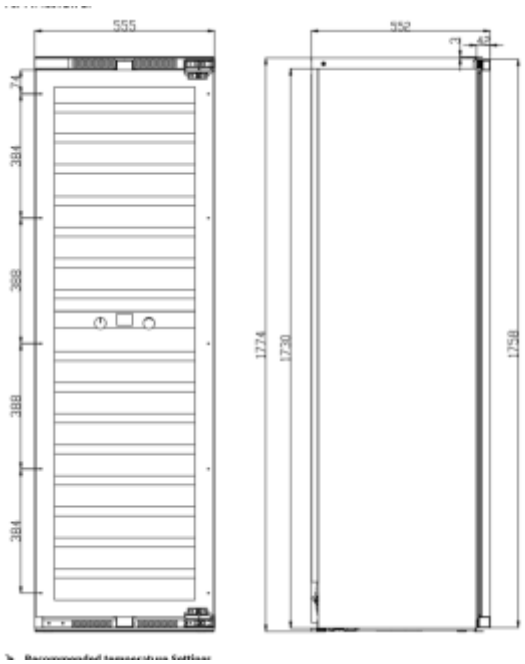

REVERSING THE DOOR SWING

The parts are numbered as follows: (1) door (2) decorative cover (3) screw (4) decorative nail (5/6) door hinge (7) door-lamp pressure plate (8) knob box.

1. Open the door. Pull the upper-left decorative cover (2) out along the notch at the bottom of the cover, together with the lower-left decorative nail (4).
2. Remove all screws (3) from the upper and lower hinges, then take the door off.
3. Move the door-lamp pressure plate (7) to the upper door frame and the knob box (8) to the lower door frame, then rotate the door 180°.
4. Fit the screws into the upper-left and lower-left corners of the cabinet, but do not fully tighten them yet.
5. Place the door hinges onto those screws, align them with the slots, and tighten so the hinges are firm.
6. Finally, insert the left hook of the decorative cover (2) into the left slot to the right of the air-outlet cover, push the right hook into the right slot, and fit the decorative nail (4) onto the bottom-right corner of the cabinet.

NOTE

Reversing the door must be carried out by two people together.

PIM109D-BP

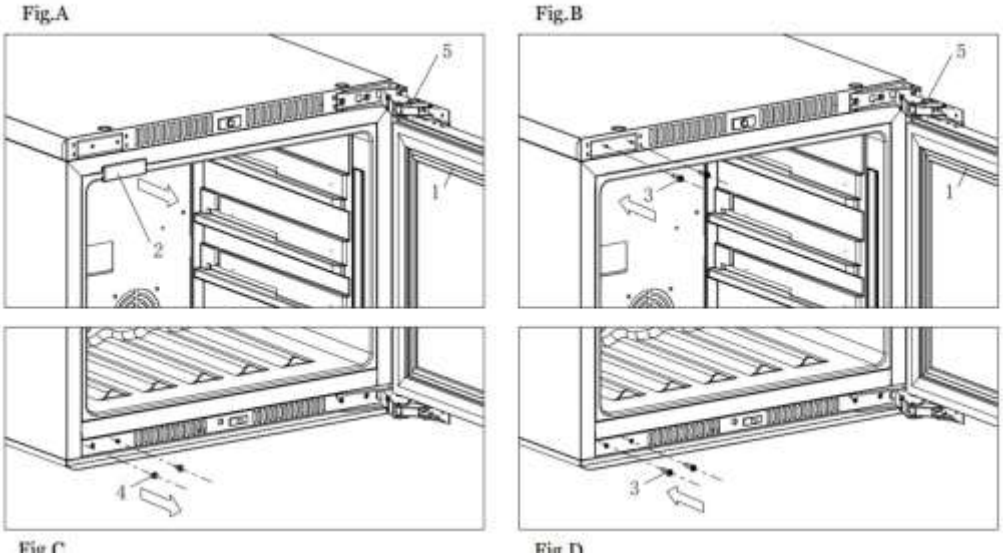

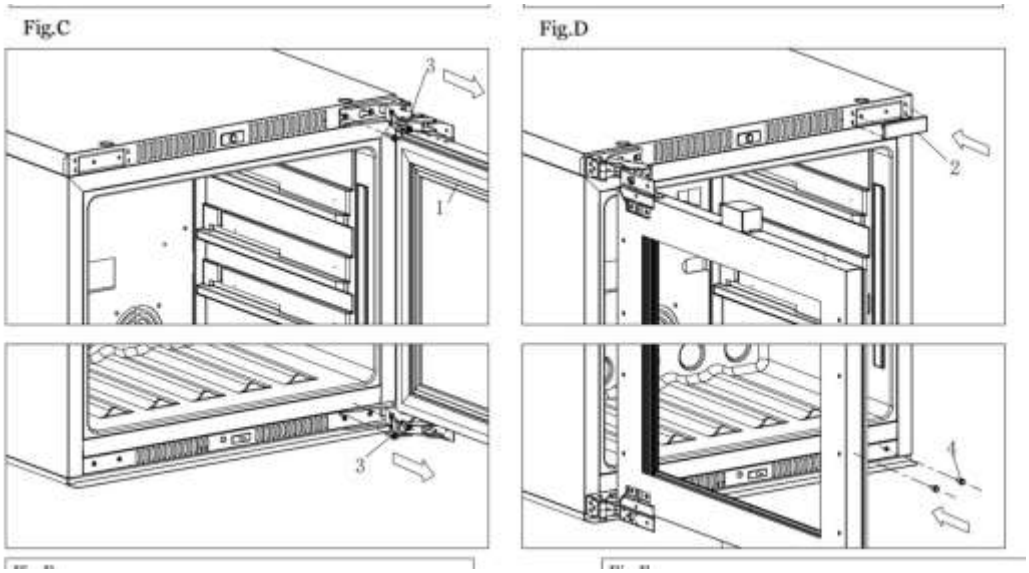

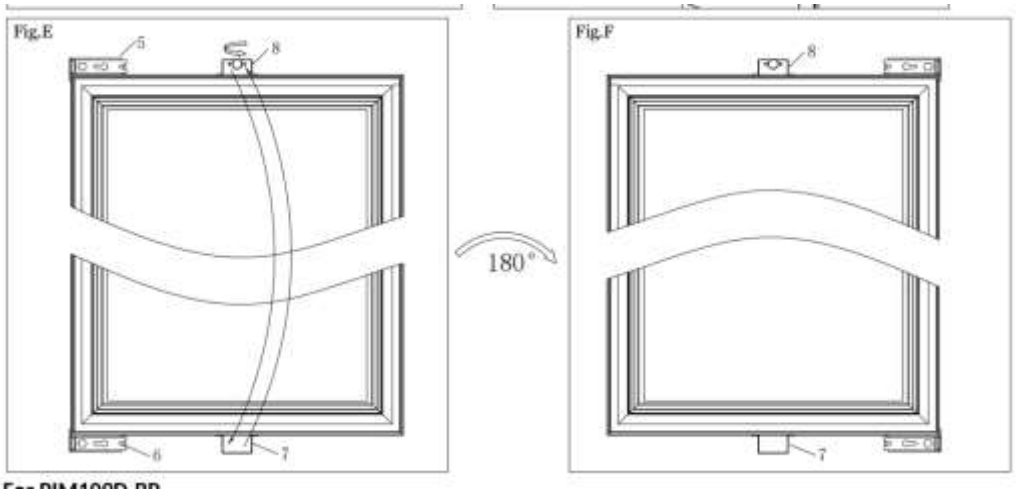

PIM109DK-BP

Fig.A

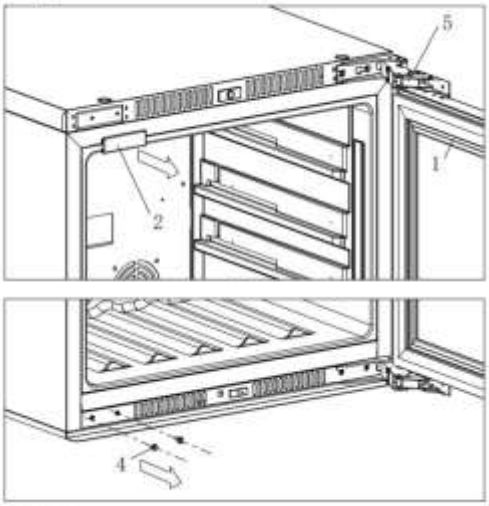

Fig.B

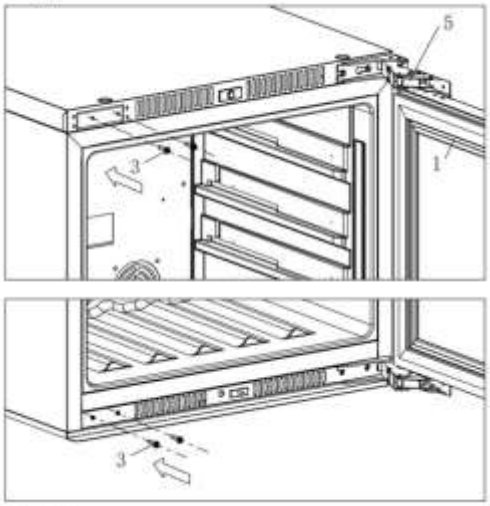

Fig.C

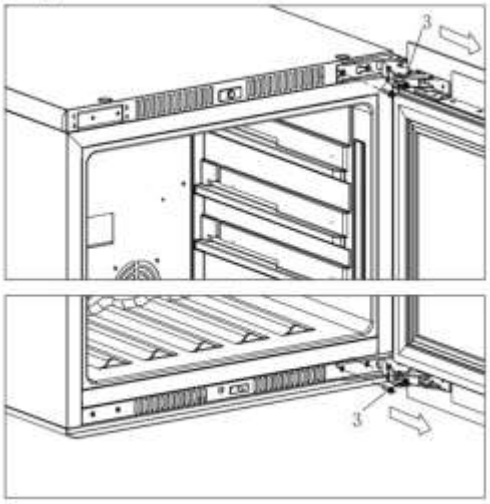

Fig.D

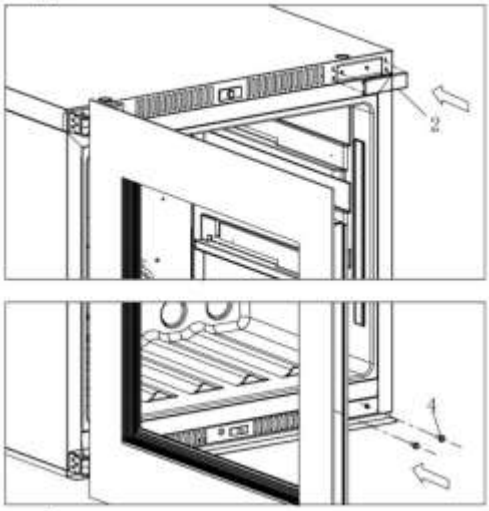

Fig.E

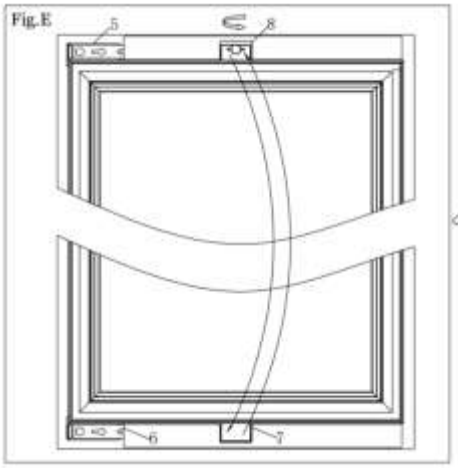

180°

Fig.F

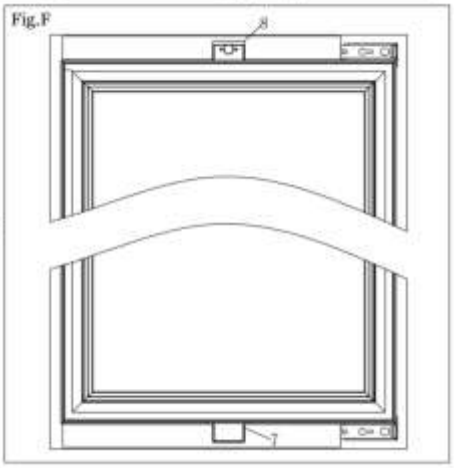

1. door 2. Decorative cover 3.screw 4. decorative nail 5/6. door hinge 7.door lamp press 8. knob box

AUTOMATIC DOOR OPENING (PIM109DK-BP)

The door opens when the knob on the door presses the switch at the front of the cabinet. Transport vibration can change the door clearance, so the automatic opening may become too sensitive or fail to work. With the door closed, check the gap between the knob and the switch and adjust it by turning the knob: if the door opens by itself after power-on, or opens at the slightest touch, the knob is too close to the switch; if the door does not open even when pressed firmly, the knob is too far away. Adjust in quarter-turn steps — turn left to extend the knob out of the door frame, turn right to retract it.

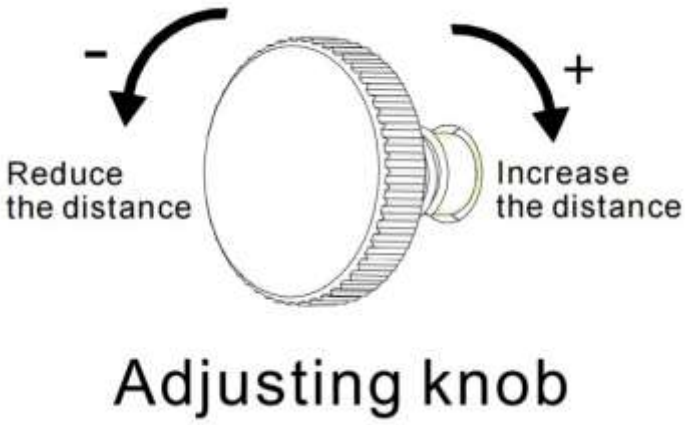

Adjusting knob

Before first use

- Remove all exterior and interior packaging.
- Let the cabinet stand upright for about 2 hours before you connect it. This reduces the risk of a cooling-system fault after transport.
- Clean the interior surfaces with lukewarm water and a soft cloth.
- Choose an authorised disposal site when the cabinet eventually needs to be discarded.

Operation

Place the wine cooler where the ambient temperature is below 35 °C. If it is higher, performance may be affected and the set temperature may not be reached.

CONTROL PANEL

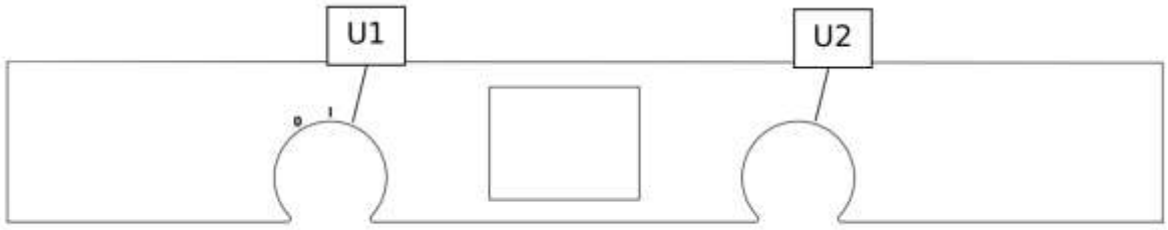

Control panel with the U1 and U2 knob

This model has two zones. Both the upper and lower compartments can be set from 5 °C to 18 °C. U1 is the function knob with seven steps, from Icon 0 to the right. U2 adjusts the function selected with U1.

1. Icon 0 — Off: the system shuts down and the display turns off. The knob backlight stays red.
2. Icon I — On: the system turns on and shows the temperature.
3. Step 1 (upper-zone temperature): turn U2 to set the upper-zone temperature. Left lowers it, right raises it. Range 5–18 °C (41–64 °F).
4. Step 2 (lower-zone temperature): turn U2 to set the lower-zone temperature. Left lowers it, right raises it. Range 5–18 °C (41–64 °F).
5. Step 3 (brightness): turn U2 to choose the LED brightness in steps: 0 %, 20 %, 40 %, 60 %, 80 %, 100 %.
6. Step 4 (light colour): turn U2 to change the LED colour. The selected colour is shown on the screen.
7. Step 5 (°C/°F): turn U2 to choose whether the temperature is shown in Celsius or Fahrenheit.

> **TEMPERATURE MEMORY**
>
> If the power is interrupted, the cabinet remembers your settings. When the power returns, it goes back to the same set temperature as before.

Normal operation

FAULT MESSAGES

NO.	ON-SCREEN DISPLAY	PROBLEM	WHAT TO DO
1	⚠ Upper zone temperature too low	The upper-zone temperature stayed too low.	Check for failed relays, a faulty sensor or an internal fan malfunction. The alarm can be temporarily reset by cutting the power.

NO.	ON-SCREEN DISPLAY	PROBLEM	WHAT TO DO
2	Lower zone temperature too low	The lower-zone temperature stayed too low.	Check for failed relays, a faulty sensor or an internal fan malfunction. The alarm can be temporarily reset by cutting the power.
3	Upper zone temperature too high	The upper-zone temperature stayed too high.	Check the refrigeration system for leaks, a faulty sensor or a defective internal fan. The alarm can be temporarily reset by cutting the power.
4	Lower zone temperature too high	The lower-zone temperature stayed too high.	Check the refrigeration system for leaks, a faulty sensor or a defective internal fan. The alarm can be temporarily reset by cutting the power.
5	Upper zone sensor failure	Upper-zone sensor fault.	Check the sensor wiring for an open or short circuit.
6	Lower zone sensor failure	Lower-zone sensor fault.	Check the sensor wiring for an open or short circuit.
7	Communication failure	No communication with the mainboard.	Cut off all power, then restart the unit. If the fault persists, inspect the communication wiring between the main control board and the display board, or check program compatibility.
8	Please close the door	The door has been open too long.	Close the door.
9	Carbon filter expire	The carbon filter may not have been replaced for a long time.	The carbon filter has expired. Clear the alarm with any operation.

SOUNDS DURING OPERATION

Some sounds are completely normal: a rattling or gurgling sound comes from the flowing refrigerant, and popping or crackling sounds are caused by the inner walls contracting and expanding.

POWER FAILURE

Most power failures are over within a few hours and will not noticeably affect the temperature if you open the door as little as possible. If the power will be off for a long time, take the necessary steps to protect your wine.

Using and storing wine

LOADING

The maximum number of bottles is for guidance only and gives a quick impression of the cabinet's size. The cabinet holds up to 95 bottles, depending on the shelf layout and bottle type.

> **NOTE**
>
> When taking wine from the top layer, do not slide the shelf out.

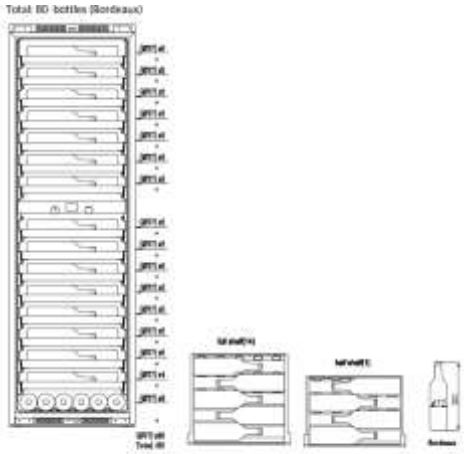

80 bottles (Bordeaux)

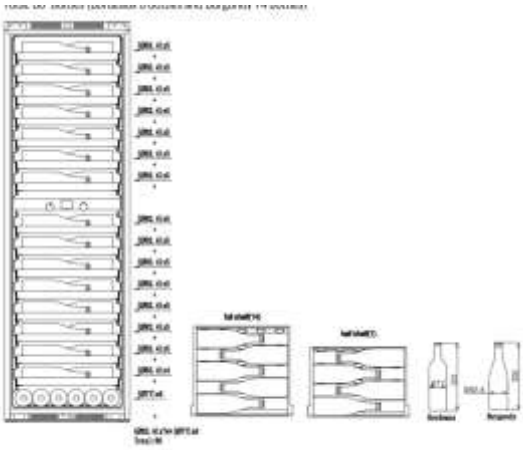

80 bottles (6 Bordeaux + 74 Burgundy)

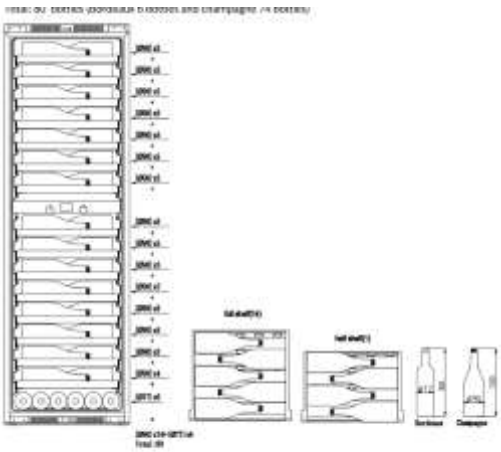

80 bottles (6 Bordeaux + 74 Champagne)

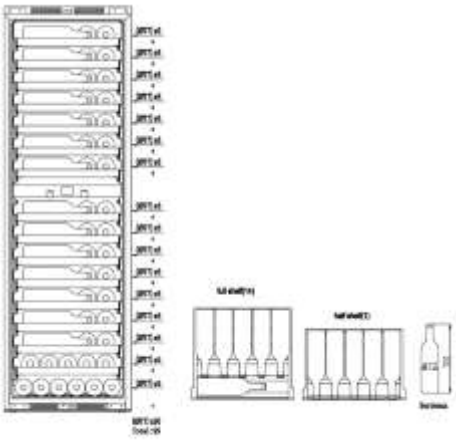

95 bottles (Bordeaux)

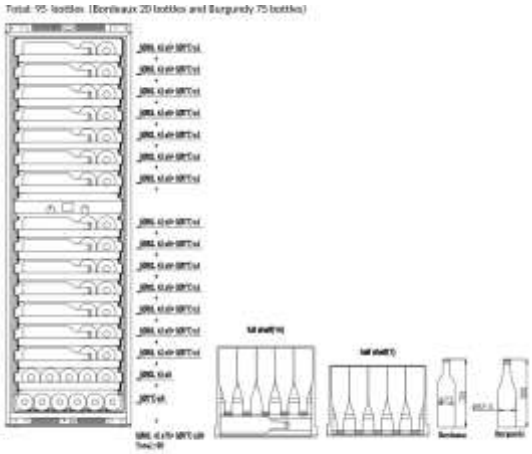

95 bottles (20 Bordeaux + 75 Burgundy)

RECOMMENDED TEMPERATURE SETTINGS

WINE TYPE	TEMPERATURE
All types of wine	12–14 °C
Champagne NV, sparkling	6 °C
Champagne, vintage	10 °C
Dry white — Semillon, Sauvignon Blanc	8 °C
Dry white — Gewürztraminer, Riesling	10 °C
Dry white — Chardonnay	10 °C
Vintage Chardonnay	14 °C
Sweet white — Sauternes, Monbazillac, late-harvest ice wine	10 °C
Sweet white — vintage Sauternes	14 °C
Beaujolais	13 °C
Red — Pinot Noir	16 °C
Red — vintage Pinot Noir	20 °C
Red — Cabernet, Merlot, etc.	20 °C
Red — Grenache, Syrah	16 °C

REMOVING THE SHELVES

Keep the door fully open when you pull the shelves out, so the door gasket is not damaged. Remove all bottles from the shelf first.

1. Fully extend the shelf you want to remove (Fig. A).
2. Pull the shelf towards you until the catch releases (Fig. B).
3. Hold the shelf rail with both hands and push the shelf up horizontally.

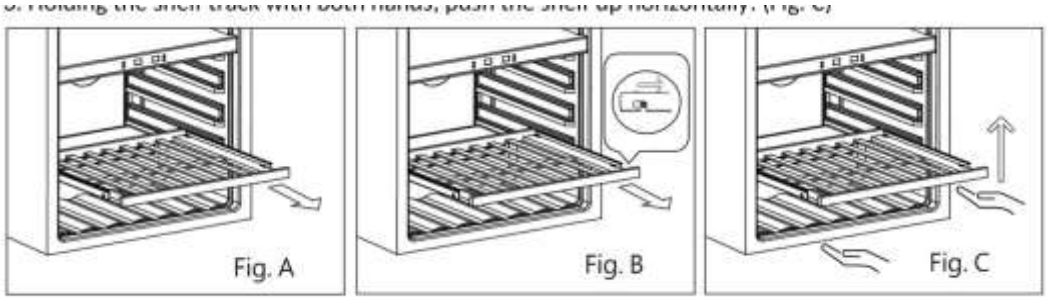

Removing a shelf (Fig. A and B)

REPLACING THE CARBON FILTER

1. Open the door and remove the top 2 shelves.
2. Turn the filter as shown in Fig. A.
3. Line the filter up with the notches as shown in Fig. B.
4. Pull the filter out (Fig. C).
5. Insert the new filter and twist it as in Fig. A to lock it in place.
6. Refit the shelves.

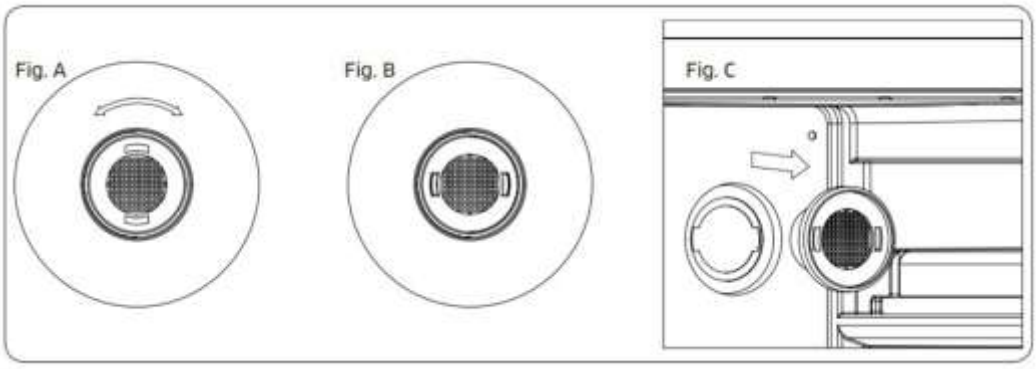

Replacing the carbon filter (Fig. A, B and C)

NOTE

The carbon filter should be replaced every 12 months to ensure optimal air quality inside the appliance.

Maintenance

CLEANING YOUR WINE COOLER

- Switch off the power, unplug it, and remove all items including shelves and rack.
- Wash the interior surfaces with warm water and a mild solution, and the shelves with mild soap.
- Wring excess water from the sponge or cloth when cleaning near the controls or electrical parts.
- Wash the outer cabinet with warm water and mild soap. Rinse, then wipe dry with a clean, soft cloth.

HOLIDAYS AND LONGER BREAKS

- Short holidays (under three weeks): leave the cabinet running.
- If the cabinet will not be used for several months: empty it, switch it off, clean and dry the interior, and leave the door ajar to prevent odour and mould.

MOVING THE CABINET

- Remove all items, and take out or secure any loose parts (such as shelves).
- Screw the adjustable feet all the way up so they are not damaged.
- Tape the door shut and transport the cabinet upright. Protect the outside with a blanket or similar.

ENERGY SAVING

- Place the cabinet in the coolest part of the room, away from heat sources and out of direct sunlight.

All appliances are fitted with LED lighting. If the LED light is damaged, contact after-sales service to have it replaced.

Troubleshooting

You can solve many common problems yourself and save a service call. Try the suggestions below before contacting the service centre.

PROBLEM	POSSIBLE CAUSE
The wine cooler does not work	Not plugged in · switched off · circuit breaker tripped or fuse blown.

PROBLEM	POSSIBLE CAUSE
Not cold enough	Check the temperature setting · a warm room needs a higher setting · the door is opened too often or not fully closed · the gasket does not seal.
Turns on and off frequently	High room temperature · a lot of content just added · the door is opened too often or not closed · wrong temperature setting · gasket not sealing.
The light does not work	Not plugged in · circuit breaker/fuse tripped · bulb burned out · the light button is set to OFF.
Vibrations	Check that the cabinet is level.
Too noisy	Rattling/gurgling from the refrigerant is normal · popping/crackling from the walls is normal · the cabinet is not level.
The door does not close properly	The cabinet is not level · the door was reversed incorrectly · the gasket is dirty · the shelves are out of position.
Condensation on the door	High humidity in the room. Provide good ventilation in a dry or air-conditioned room.

Dansk

PIM109D-BP · PIM109DK-BP

Introduktion

Tak, fordi du har valgt et Pevino vinkøleskab. Dit nye skab er skabt til at opbevare dine vine ved præcis den rette temperatur — enkelt, roligt og pålideligt.

Læs denne vejledning grundigt, før du bruger skabet, og gem den til senere brug. Følg altid alle sikkerhedsregler og anvisninger. Din model er PIM109D-BP / PIM109DK-BP.

Sikkerhedsanvisninger

ADVARSEL

Kølemidlet i dette apparat er R600a, som er brandfarligt. Placer ikke brandfarlige eller eksplosive genstande i eller nær skabet, og beskadig aldrig kølemiddelkredsløbet.

Brug aldrig en forlængerledning, og ændr eller forlæng aldrig el-ledningen.

Advarsel: brandfare — brandfarligt materiale.

GRUNDLÆGGENDE FORHOLDSREGLER

- Læs alle anvisninger, før du bruger vinkøleskabet, og gem dem.
- Hold døren helt åben, når du trækker hylderne ud, så dørpakningen ikke beskadiges.
- Placer apparatet, så stikket altid er tilgængeligt. Flyt aldrig skabet, mens det er fyldt med vin — kabinettet kan blive deformeret.
- Installer skabet et passende sted, så du ikke ved et uheld kan komme til at røre kompressoren.
- Tilslut skabet til en korrekt installeret stikkontakt med jord. Fjern aldrig jordbenet fra ledningen. Tilslut ikke skabet via en forlængerledning. Eventuelle spørgsmål om strøm eller jordforbindelse skal rettes til en autoriseret elektriker eller et autoriseret servicecenter.
- Er el-ledningen beskadiget, skal den udskiftes af producenten, dennes serviceagent eller en tilsvarende kvalificeret person for at undgå fare.
- Hold ventilationsåbningerne i skabet fri for blokeringer.
- Brug ikke mekaniske midler til at fremskynde afrimningen ud over dem, producenten anbefaler.
- Brug ikke elektriske apparater inde i opbevaringsrummene, medmindre producenten anbefaler det.

- For at undgå fare på grund af ustabilitet skal apparatet fastgøres i henhold til anvisningerne.
- Apparatet er ikke egnet til frysning af fødevarer.
- Rengør aldrig dele med brandfarlige væsker, og opbevar ikke benzin eller andre brandfarlige dampe og væsker i nærheden. Dampene kan give brand- eller eksplosionsfare.
- Opbevar ikke eksplosive stoffer såsom aerosoldåser med brandfarligt drivmiddel i apparatet.
- Når apparatet placeres, skal du sørge for, at strømkablet ikke kommer i klemme eller beskadiges.
- Placer ikke flere transportable stikdåser eller transportable strømforsyninger bag på apparatet.

BØRN OG SIKKERHED

- Apparatet kan bruges af børn fra 8 år og opefter samt af personer med nedsatte fysiske, sensoriske eller mentale evner eller manglende erfaring og viden, hvis de er under opsyn eller er blevet instrueret i sikker brug af apparatet.
- Børn må ikke lege med apparatet. Rengøring og vedligeholdelse må ikke udføres af børn uden opsyn.
- At børn lukkes inde og kvæles er ikke fortidens problem. Kasserede eller efterladte apparater er stadig farlige — også selvom de kun »skal stå i garagen et par dage«.
- Tag døren af, før du kasserer et gammelt skab, men lad hylderne sidde, så børn ikke let kan kravle ind.

HYGIEJNE OG RENHOLDELSE

- Åbn ikke døren i længere tid — det kan give en betydelig temperaturstigning inde i skabet.
- Rengør regelmæssigt de flader, der kan komme i kontakt med flaskerne, samt tilgængelige afløb.
- Står skabet tomt i længere tid, skal det slukkes, afrimes, rengøres og tørres, og døren skal stå åben for at forhindre mug.
- Rengør vandtanke, hvis de ikke har været brugt i 48 timer, og skyl et eventuelt vandsystem tilsluttet en vandforsyning, hvis der ikke er tappet vand i 5 dage.

Dette apparat er beregnet til husholdningsbrug og lignende anvendelser, fx personalekøkkener, hoteller, bed & breakfast og catering. — Gem denne vejledning.

Installation og opstilling

SÅDAN STILLER DU SKABET OP

- Skabet kan installeres integreret og er udelukkende beregnet til opbevaring af vin.
- Placer skabet på et gulv, der er stærkt nok til at bære det, når det er fuldt lastet. Juster det i vater ved hjælp af de justerbare fødder foran.
- Apparatet anvender brandfarligt kølemiddel — beskadig aldrig kølerørene under transport.

- Hold skabet væk fra direkte sollys og varmekilder (komfur, radiator osv.). Sollys kan påvirke overfladen, og varme øger strømforbruget. Meget lave omgivelsestemperaturer kan også forhindre apparatet i at fungere korrekt.
- Undgå fugtige placeringer.

BEMÆRK

Opbevar vin i forseglede flasker, og overbelast ikke skabet.

Åbn kun døren, når det er nødvendigt, og dæk ikke hylderne med folie eller andet, der hindrer luftcirkulationen.

Hvis apparatet ikke skal bruges i en længere periode, skal du lade døren stå lidt åben efter rengøring, så luften kan cirkulere.

RESERVEDELE OG TILGÆNGELIGHED

- Dørhåndtag, hængsler, hylder og kurve er tilgængelige i mindst 7 år, efter at den sidste enhed af modellen er bragt på markedet.
- Dørpakninger er tilgængelige i mindst 10 år, efter at den sidste enhed af modellen er bragt på markedet.
- Termostater, temperatursensorer, printkort og lyskilder er tilgængelige i mindst 7 år, efter at den sidste enhed af modellen er bragt på markedet.

KLIMAKLASSE — OMGIVENDE RUMTEMPERATUR

Apparatet er designet til at fungere inden for temperaturområdet for den klimaklasse, der står på typeskiltet.

KLASSE	SYMBOL	OMGIVELSESTEMPERATUR (°C)
Udvidet tempereret	SN	+10 til +32
Tempereret	N	+16 til +32
Subtropisk	ST	+16 til +38
Tropisk	T	+16 til +43

INTEGRERET INSTALLATION (PIM109D-BP)

Ved integreret installation skal du holde en minimumsafstand på 5 mm mellem møbelpanelet og skabet og sørge for, at luftindtaget forneden og luftudtaget foroven holdes fri. Målene nedenfor viser den nødvendige niche og de nødvendige afstande.

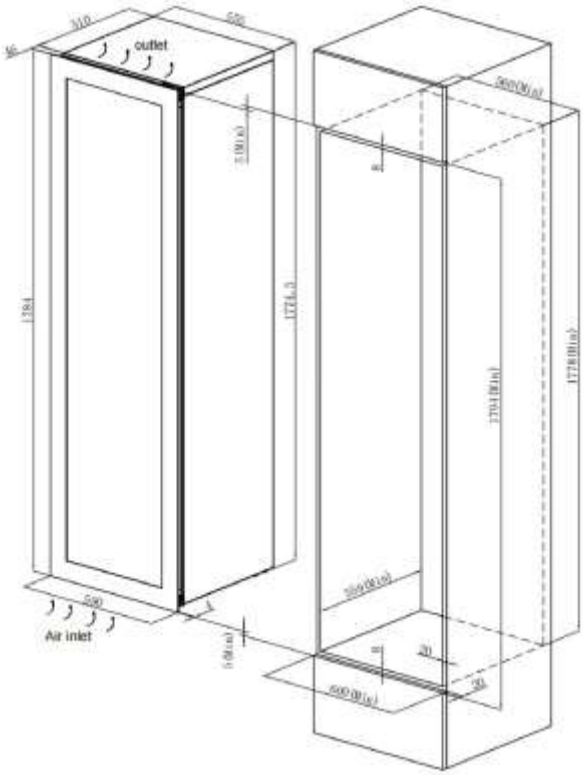
outlet
Air inlet

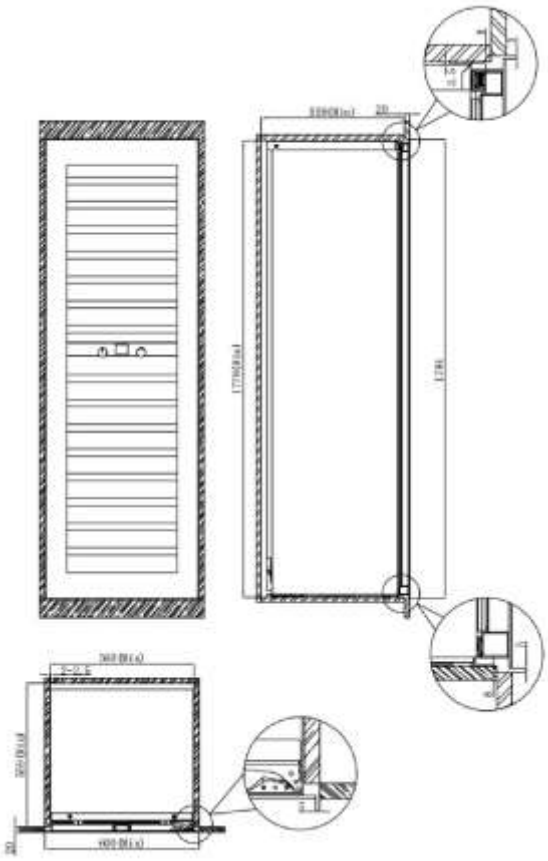

INSTALLATION MED KØKKENLÅGE (PIM109DK-BP)

For at sikre korrekt ventilation og ydeevne skal kanten af køkkenlågen affases som vist på tegningen — ellers kan ventilationen være utilstrækkelig. Hold en minimumsafstand på 5 mm mellem både den øverste og nederste køkkenlåge og kølerens køkkenlåge. En minimumsafstand på 5 mm mellem panelet og skabet gælder overalt.

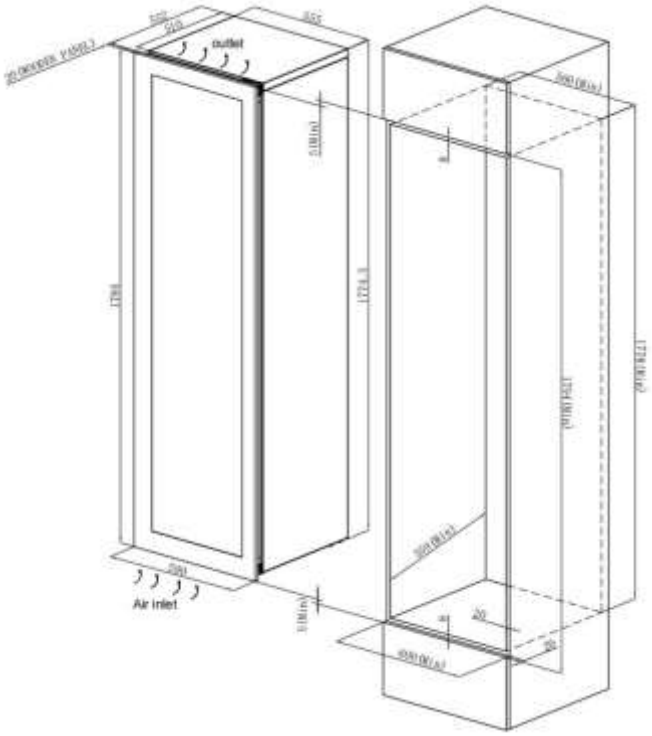

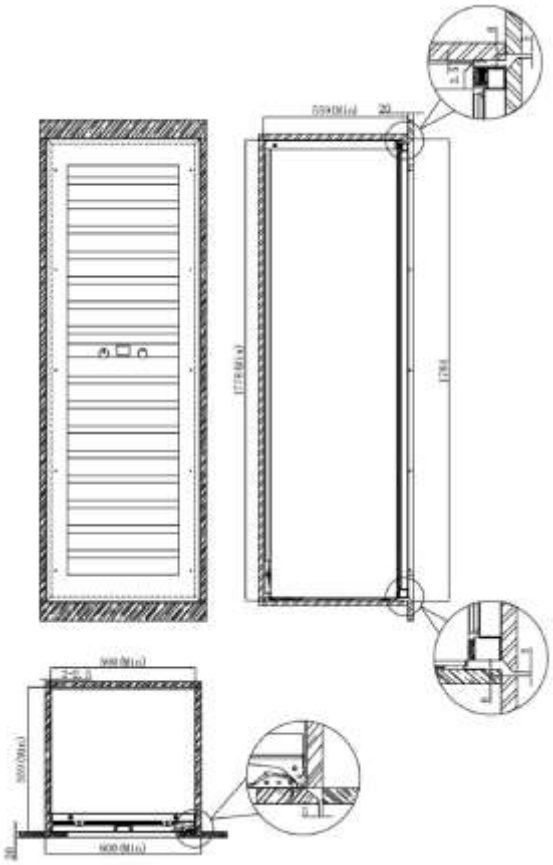

Montering af møbellågen

Når skabet er installeret, monteres en møbellågeramme på fronten. Den kan specialfremstilles, så den flugter med dine øvrige køkkenlåger, og skal være behandlet på begge sider for at forhindre skævvridning. I nogle installationer kan lågepanelet være synligt gennem glasset, når døren er åben. Lågens tykkelse må ikke overstige 22 mm; en tykkere låge kan berøre den tilstødende møbellåge, når den åbnes.

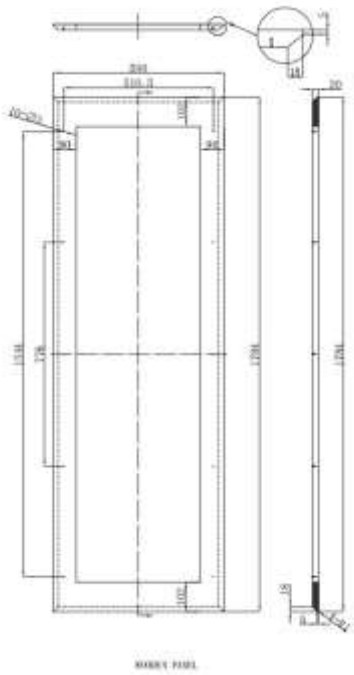

Wooden panel

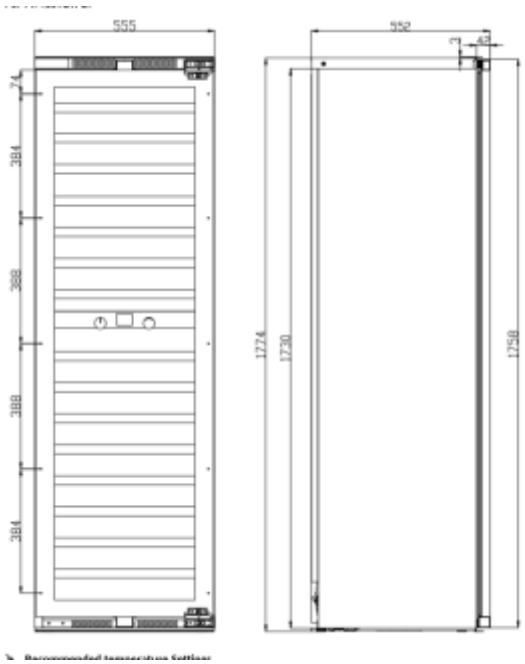

VEND DØRENS SVING

Delene er nummereret som følger: (1) dør (2) dekorativ afdækning (3) skrue (4) dekorativ søm (5/6) dørhængsel (7) trykplade til dørlampe (8) knapboks.

1. Åbn døren. Træk den øverste venstre dekorative afdækning (2) ud langs hakket i bunden af afdækningen sammen med den nederste venstre dekorative søm (4).
2. Fjern alle skruer (3) fra det øverste og nederste hængsel, og tag derefter døren af.
3. Flyt trykpladen til dørlampen (7) til den øverste dørkarm og knapboksen (8) til den nederste dørkarm, og drej derefter døren 180°.
4. Sæt skruerne i det øverste venstre og nederste venstre hjørne af skabet, men spænd dem ikke helt endnu.
5. Placer dørhængslerne på disse skruer, ret dem ind efter rillerne, og spænd, så hængslerne sidder fast.
6. Til sidst indsættes den venstre krog på den dekorative afdækning (2) i den venstre rille til højre for afdækningen på luftudtaget, tryk den højre krog ind i den højre rille, og monter den dekorative søm (4) på det nederste højre hjørne af skabet.

BEMÆRK

Vending af døren skal udføres af to personer sammen.

PIM109D-BP

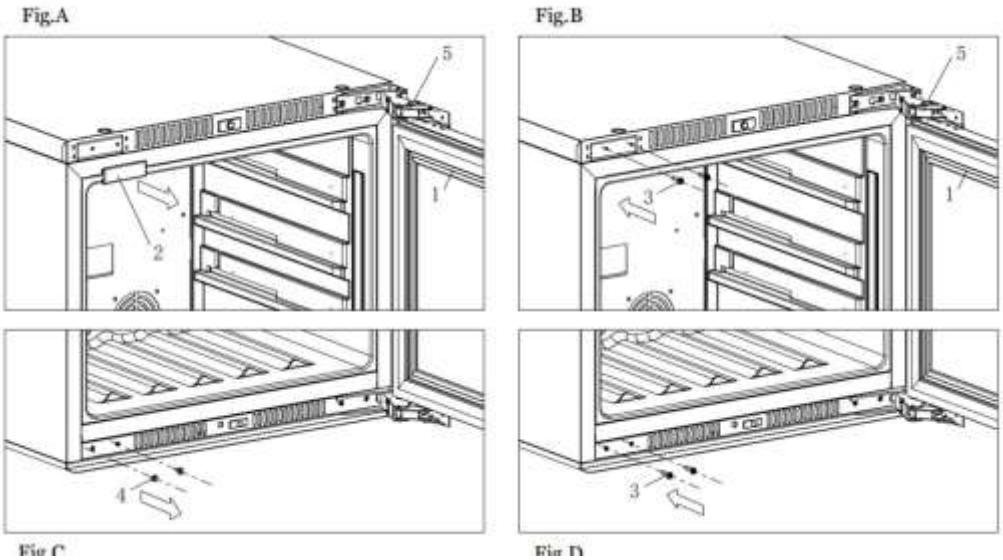

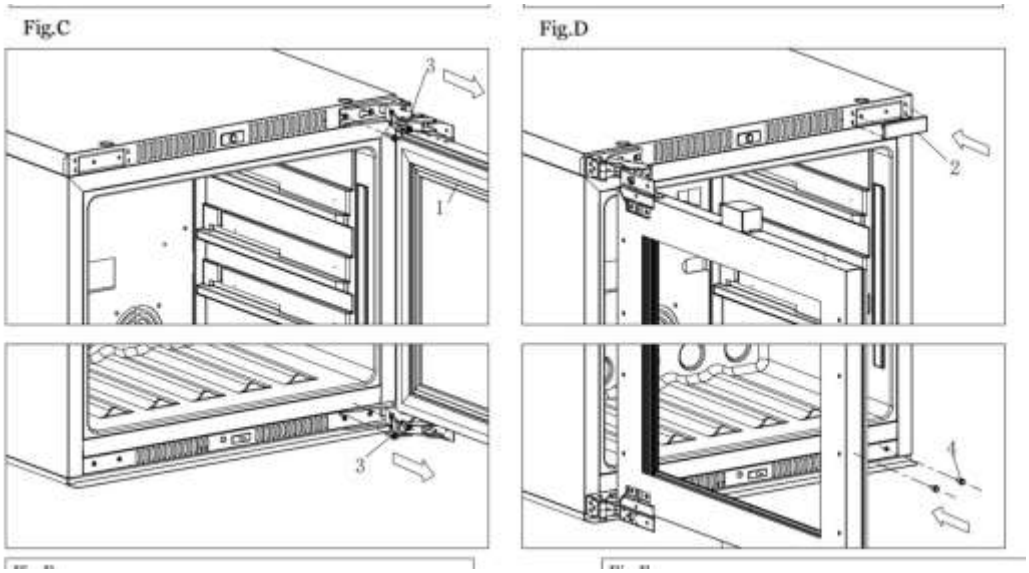

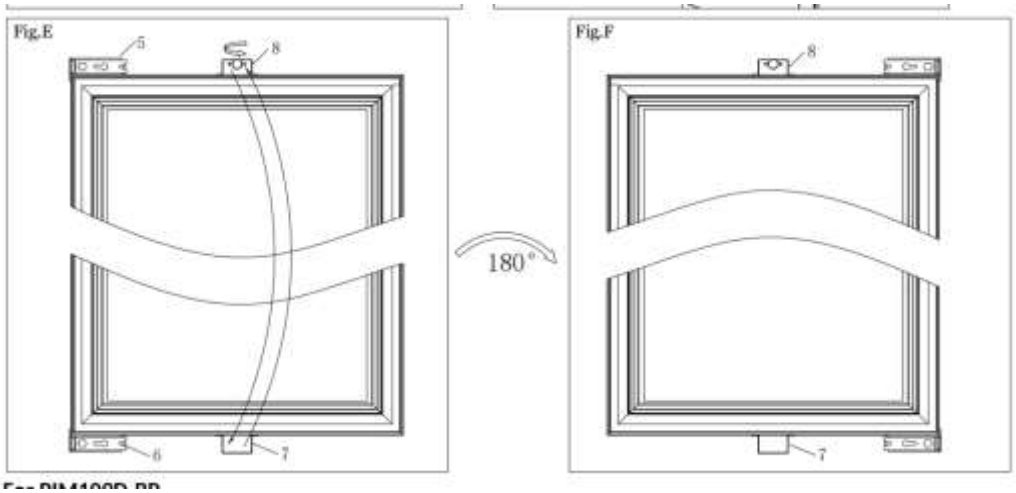

PIM109DK-BP

Fig.A

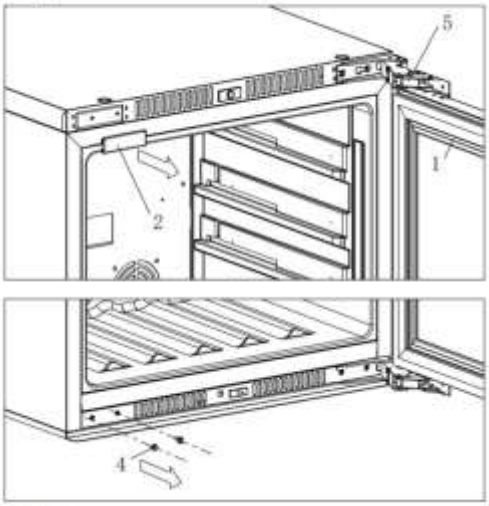

Fig.B

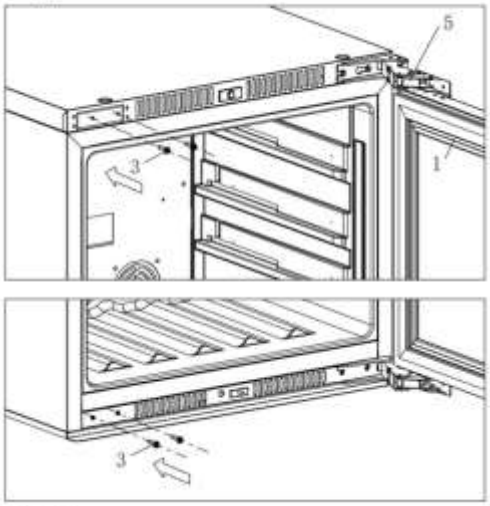

Fig.C

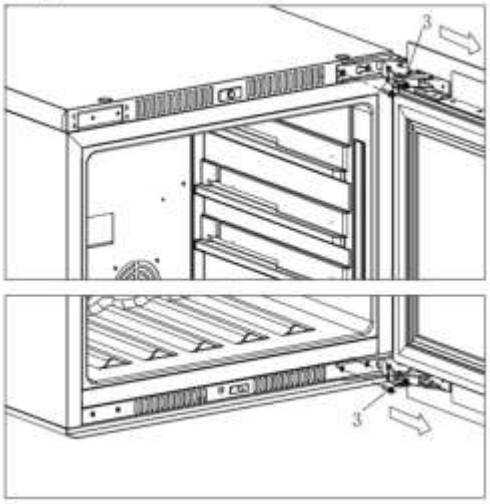

Fig.D

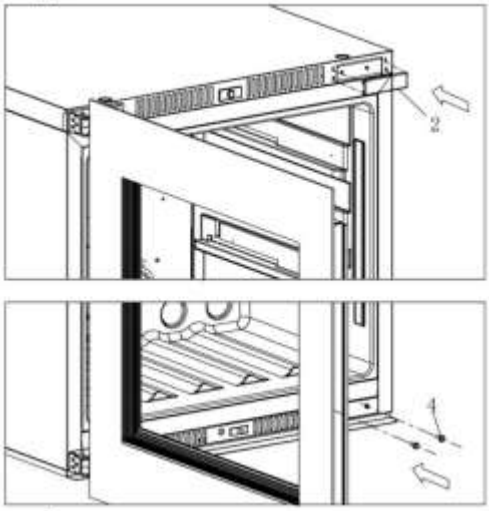

Fig.E

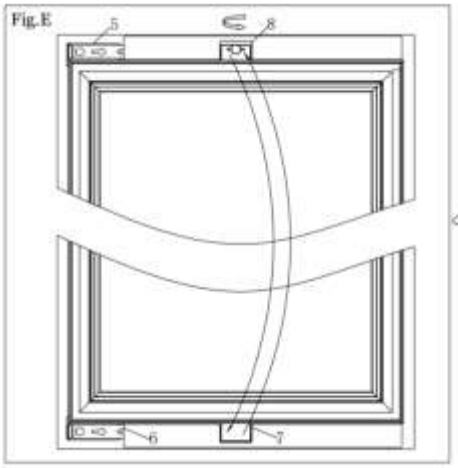

180°

Fig.F

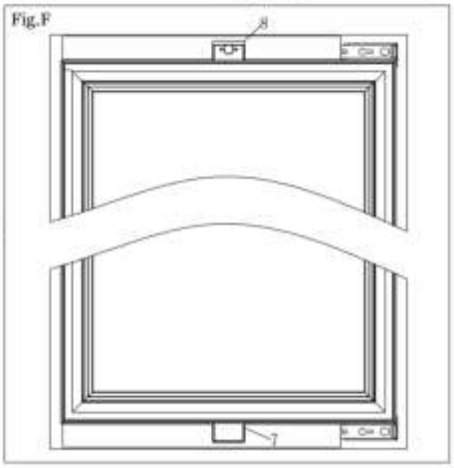

1. door 2. Decorative cover 3.screw 4. decorative nail 5/6. door hinge 7.door lamp press 8. knob box

AUTOMATISK DØRÅBNING (PIM109DK-BP)

Døren åbner, når knappen på døren trykker på kontakten foran på skabet. Vibrationer under transport kan ændre dørafstanden, så den automatiske åbning kan blive for følsom eller holde op med at virke. Med døren lukket kontrolleres afstanden mellem knappen og kontakten, og den justeres ved at dreje på knappen: hvis døren åbner af sig selv efter opstart eller åbner ved den mindste berøring, sidder knappen for tæt på kontakten; hvis døren ikke åbner, selv når der trykkes hårdt, sidder knappen for langt væk. Juster i kvarte omdrejninger — drej til venstre for at føre knappen ud af dørkarmen, drej til højre for at trække den ind.

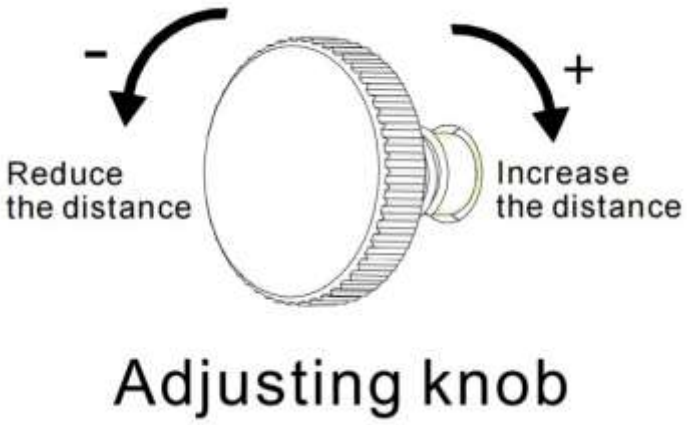

Adjusting knob

Før første brug

- Fjern al udvendig og indvendig emballage.
- Lad skabet stå oprejst i ca. 2 timer, før du tilslutter det. Det reducerer risikoen for fejl i kølesystemet efter transport.
- Rengør de indvendige overflader med lunkent vand og en blød klud.
- Vælg et godkendt affaldssted, når skabet en dag skal bortskaffes.

Betjening

Placer vinkøleskabet et sted, hvor omgivelsestemperaturen er under 35 °C. Er den højere, kan ydeevnen påvirkes, og den indstillede temperatur kan muligvis ikke nås.

BETJENINGSPANEL

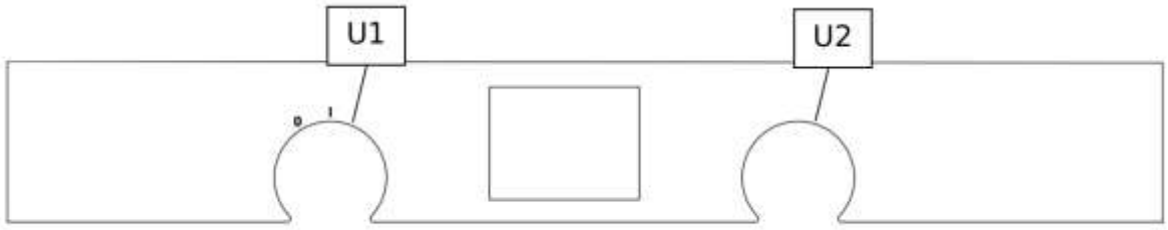

Betjeningspanel med U1- og U2-knappen

Denne model har to zoner. Både det øverste og det nederste rum kan indstilles fra 5 °C til 18 °C. U1 er funktionsknappen med syv trin, fra Ikon 0 og mod højre. U2 justerer den funktion, der er valgt med U1.

1. Ikon 0 — Slukket: systemet lukker ned, og displayet slukker. Baggrundsbelysningen i knappen forbliver rød.
2. Ikon I — Tændt: systemet tænder og viser temperaturen.
3. Trin 1 (temperatur i øverste zone): drej U2 for at indstille temperaturen i den øverste zone. Til venstre sænker den, til højre hæver den. Område 5–18 °C (41–64 °F).
4. Trin 2 (temperatur i nederste zone): drej U2 for at indstille temperaturen i den nederste zone. Til venstre sænker den, til højre hæver den. Område 5–18 °C (41–64 °F).
5. Trin 3 (lysstyrke): drej U2 for at vælge LED-lysstyrken i trin: 0 %, 20 %, 40 %, 60 %, 80 %, 100 %.
6. Trin 4 (lysfarve): drej U2 for at ændre LED-farven. Den valgte farve vises på skærmen.
7. Trin 5 (°C/°F): drej U2 for at vælge, om temperaturen vises i Celsius eller Fahrenheit.

TEMPERATURHUKOMMELSE

Ved strømafbrydelse husker skabet dine indstillinger. Når strømmen kommer igen, vender skabet tilbage til den samme indstillede temperatur som før.

Normal drift

FEJLMEDDELELSER

NR.	SKÆRMVISNING	PROBLEM	SÅDAN LØSER DU DET
1	Upper zone temperature too low	Temperaturen i den øvre zone blev ved med at være for lav.	Kontroller for defekte relæer, en defekt sensor eller en fejl i den interne ventilator. Alarmen kan nulstilles midlertidigt ved at afbryde strømmen.

NR.	SKÆRMVISNING	PROBLEM	SÅDAN LØSER DU DET
2	Lower zone temperature too low	Temperaturen i den nedre zone blev ved med at være for lav.	Kontroller for defekte relæer, en defekt sensor eller en fejl i den interne ventilator. Alarmen kan nulstilles midlertidigt ved at afbryde strømmen.
3	Upper zone temperature too high	Temperaturen i den øvre zone blev ved med at være for høj.	Kontroller kølesystemet for lækager, en defekt sensor eller en defekt intern ventilator. Alarmen kan nulstilles midlertidigt ved at afbryde strømmen.
4	Lower zone temperature too high	Temperaturen i den nedre zone blev ved med at være for høj.	Kontroller kølesystemet for lækager, en defekt sensor eller en defekt intern ventilator. Alarmen kan nulstilles midlertidigt ved at afbryde strømmen.
5	Upper zone sensor failure	Sensorfejl i den øvre zone.	Kontroller sensorledningerne for et åbent eller kortsluttet kredsløb.
6	Lower zone sensor failure	Sensorfejl i den nedre zone.	Kontroller sensorledningerne for et åbent eller kortsluttet kredsløb.
7	Communication failure	Ingen kommunikation med bundkortet.	Afbryd al strøm, og genstart derefter enheden. Hvis fejlen fortsætter, skal du undersøge kommunikationsledningerne mellem hovedstyrekortet og displaykortet eller kontrollere programkompatibiliteten.
8	Please close the door	Døren har været åben for længe.	Luk døren.
9	Carbon filter expire	Kulfilteret er muligvis ikke skiftet i lang tid.	Kulfilteret er udløbet. Ryd alarmen med en vilkårlig handling.

LYDE UNDER DRIFT

Nogle lyde er helt normale: en raslende eller gurglende lyd kommer fra kølemidlet, der strømmer, og pop- eller knitrelyde skyldes, at de indvendige vægge trækker sig sammen og udvider sig.

STRØMSVIGT

De fleste strømafbrydelser er ovre inden for få timer og påvirker ikke temperaturen nævneværdigt, hvis du åbner døren så lidt som muligt. Skal strømmen være afbrudt længe, så tag de nødvendige forholdsregler for at beskytte vinen.

Brug og opbevaring af vin

PÅFYLDNING

Det maksimale antal flasker er kun vejledende og giver et hurtigt indtryk af skabets størrelse. Skabet rummer op til 95 flasker afhængigt af hyldeopsætningen og flasketypen.

> **BEMÆRK**
>
> Når du tager vin fra det øverste lag, må hylden ikke trækkes ud.

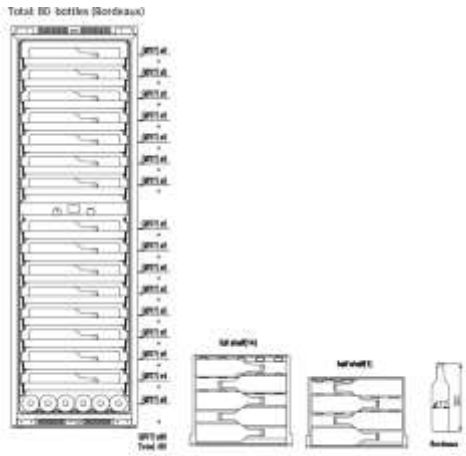

80 flasker (Bordeaux)

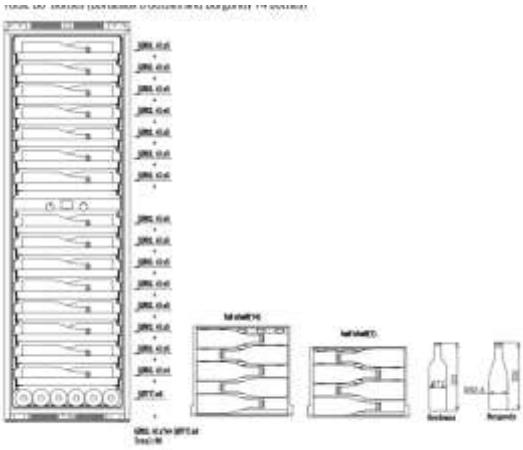

80 flasker (6 Bordeaux + 74 Bourgogne)

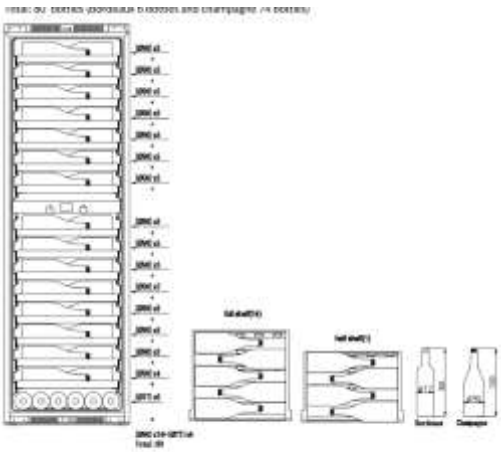

80 flasker (6 Bordeaux + 74 Champagne)

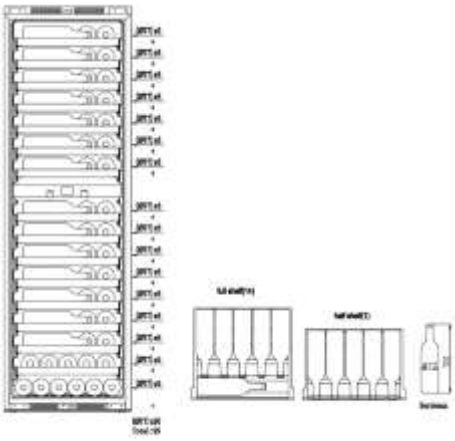

95 flasker (Bordeaux)

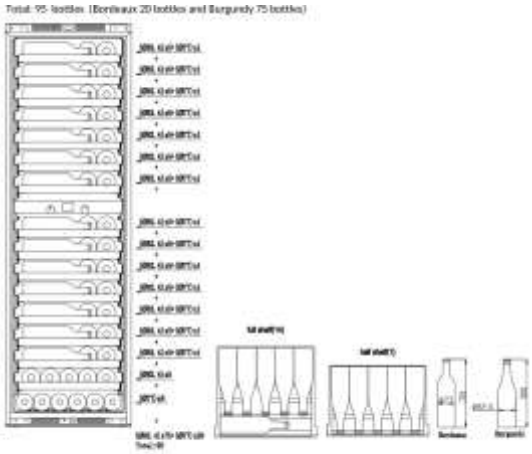

95 flasker (20 Bordeaux + 75 Bourgogne)

ANBEFALEDE TEMPERATURINDSTILLINGER

VINTYPE	TEMPERATUR
Alle typer vine	12–14 °C
Champagne NV, mousserende	6 °C
Champagne, årgang	10 °C
Tør hvidvin — Semillon, Sauvignon Blanc	8 °C
Tør hvidvin — Gewürztraminer, Riesling	10 °C
Tør hvidvin — Chardonnay	10 °C
Årgangs Chardonnay	14 °C
Sød hvidvin — Sauternes, Monbazillac, sildig høst/isvin	10 °C
Sød hvidvin — årgangs Sauternes	14 °C
Beaujolais	13 °C
Rød — Pinot Noir	16 °C
Rød — årgangs Pinot Noir	20 °C
Rød — Cabernet, Merlot m.fl.	20 °C
Rød — Grenache, Syrah	16 °C

SÅDAN TAGER DU HYLDERNE UD

Hold døren helt åben, når du trækker hylderne ud, så dørpakningen ikke beskadiges. Fjern alle flasker fra hylden først.

1. Træk den hylde, du vil fjerne, helt ud (fig. A).
2. Træk hylden mod dig, indtil spændet slipper (fig. B).
3. Hold hyldeskinnen med begge hænder, og skub hylden vandret op.

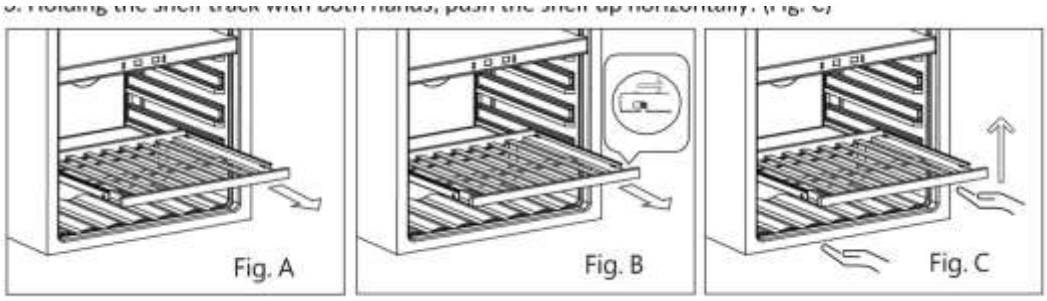

Udtagning af hylde (fig. A og B)

SÅDAN SKIFTER DU KULFILTERET

1. Åbn døren, og fjern de 2 øverste hylder.
2. Drej filteret som vist i fig. A.
3. Ret filteret ind efter hakkene som vist i fig. B.
4. Træk filteret ud (fig. C).
5. Sæt det nye filter i, og drej det som i fig. A for at låse det på plads.
6. Sæt hylderne på plads igen.

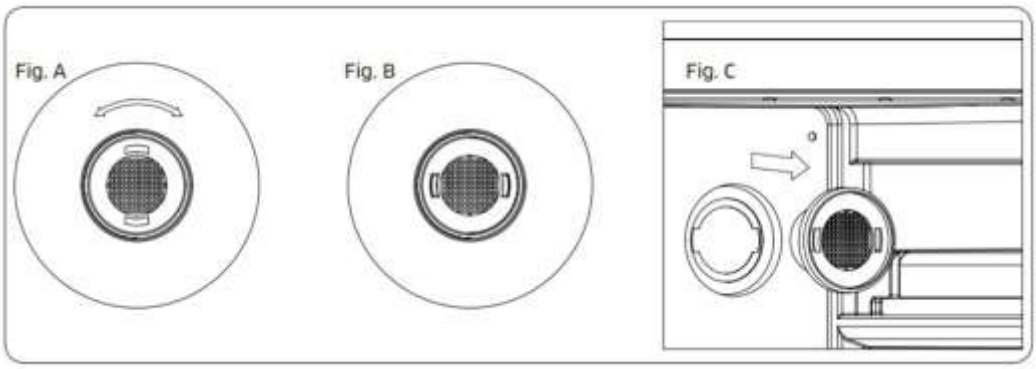

Udskiftning af kulfilter (fig. A, B og C)

BEMÆRK

Kulfilteret bør udskiftes hver 12. måned for at sikre optimal luftkvalitet inde i skabet.

Vedligeholdelse

RENGØR DIT VINKØLESKAB

- Sluk for strømmen, tag stikket ud, og fjern alle genstande, inkl. hylder og rist.
- Vask de indvendige overflader med varmt vand og en mild opløsning, og hylderne med mild sæbe.
- Vrid overskydende vand af svampen eller kluden, når du rengør nær betjeningselementer eller elektriske dele.
- Vask det udvendige kabinet med varmt vand og mild sæbe. Skyl, og tør efter med en ren, blød klud.

FERIE OG LÆNGERE PAUSER

- Korte ferier (under tre uger): lad skabet køre videre.
- Skal skabet ikke bruges i flere måneder: tøm det, sluk det, rengør og tør det indvendigt, og lad døren stå på klem for at undgå lugt og mug.

FLYTNING AF SKABET

- Fjern alle genstande, og tag løse dele (fx hylder) ud eller fastgør dem.
- Skru de justerbare ben helt op, så de ikke tager skade.
- Tape døren lukket, og transportér skabet stående. Beskyt ydersiden med et tæppe eller lignende.

ENERGIBESPARELSE

- Placer skabet i det køligste område af rummet, væk fra varmekilder og beskyttet mod direkte sollys.

Alle apparater er udstyret med LED-lys. Er LED-lyset beskadiget, så kontakt eftersalgsservice for at få det udskiftet.

Fejlfinding

Mange almindelige problemer kan du nemt løse selv og dermed spare et servicebesøg. Prøv forslagene nedenfor, før du kontakter servicecenteret.

PROBLEM	MULIG ÅRSAG
Vinkøleskabet virker ikke	Ikke tilsluttet · slukket · afbryder udløst eller sikring sprunget.
Ikke koldt nok	Tjek temperaturindstillingen · varmt rum kræver højere indstilling · døren åbnes for ofte eller er ikke lukket helt · dørpakningen tætner ikke.
Tænder og slukker ofte	Høj rumtemperatur · meget indhold lige tilført · døren åbnes for ofte eller er ikke lukket · forkert temperaturindstilling · dørpakning utæt.

PROBLEM	MULIG ÅRSAG
Lyset virker ikke	Ikke tilsluttet · sikring/afbryder udløst · pære brændt ud · lysknappen står på OFF.
Vibrationer	Kontrollér, at skabet står i vater.
Larmer for meget	Raslen/gurglen fra kølemidlet er normalt · pop/knitren fra vægge er normalt · skabet står ikke i vater.
Døren lukker ikke ordentligt	Skabet står ikke i vater · døren er vendt forkert · pakningen er snavset · hylderne sidder forkert.
Kondens på døren	Høj luftfugtighed i rummet. Sørg for god ventilation i et tørt eller aircondition-rum.

Svenska

PIM109D-BP · PIM109DK-BP

Introduktion

Tack för att du valde en Pevino vinkyl. Din nya kyl är gjord för att förvara dina viner vid exakt rätt temperatur — enkelt, lugnt och tillförlitligt.

Läs den här guiden noga innan du använder kylen och spara den för framtida bruk. Följ alltid alla säkerhetsregler och anvisningar. Din modell är PIM109D-BP / PIM109DK-BP.

Säkerhetsanvisningar

VARNING

Köldmediet i den här apparaten är R600a, som är brandfarligt. Placera inte brandfarliga eller explosiva föremål i eller nära skåpet, och skada aldrig köldmediekretsen.

Använd aldrig en förlängningssladd och ändra eller förläng aldrig nätsladden.

Varning: brandrisk – brandfarligt material.

GRUNDLÄGGANDE FÖRSIKTIGHETSÅTGÄRDER

- Läs alla anvisningar innan du använder vinkylen och spara dem.
- Håll dörren helt öppen när du drar ut hyllorna, så att dörrtätningen inte skadas.
- Placera apparaten så att stickkontakten alltid är åtkomlig. Flytta aldrig skåpet när det är fyllt med vin — höljet kan deformeras.
- Installera skåpet på en lämplig plats så att du inte råkar vidröra kompressorn.
- Anslut kylen till ett korrekt installerat, jordat uttag. Ta aldrig bort jordstiftet från sladden. Anslut den inte via en förlängningssladd. Eventuella frågor om ström eller jordning ska riktas till en behörig elektriker eller ett auktoriserat servicecenter.
- Om nätsladden är skadad måste den bytas av tillverkaren, dennes serviceombud eller en likvärdigt kvalificerad person för att undvika fara.
- Håll ventilationsöppningarna i skåpet fria från hinder.
- Använd inte mekaniska medel för att påskynda avfrostningen utöver de som tillverkaren rekommenderar.
- Använd inte elektriska apparater inne i förvaringsutrymmena om inte tillverkaren rekommenderar det.

- För att undvika fara på grund av instabilitet måste apparaten fästas enligt anvisningarna.
- Apparaten är inte lämplig för infrysning av livsmedel.
- Rengör aldrig delar med brandfarliga vätskor, och förvara inte bensin eller andra brandfarliga ångor och vätskor i närheten. Ångorna kan orsaka brand- eller explosionsfara.
- Förvara inte explosiva ämnen såsom aerosolburkar med brandfarlig drivgas i apparaten.
- När du placerar apparaten ska du se till att strömkabeln inte kläms eller skadas.
- Placera inte flera bärbara grenuttag eller bärbara strömförsörjningar på apparatens baksida.

BARN OCH SÄKERHET

- Apparaten kan användas av barn från 8 år och uppåt och av personer med nedsatt fysisk, sensorisk eller mental förmåga, eller brist på erfarenhet och kunskap, om de hålls under uppsikt eller har instruerats i säker användning av apparaten.
- Barn får inte leka med apparaten. Rengöring och underhåll får inte utföras av barn utan uppsikt.
- Att barn blir instängda och kvävs är inte ett problem som hör till det förflutna. Kasserade eller övergivna apparater är fortfarande farliga — även om de bara ska stå i garaget några dagar.
- Ta av dörren innan du kasserar ett gammalt skåp, men låt hyllorna sitta kvar så att barn inte lätt kan krypa in.

HYGIEN OCH RENHÅLLNING

- Öppna inte dörren under långa perioder — det kan orsaka en betydande temperaturhöjning inne i skåpet.
- Rengör regelbundet ytor som kan komma i kontakt med flaskorna samt åtkomliga avlopp.
- Om skåpet står tomt en längre tid ska det stängas av, frostas av, rengöras och torkas, och dörren lämnas öppen för att förhindra mögel.
- Rengör vattentankar om de inte har använts på 48 timmar, och spola ett eventuellt vattensystem anslutet till en vattenförsörjning om inget vatten har tappats på 5 dagar.

Apparaten är avsedd för hushållsbruk och liknande användning, t.ex. personalkök, hotell, bed & breakfast och catering. — Spara dessa anvisningar.

Installation och uppställning

SÅ STÄLLER DU UPP SKÅPET

- Skåpet kan installeras integrerat och är uteslutande avsett för förvaring av vin.
- Placera skåpet på ett golv som är tillräckligt starkt för att bära det när det är fullastat. Ställ det i våg med hjälp av de justerbara fötterna fram.
- Apparaten använder brandfarligt köldmedium – skada aldrig kylrören under transporten.

- Håll skåpet borta från direkt solljus och värmekällor (spis, element osv.). Solljus kan påverka ytan, och värme ökar strömförbrukningen. Mycket låga omgivningstemperaturer kan också göra att apparaten inte fungerar som den ska.
- Undvik fuktiga platser.

OBS

Förvara vin i förslutna flaskor och överbelasta inte skåpet.

Öppna bara dörren när det behövs, och täck inte hyllorna med folie eller annat som hindrar luftcirkulationen.

Om apparaten inte ska användas under en längre period, lämna dörren något öppen efter rengöring så att luften kan cirkulera.

RESERVDELAR OCH TILLGÄNGLIGHET

- Dörrhandtag, gångjärn, hyllor och korgar finns tillgängliga i minst 7 år efter att den sista enheten av modellen släppts på marknaden.
- Dörrtätningar finns tillgängliga i minst 10 år efter att den sista enheten av modellen släppts på marknaden.
- Termostater, temperatursensorer, kretskort och ljuskällor finns tillgängliga i minst 7 år efter att den sista enheten av modellen släppts på marknaden.

KLIMATKLASS — OMGIVANDE RUMSTEMPERATUR

Apparaten är utformad för att fungera inom temperaturområdet för den klimatklass som anges på typskylten.

KLASS	SYMBOL	OMGIVNINGSTEMPERATUR (°C)
Utökat tempererad	SN	+10 till +32
Tempererad	N	+16 till +32
Subtropisk	ST	+16 till +38
Tropisk	T	+16 till +43

INTEGRERAD INSTALLATION (PIM109D-BP)

Vid integrerad installation ska du hålla ett minsta avstånd på 5 mm mellan möbelpanelen och skåpet och se till att luftintaget längst ner och luftutsläppet längst upp hålls fria. Måtten nedan visar den nödvändiga nischen och fria utrymmena.

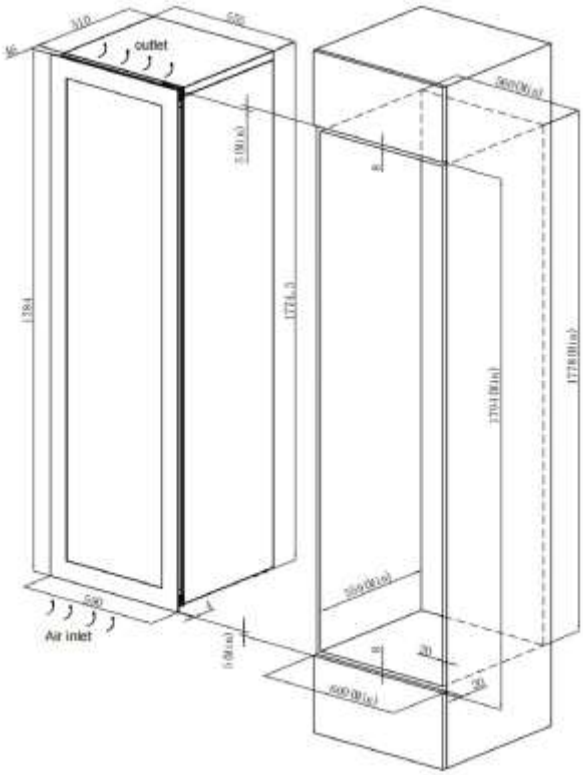
outlet
Air inlet

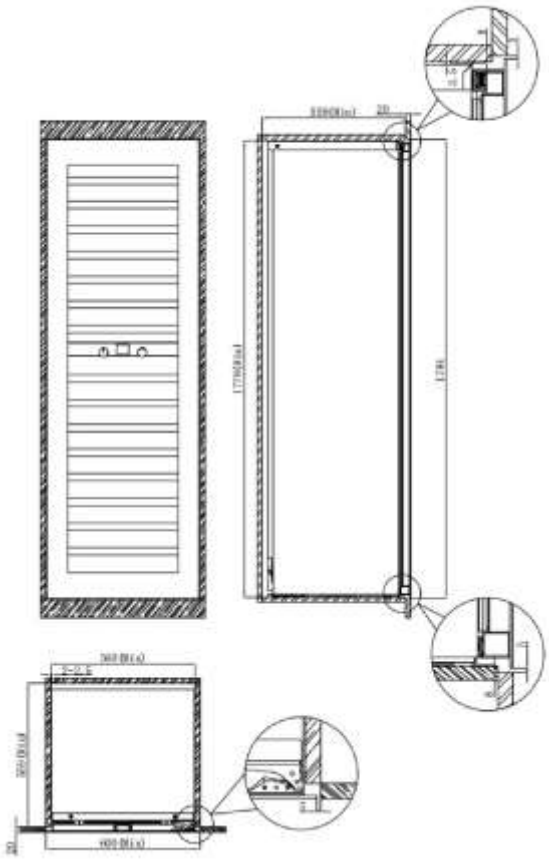

INSTALLATION MED KÖKSDÖRR (PIM109DK-BP)

För att säkerställa god ventilation och prestanda ska du fasa kanten på köksdörren enligt ritningen – annars kan ventilationen bli otillräcklig. Håll ett minsta avstånd på 5 mm mellan både den övre och nedre köksdörren och kylarens köksdörr. Ett minsta avstånd på 5 mm mellan panelen och skåpet gäller genomgående.

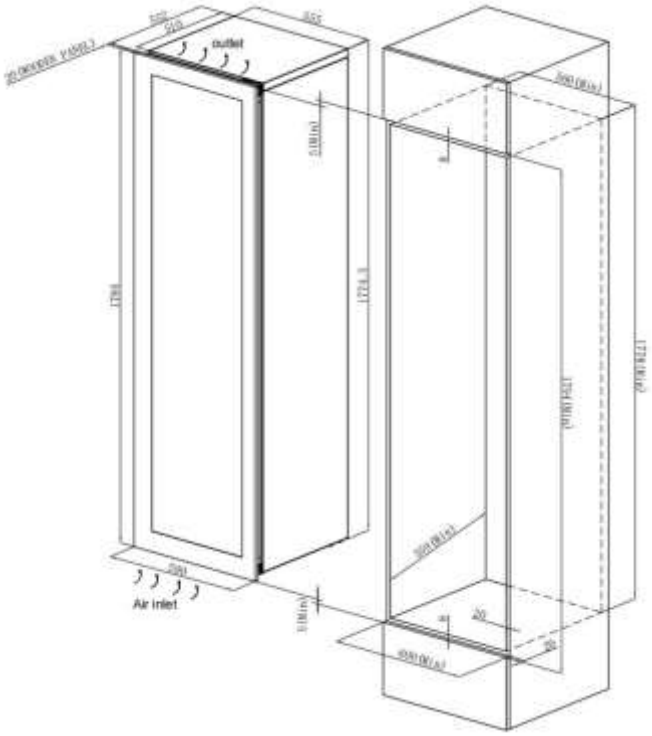

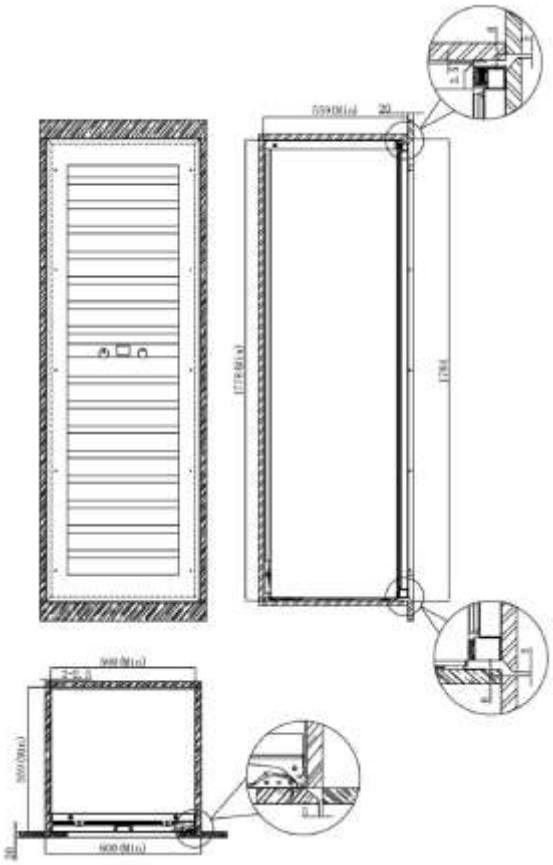

Montera möbeldörren

När skåpet är installerat monterar du en möbeldörrsram på framsidan. Den kan specialtillverkas så att den ligger i linje med dina övriga köksdörrar och måste vara ytbehandlad på båda sidor för att förhindra att den slår sig. Vid vissa installationer kan dörrpanelen synas genom glaset när dörren är öppen. Dörrens tjocklek får inte överstiga 22 mm; en tjockare dörr kan ta i den intilliggande möbeldörren när den öppnas.

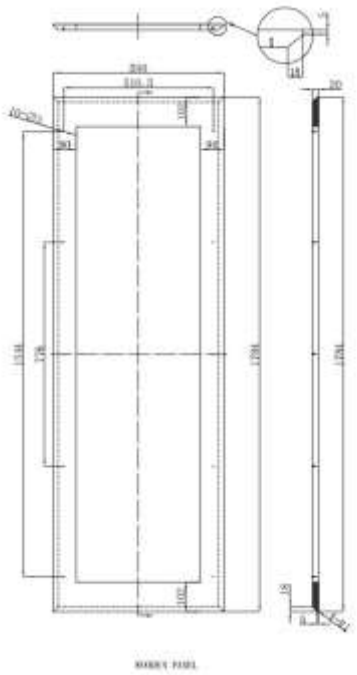

Wooden panel

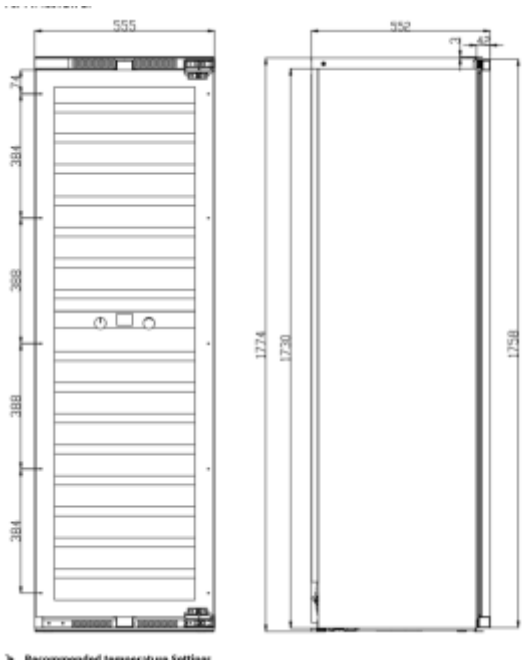

VÄNDA DÖRRENS ÖPPNINGSRIKTNING

Delarna är numrerade enligt följande: (1) dörr (2) dekorativt skydd (3) skruv (4) dekorativ spik (5/6) dörrgångjärn (7) tryckplatta för dörrlampa (8) vredlåda.

1. Öppna dörren. Dra ut det övre vänstra dekorativa skyddet (2) längs skåran längst ner på skyddet, tillsammans med den nedre vänstra dekorativa spiken (4).
2. Ta bort alla skruvar (3) från de övre och nedre gångjärnen och lyft sedan av dörren.
3. Flytta tryckplattan för dörrlampan (7) till den övre dörrkarmen och vredlådan (8) till den nedre dörrkarmen, och vrid sedan dörren 180°.
4. Sätt skruvarna i skåpets övre vänstra och nedre vänstra hörn, men dra inte åt dem helt ännu.
5. Placera dörrgångjärnen på skruvarna, rikta in dem mot spåren och dra åt så att gångjärnen sitter stadigt.
6. Sätt slutligen i den vänstra haken på det dekorativa skyddet (2) i det vänstra spåret till höger om luftutsläppets skydd, tryck in den högra haken i det högra spåret och sätt fast den dekorativa spiken (4) i skåpets nedre högra hörn.

OBS

Omhängning av dörren måste utföras av två personer tillsammans.

PIM109D-BP

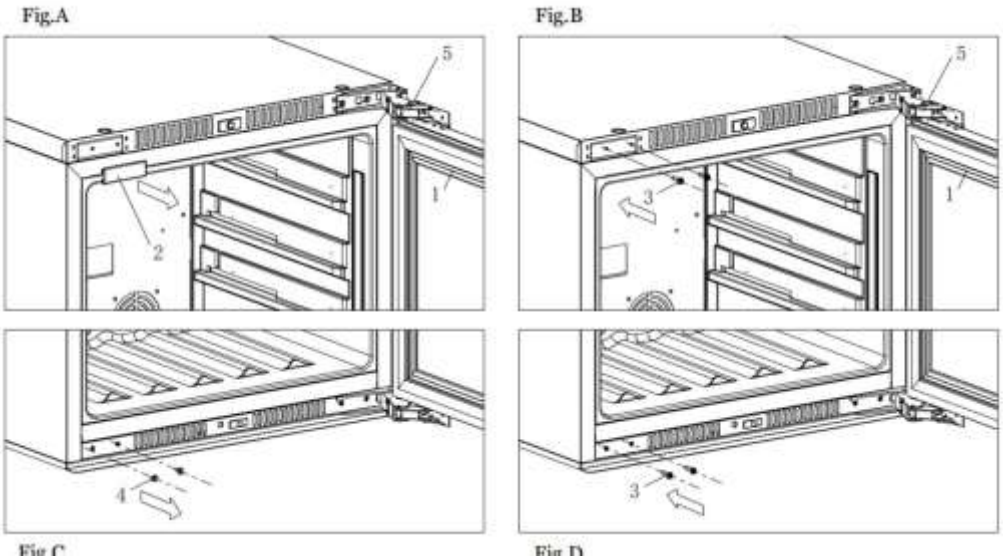

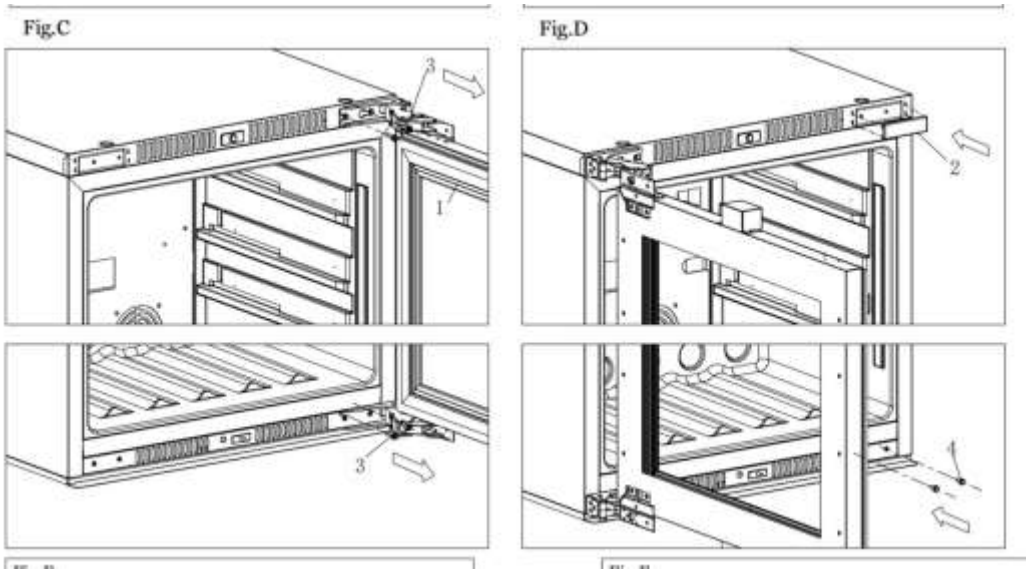

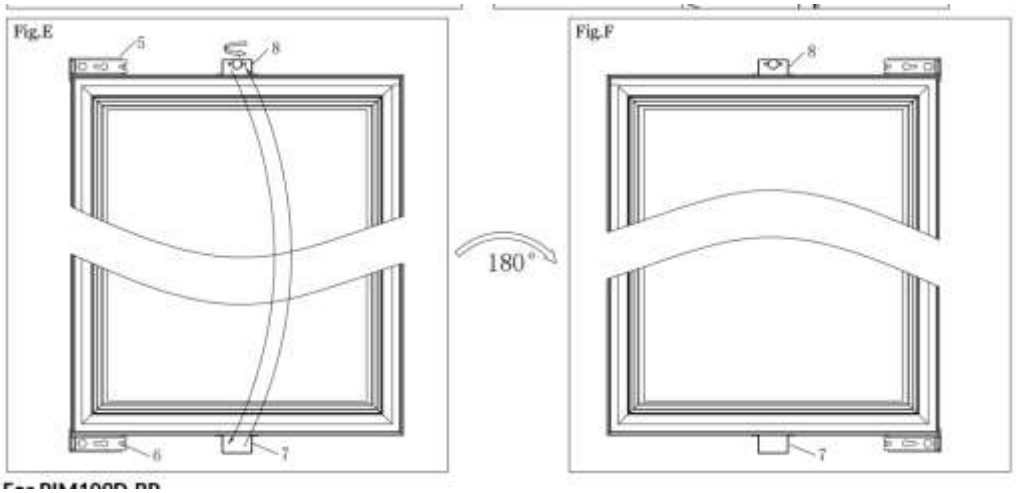

PIM109DK-BP

Fig.A

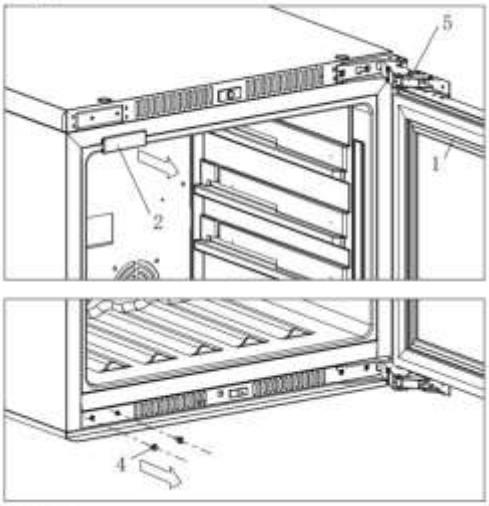

Fig.B

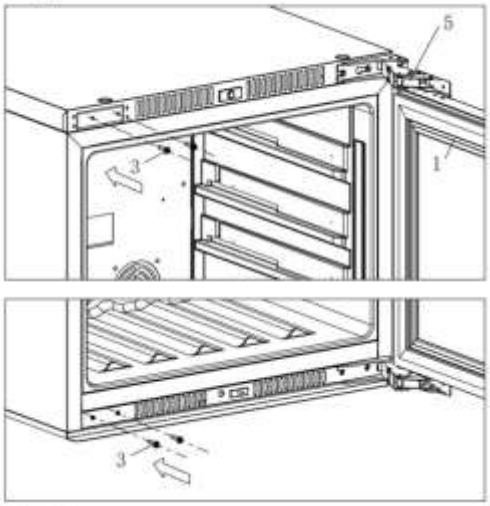

Fig.C

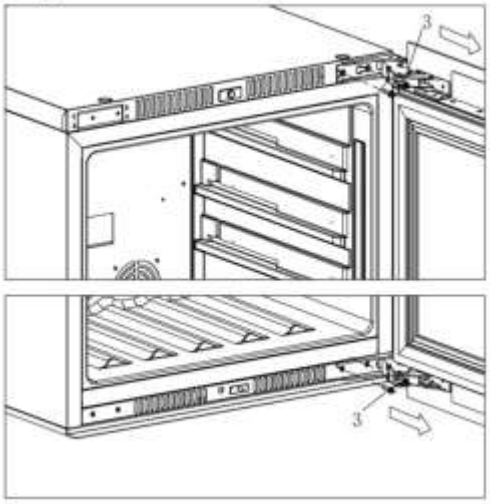

Fig.D

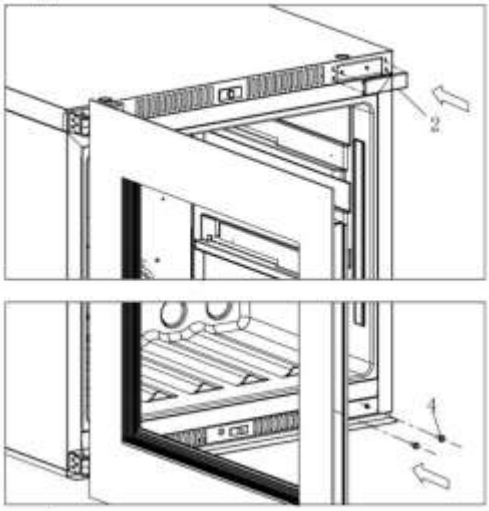

Fig.E

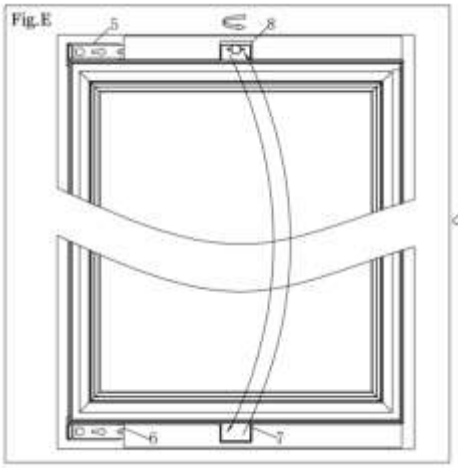

180°

Fig.F

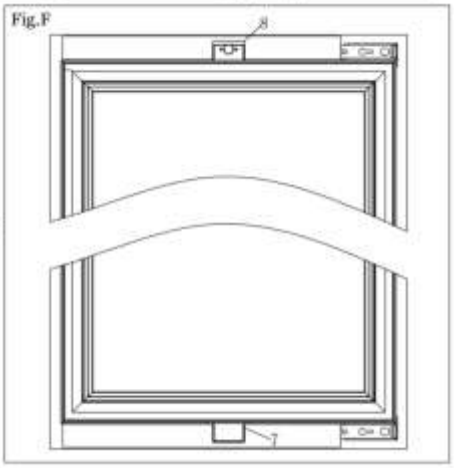

1. door 2. Decorative cover 3.screw 4. decorative nail 5/6. door hinge 7.door lamp press 8. lock box

AUTOMATISK DÖRRÖPPNING (PIM109DK-BP)

Dörren öppnas när vredet på dörren trycker på brytaren på skåpets framsida. Vibrationer under transport kan ändra dörrspelet, vilket gör att den automatiska öppningen kan bli för känslig eller sluta fungera. Kontrollera med stängd dörr avståndet mellan vredet och brytaren och justera det genom att vrida på vredet: om dörren öppnas av sig själv efter påslag, eller öppnas vid minsta beröring, sitter vredet för nära brytaren; om dörren inte öppnas ens när du trycker hårt, sitter vredet för långt bort. Justera i steg om ett kvarts varv – vrid åt vänster för att skjuta ut vredet ur dörrkarmen, vrid åt höger för att dra in det.

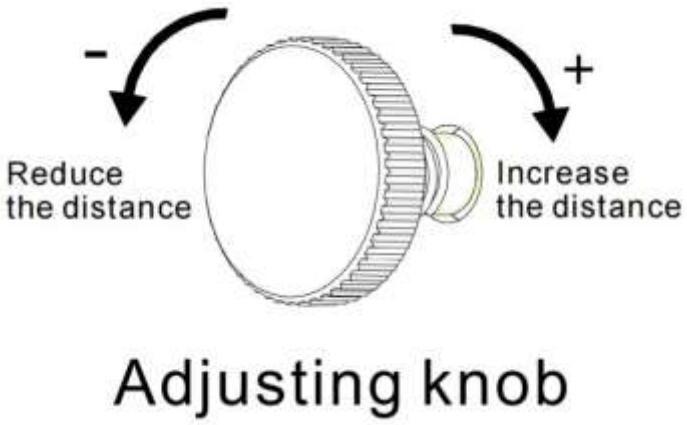

Adjusting knob

Före första användning

- Ta bort allt ytter- och inneremballage.
- Låt skåpet stå upprätt i cirka 2 timmar innan du ansluter det. Det minskar risken för fel i kylsystemet efter transport.
- Rengör de invändiga ytorna med ljummet vatten och en mjuk trasa.
- Välj en godkänd återvinningsplats när skåpet en dag ska kasseras.

Användning

Placera vinkylen där omgivningstemperaturen är under 35 °C. Om den är högre kan prestandan påverkas och den inställda temperaturen kanske inte nås.

KONTROLLPANEL

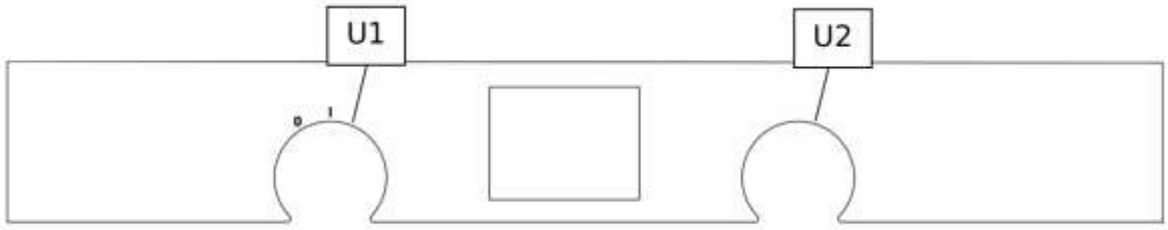

Kontrollpanel med ratt U1 och U2

Den här modellen har två zoner. Både det övre och det nedre facket kan ställas in från 5 °C till 18 °C. U1 är funktionsvredet med sju steg, från Ikon 0 och åt höger. U2 justerar den funktion du valt med U1.

1. Ikon 0 – Av: systemet stängs av och displayen släcks. Vredets bakgrundsbelysning förblir röd.
2. Ikon I – På: systemet startar och visar temperaturen.
3. Steg 1 (temperatur övre zon): vrid U2 för att ställa in temperaturen i den övre zonen. Vänster sänker den, höger höjer den. Område 5–18 °C (41–64 °F).
4. Steg 2 (temperatur nedre zon): vrid U2 för att ställa in temperaturen i den nedre zonen. Vänster sänker den, höger höjer den. Område 5–18 °C (41–64 °F).
5. Steg 3 (ljusstyrka): vrid U2 för att välja LED-ljusstyrka i steg: 0 %, 20 %, 40 %, 60 %, 80 %, 100 %.
6. Steg 4 (ljusfärg): vrid U2 för att ändra LED-färgen. Den valda färgen visas på skärmen.
7. Steg 5 (°C/°F): vrid U2 för att välja om temperaturen ska visas i Celsius eller Fahrenheit.

TEMPERATURMINNE

Vid strömavbrott kommer skåpet ihåg dina inställningar. När strömmen återkommer återgår det till samma inställda temperatur som tidigare.

Normal drift

FELMEDDELANDEN

NR	SKÄRMVISNING	PROBLEM	ATT GÖRA
1	Upper zone temperature too low	Temperaturen i den övre zonen fortsatte att vara för låg.	Kontrollera om det finns trasiga reläer, en defekt sensor eller ett fel på den interna fläkten. Larmet kan tillfälligt återställas genom att bryta strömmen.

NR	SKÄRMVISNING	PROBLEM	ATT GÖRA
2	Lower zone temperature too low	Temperaturen i den nedre zonen fortsatte att vara för låg.	Kontrollera om det finns trasiga reläer, en defekt sensor eller ett fel på den interna fläkten. Larmet kan tillfälligt återställas genom att bryta strömmen.
3	Upper zone temperature too high	Temperaturen i den övre zonen fortsatte att vara för hög.	Kontrollera kylsystemet efter läckor, en defekt sensor eller en trasig intern fläkt. Larmet kan tillfälligt återställas genom att bryta strömmen.
4	Lower zone temperature too high	Temperaturen i den nedre zonen fortsatte att vara för hög.	Kontrollera kylsystemet efter läckor, en defekt sensor eller en trasig intern fläkt. Larmet kan tillfälligt återställas genom att bryta strömmen.
5	Upper zone sensor failure	Sensorfel i den övre zonen.	Kontrollera sensorns kablage för avbrott eller kortslutning.
6	Lower zone sensor failure	Sensorfel i den nedre zonen.	Kontrollera sensorns kablage för avbrott eller kortslutning.
7	Communication failure	Ingen kommunikation med moderkortet.	Bryt all ström och starta sedan om enheten. Om felet kvarstår, inspektera kommunikationskablaget mellan huvudkretskortet och displaykortet, eller kontrollera programkompatibiliteten.
8	Please close the door	Dörren har varit öppen för länge.	Stäng dörren.
9	Carbon filter expire	Kolfiltret kan ha suttit oförändrat länge.	Kolfiltret har löpt ut. Nollställ larmet med valfri åtgärd.

LJUD UNDER DRIFT

Vissa ljud är helt normala: ett rasslande eller porlande ljud kommer från köldmediet som strömmar, och knäppande eller knastrande ljud beror på att de invändiga väggarna drar ihop sig och utvidgas.

STRÖMAVBROTT

De flesta strömavbrott är över inom några timmar och påverkar inte temperaturen nämnvärt om du öppnar dörren så lite som möjligt. Om strömmen ska vara bruten länge, vidta nödvändiga åtgärder för att skydda vinet.

Använda och förvara vin

PÅFYLLNING

Det maximala antalet flaskor är endast vägledande och ger en snabb uppfattning om skåpets storlek. Skåpet rymmer upp till 95 flaskor, beroende på hyllornas placering och flasktyp.

> **OBS**
>
> När du tar vin från det översta lagret får du inte dra ut hyllan.

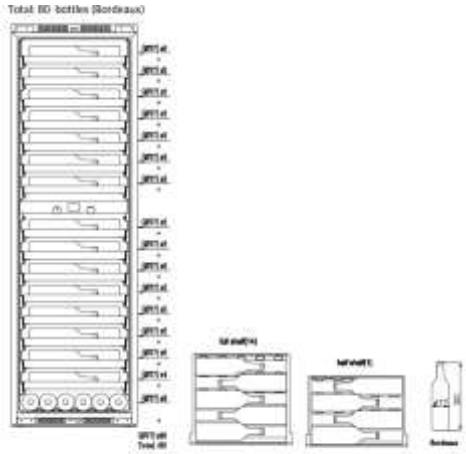

80 flaskor (Bordeaux)

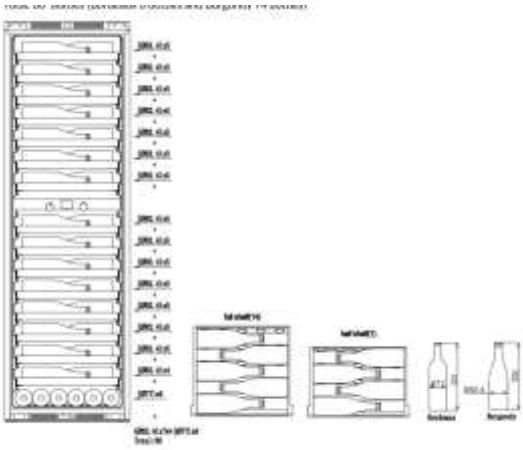

80 flaskor (6 Bordeaux + 74 Bourgogne)

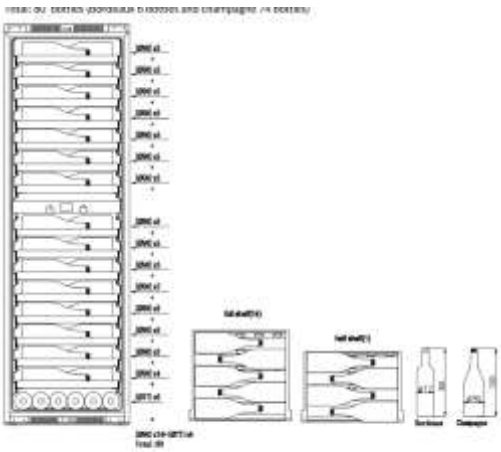

80 flaskor (6 Bordeaux + 74 Champagne)

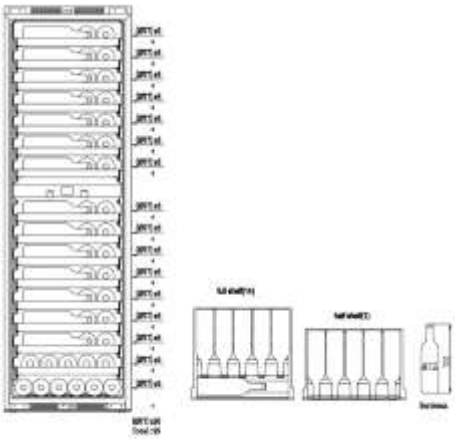

95 flaskor (Bordeaux)

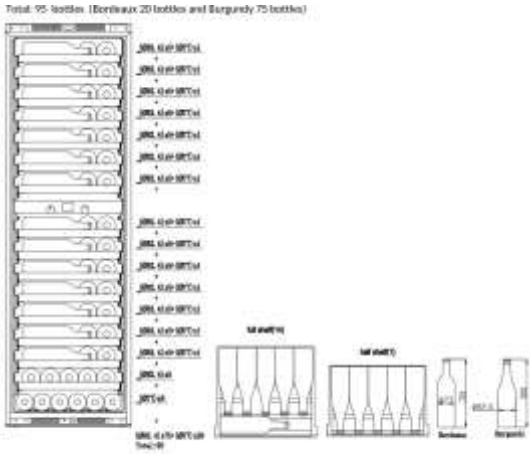

95 flaskor (20 Bordeaux + 75 Bourgogne)

REKOMMENDERADE TEMPERATURINSTÄLLNINGAR

VINTYP	TEMPERATUR
Alla typer av vin	12–14 °C
Champagne NV, mousserande	6 °C
Champagne, årgång	10 °C
Torrt vitt — Semillon, Sauvignon Blanc	8 °C
Torrt vitt — Gewürztraminer, Riesling	10 °C
Torrt vitt — Chardonnay	10 °C
Årgångs-Chardonnay	14 °C
Sött vitt — Sauternes, Monbazillac, sent skördat isvin	10 °C
Sött vitt — årgångs-Sauternes	14 °C
Beaujolais	13 °C
Rött — Pinot Noir	16 °C
Rött — årgångs-Pinot Noir	20 °C
Rött — Cabernet, Merlot m.fl.	20 °C
Rött — Grenache, Syrah	16 °C

TA UT HYLLORNA

Håll dörren helt öppen när du drar ut hyllorna, så att dörrtätningen inte skadas. Ta först bort alla flaskor från hyllan.

1. Dra ut hyllan du vill ta bort helt (fig. A).
2. Dra hyllan mot dig tills spärren släpper (fig. B).
3. Håll hyllskenan med båda händerna och skjut hyllan uppåt vågrätt.

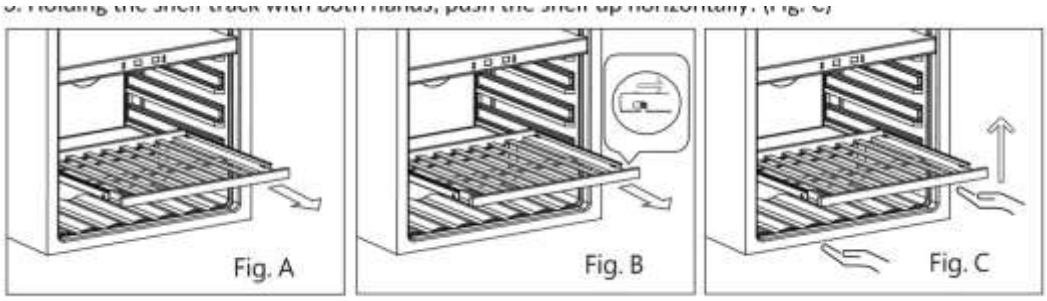

Ta ut en hylla (fig. A och B)

BYTA KOLFILTER

1. Öppna dörren och ta bort de 2 översta hyllorna.
2. Vrid filtret enligt fig. A.
3. Rikta in filtret mot skårorna enligt fig. B.
4. Dra ut filtret (fig. C).
5. Sätt i det nya filtret och vrid det enligt fig. A för att låsa det på plats.
6. Sätt tillbaka hyllorna.

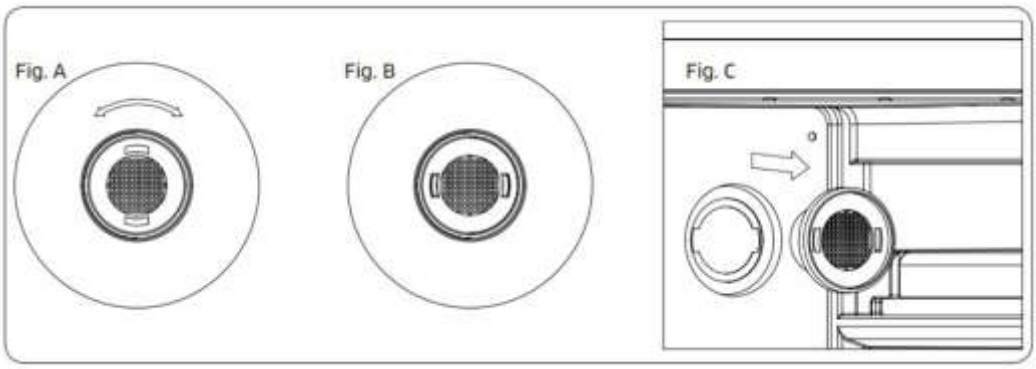

Byte av kolfilter (fig. A, B och C)

OBS

Kolfiltret bör bytas var 12:e månad för att säkerställa optimal luftkvalitet inne i skåpet.

Underhåll

RENGÖR DIN VINKYL

- Stäng av strömmen, dra ur kontakten och ta bort alla föremål inklusive hyllor och galler.
- Tvätta de invändiga ytorna med varmt vatten och en mild lösning, och hyllorna med mild tvål.
- Vrid ur överflödigt vatten ur svampen eller trasan när du rengör nära reglagen eller elektriska delar.
- Tvätta det yttre höljet med varmt vatten och mild tvål. Skölj och torka torrt med en ren, mjuk trasa.

SEMESTER OCH LÄNGRE UPPEHÅLL

- Korta semestrar (under tre veckor): låt skåpet vara igång.
- Om skåpet inte ska användas på flera månader: töm det, stäng av det, rengör och torka insidan, och lämna dörren på glänt för att förhindra lukt och mögel.

FLYTTA SKÅPET

- Ta bort alla föremål och ta ut eller säkra lösa delar (t.ex. hyllor).
- Skruva upp de justerbara fötterna helt så att de inte skadas.
- Tejpa igen dörren och transportera skåpet stående. Skydda utsidan med en filt eller liknande.

ENERGIBESPARING

- Placera skåpet i rummets svalaste del, borta från värmekällor och skyddat från direkt solljus.

Alla apparater är utrustade med LED-belysning. Om LED-ljuset är skadat, kontakta eftermarknadsservice för att byta det.

Felsökning

Många vanliga problem kan du lösa själv och slippa ett servicebesök. Prova förslagen nedan innan du kontaktar servicecentret.

PROBLEM	MÖJLIG ORSAK
Vinkylen fungerar inte	Inte inkopplad · avstängd · jordfelsbrytare löst ut eller säkring gått.
Inte tillräckligt kall	Kontrollera temperaturinställningen · ett varmt rum kräver högre inställning · dörren öppnas för ofta eller är inte helt stängd · tätningen sluter inte.
Slår på och av ofta	Hög rumstemperatur · mycket innehåll nyss tillagt · dörren öppnas för ofta eller är inte stängd · fel temperaturinställning · tätningen sluter inte.

PROBLEM	MÖJLIG ORSAK
Ljuset fungerar inte	Inte inkopplad · säkring/brytare löst ut · lampan har gått · ljusknappen står på OFF.
Vibrationer	Kontrollera att skåpet står i våg.
För mycket ljud	Rassel/porlande från köldmediet är normalt · knäpp/knaster från väggarna är normalt · skåpet står inte i våg.
Dörren stänger inte ordentligt	Skåpet står inte i våg · dörren är felvänd · tätningen är smutsig · hyllorna sitter fel.
Kondens på dörren	Hög luftfuktighet i rummet. Se till att ha god ventilation i ett torrt eller luftkonditionerat rum.

Norsk

PIM109D-BP · PIM109DK-BP

Introduksjon

Takk for at du valgte et Pevino vinkjøleskap. Ditt nye skap er laget for å oppbevare vinene dine ved nøyaktig riktig temperatur — enkelt, rolig og pålitelig.

Les denne veiledningen nøye før du bruker skapet, og ta vare på den. Følg alltid alle sikkerhetsregler og anvisninger. Din modell er PIM109D-BP / PIM109DK-BP.

Sikkerhetsanvisninger

ADVARSEL

Kjølemediet i dette apparatet er R600a, som er brannfarlig. Plasser ikke brannfarlige eller eksplosive gjenstander i eller nær skapet, og skad aldri kjølemediekretsen.

Bruk aldri skjøteledning, og endre eller forleng aldri strømledningen.

Advarsel: brannfare — brennbart materiale.

GRUNNLEGGENDE FORHOLDSREGLER

- Les alle anvisninger før du bruker vinkjøleskapet, og ta vare på dem.
- Hold døren helt åpen når du trekker ut hyllene, slik at dørpakningen ikke skades.
- Plasser apparatet slik at støpselet alltid er tilgjengelig. Flytt aldri skapet mens det er fylt med vin — kabinettet kan bli deformert.
- Installer skapet på et egnet sted slik at du ikke kommer borti kompressoren ved et uhell.
- Koble skapet til en korrekt installert, jordet stikkontakt. Fjern aldri jordpinnen fra ledningen. Koble det ikke til via en skjøteledning. Eventuelle spørsmål om strøm eller jording bør rettes til en autorisert elektriker eller et godkjent servicesenter.
- Er strømledningen skadet, må den skiftes av produsenten, dennes serviceagent eller en tilsvarende kvalifisert person for å unngå fare.
- Hold ventilasjonsåpningene i skapet frie for hindringer.
- Bruk ikke mekaniske midler for å fremskynde avrimingen ut over dem produsenten anbefaler.
- Bruk ikke elektriske apparater inne i oppbevaringsrommene med mindre produsenten anbefaler det.

- For å unngå fare på grunn av ustabilitet må apparatet festes i samsvar med anvisningene.
- Apparatet er ikke egnet for frysing av matvarer.
- Rengjør aldri deler med brannfarlige væsker, og oppbevar ikke bensin eller andre brannfarlige damper og væsker i nærheten. Dampene kan gi brann- eller eksplosjonsfare.
- Oppbevar ikke eksplosive stoffer som aerosolbokser med brannfarlig drivgass i apparatet.
- Når du plasserer apparatet, må du passe på at strømledningen ikke kommer i klem eller blir skadet.
- Ikke plasser flere flyttbare stikkontakter eller flyttbare strømforsyninger bak apparatet.

BARN OG SIKKERHET

- Apparatet kan brukes av barn fra 8 år og oppover og av personer med reduserte fysiske, sensoriske eller mentale evner, eller manglende erfaring og kunnskap, dersom de er under tilsyn eller har fått opplæring i sikker bruk av apparatet.
- Barn må ikke leke med apparatet. Rengjøring og vedlikehold skal ikke utføres av barn uten tilsyn.
- At barn blir stengt inne og kveles er ikke et tilbakelagt problem. Kasserte eller forlatte apparater er fortsatt farlige — selv om de bare skal stå i garasjen et par dager.
- Ta av døren før du kasserer et gammelt skap, men la hyllene bli sittende, slik at barn ikke lett kan krype inn.

HYGIENE OG RENHOLD

- Åpne ikke døren over lengre tid — det kan gi en betydelig temperaturøkning inne i skapet.
- Rengjør regelmessig flater som kan komme i kontakt med flaskene, samt tilgjengelige avløp.
- Står skapet tomt over lengre tid, skal det slås av, avrimes, rengjøres og tørkes, og døren stå åpen for å forhindre mugg.
- Rengjør vanntanker hvis de ikke har vært brukt på 48 timer, og spyl et eventuelt vannsystem koblet til en vannforsyning hvis det ikke er tappet vann på 5 dager.

Apparatet er beregnet for husholdningsbruk og lignende bruk, f.eks. personalkjøkken, hoteller, bed & breakfast og catering.
— Ta vare på disse anvisningene.

Installasjon og oppstilling

SLIK STILLER DU OPP SKAPET

- Skapet kan monteres integrert og er utelukkende beregnet for oppbevaring av vin.
- Plasser skapet på et gulv som er sterkt nok til å bære det når det er fullt lastet. Rett det opp ved hjelp av de justerbare føttene foran.
- Apparatet bruker brennbart kjølemiddel — skad aldri kjølerørene under transport.

- Hold skapet unna direkte sollys og varmekilder (komfyr, radiator osv.). Sollys kan påvirke overflaten, og varme øker strømforbruket. Svært lave omgivelsestemperaturer kan også hindre apparatet i å fungere som det skal.
- Unngå fuktige steder.

MERK

Oppbevar vin i forseglede flasker, og overbelast ikke skapet.

Åpne bare døren når det er nødvendig, og dekk ikke hyllene med folie eller annet som hindrer luftsirkulasjonen.

Hvis apparatet ikke skal brukes over en lengre periode, la døren stå litt åpen etter rengjøring slik at luften kan sirkulere.

RESERVEDELER OG TILGJENGELIGHET

- Dørhåndtak, hengsler, hyller og kurver er tilgjengelige i minst 7 år etter at den siste enheten av modellen er brakt på markedet.
- Dørpakninger er tilgjengelige i minst 10 år etter at den siste enheten av modellen er brakt på markedet.
- Termostater, temperatursensorer, kretskort og lyskilder er tilgjengelige i minst 7 år etter at den siste enheten av modellen er brakt på markedet.

KLIMAKLASSE — OMGIVENDE ROMTEMPERATUR

Apparatet er konstruert for å fungere innenfor temperaturområdet til klimaklassen som er angitt på typeskiltet.

KLASSE	SYMBOL	OMGIVELSESTEMPERATUR (°C)
Utvidet temperert	SN	+10 til +32
Temperert	N	+16 til +32
Subtropisk	ST	+16 til +38
Tropisk	T	+16 til +43

INTEGRERT MONTERING (PIM109D-BP)

Ved integrert montering må du holde en minimumsavstand på 5 mm mellom møbelpanelet og skapet, og sørge for at luftinntaket nederst og luftutløpet øverst holdes frie. Målene nedenfor viser nødvendig nisje og klaringer.

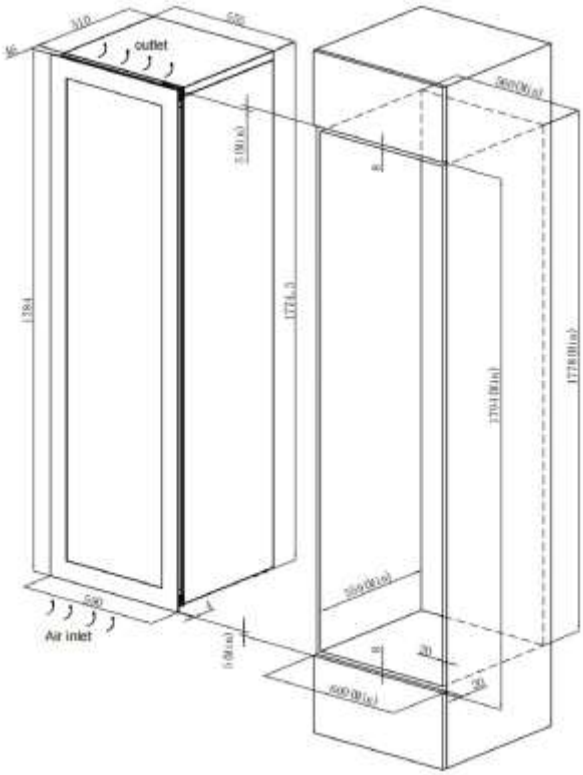
outlet
Air inlet

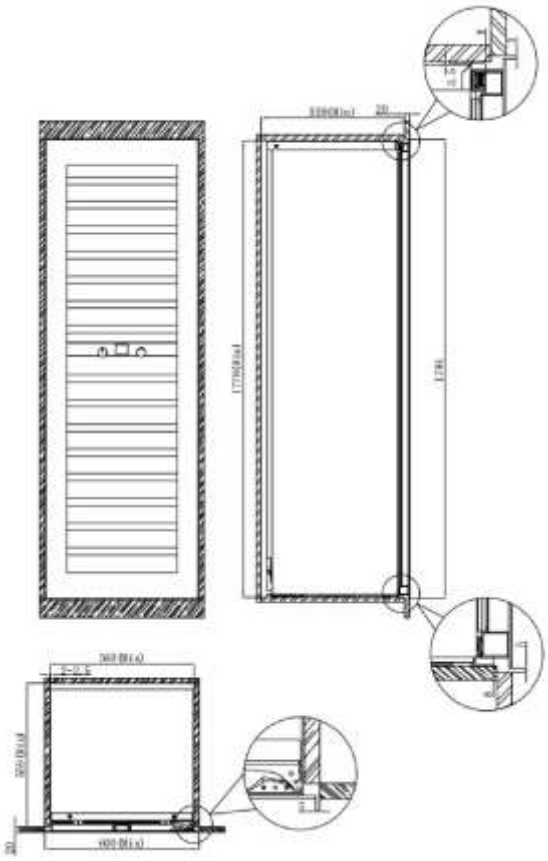

MONTERING MED KJØKKENDØR (PIM109DK-BP)

For å sikre riktig ventilasjon og ytelse må du fase av kanten på kjøkkendøren som vist på tegningen — ellers kan ventilasjonen bli utilstrekkelig. Hold en minimumsavstand på 5 mm mellom både den øvre og den nedre kjøkkendøren og vinkjølerens kjøkkendør. En minimumsavstand på 5 mm mellom panelet og skapet gjelder overalt.

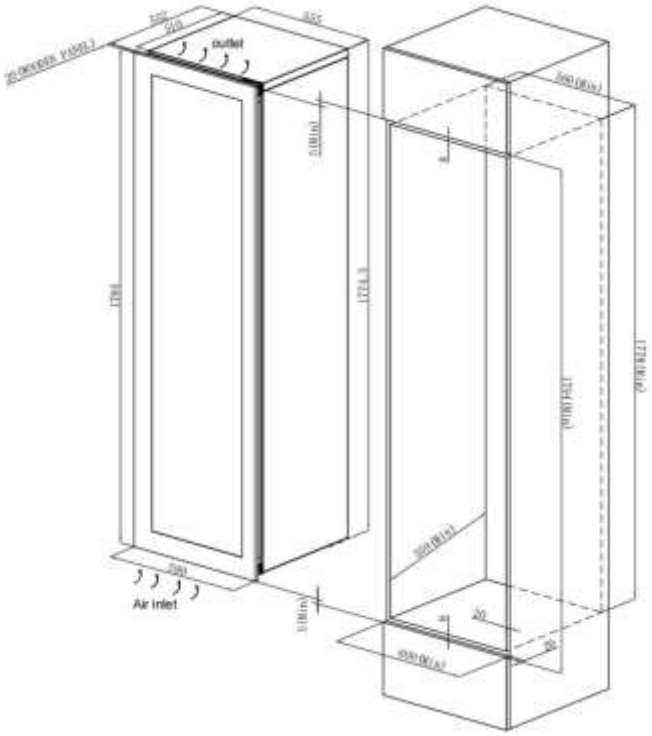

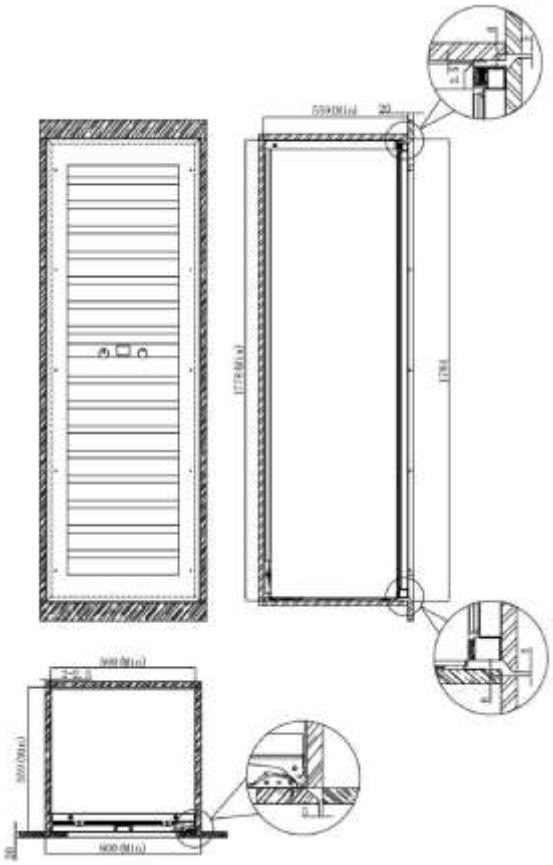

Montering av møbeldøren

Når skapet er montert, setter du en møbeldørramme på forsiden. Den kan spesialtilpasses slik at den flukter med de andre kjøkkendørene dine, og må være behandlet på begge sider for å hindre at den slår seg. Ved enkelte monteringer kan dørpanelet være synlig gjennom glasset når døren er åpen. Dørtykkelsen må ikke overstige 22 mm; en tykkere dør kan berøre den tilstøtende møbeldøren når den åpnes.

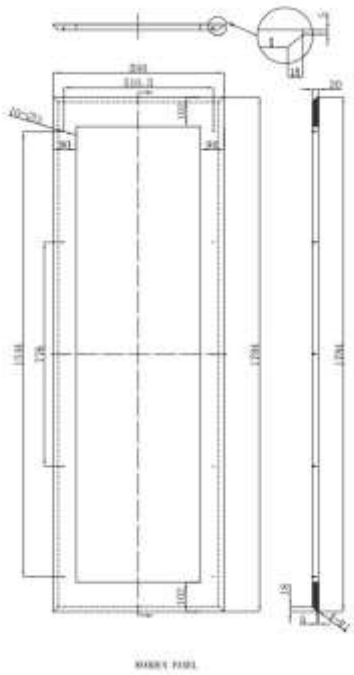

Wooden panel

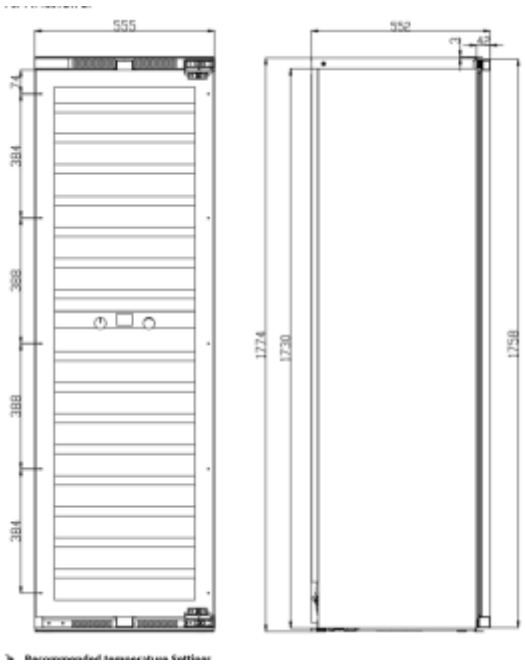

SNU DØRENS ÅPNINGSRETNING

Delene er nummerert som følger: (1) dør (2) dekorativt deksel (3) skrue (4) dekorativ spiker (5/6) dørhengsel (7) trykkplate for dørlampe (8) bryterboks.

1. Åpne døren. Trekk det øvre venstre dekorative dekselet (2) ut langs sporet nederst på dekselet, sammen med den nedre venstre dekorative spikeren (4).
2. Fjern alle skruene (3) fra de øvre og nedre hengslene, og ta deretter av døren.
3. Flytt trykkplaten for dørlampen (7) til den øvre dørrammen og bryterboksen (8) til den nedre dørrammen, og roter deretter døren 180°.
4. Sett skruene inn i øvre venstre og nedre venstre hjørne av skapet, men trekk dem ikke helt til ennå.
5. Plasser dørhengslene på disse skruene, still dem opp med sporene, og trekk til slik at hengslene sitter godt fast.
6. Til slutt setter du den venstre kroken på det dekorative dekselet (2) inn i det venstre sporet til høyre for luftutløpsdekselet, skyver den høyre kroken inn i det høyre sporet, og setter den dekorative spikeren (4) på nederste høyre hjørne av skapet.

MERK

Omhengsling av døren må utføres av to personer sammen.

PIM109D-BP

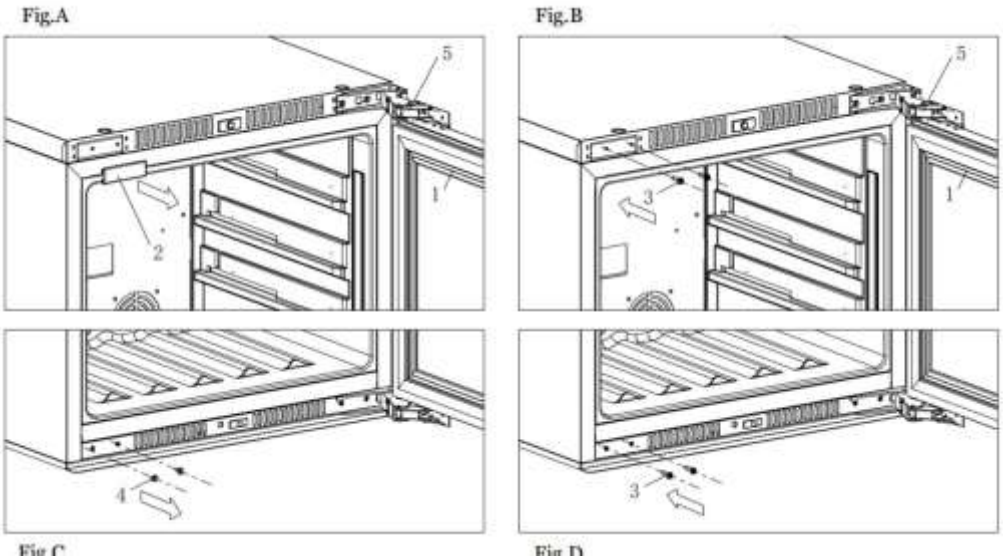

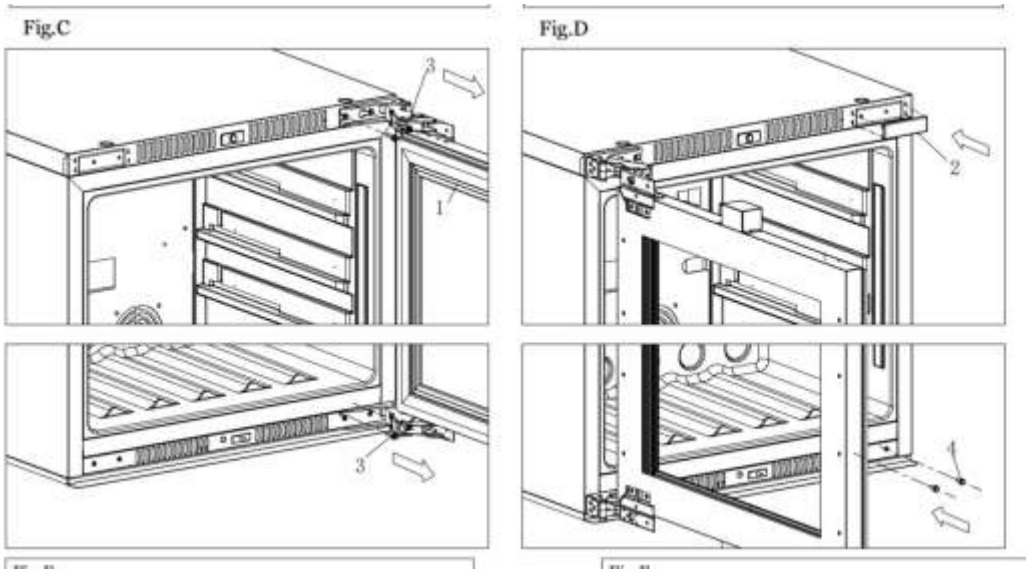

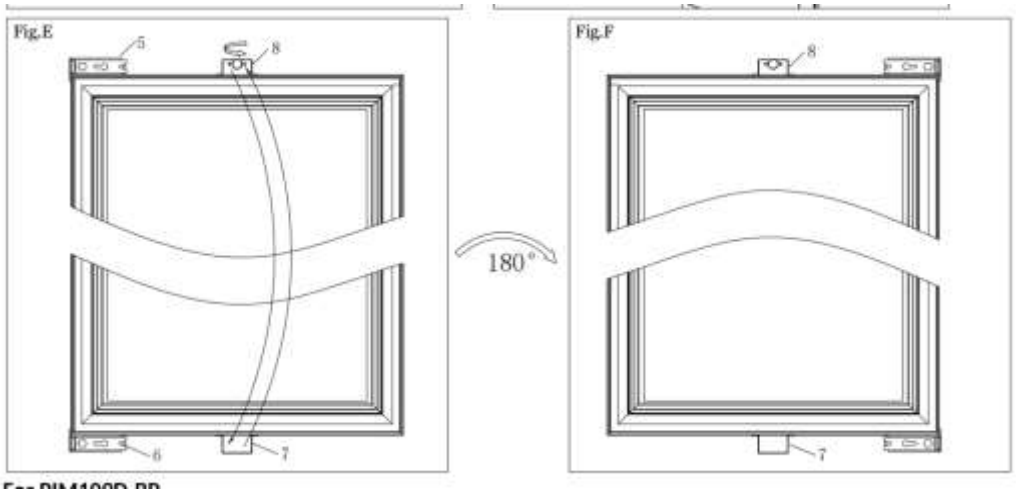

PIM109DK-BP

Fig.A

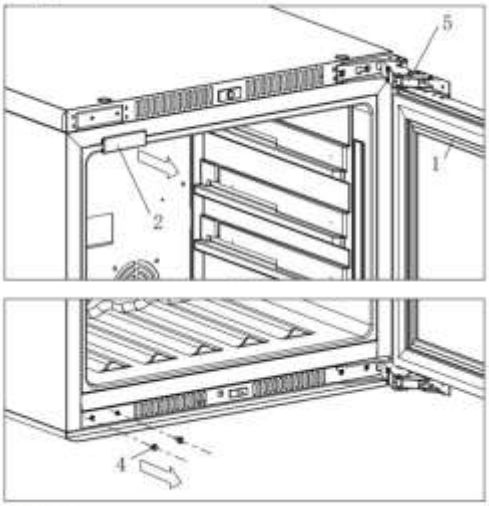

Fig.B

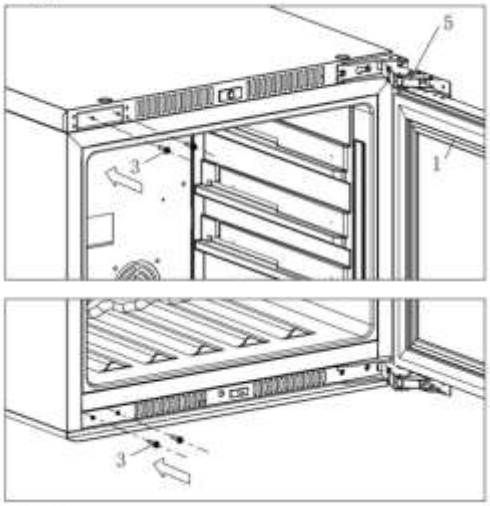

Fig.C

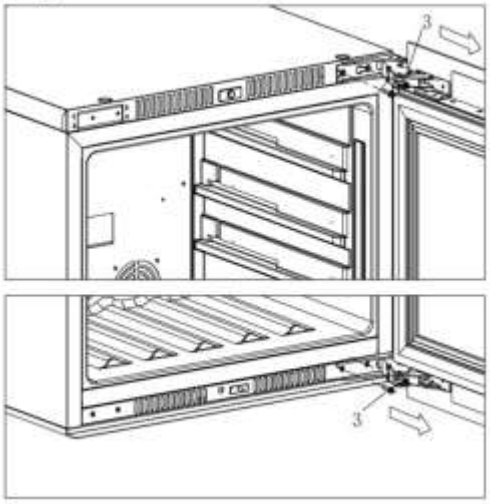

Fig.D

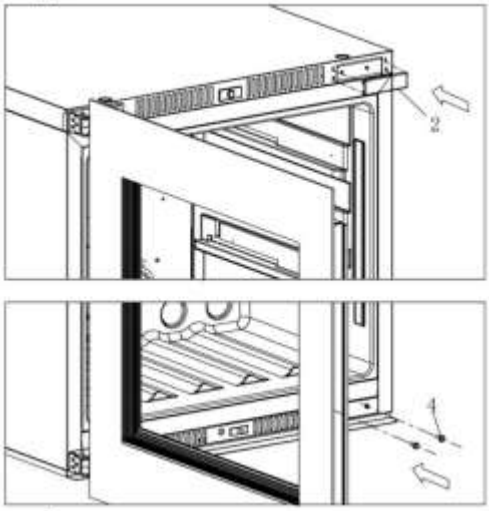

Fig.E

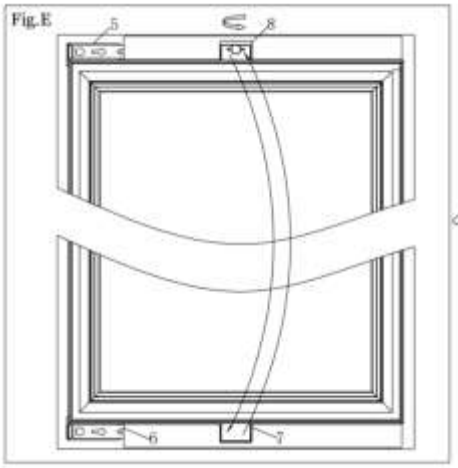

180°

Fig.F

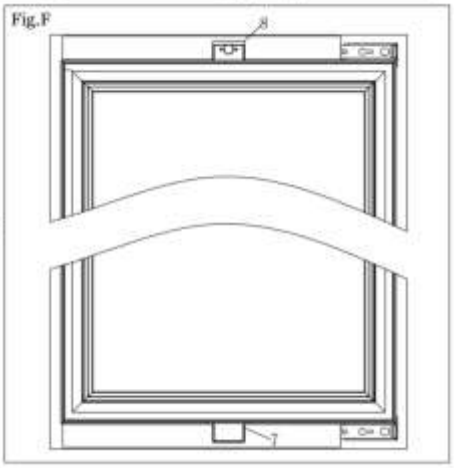

1. door 2. Decorative cover 3.screw 4. decorative nail 5/6. door hinge 7.door lamp press 8. knob box

AUTOMATISK DØRÅPNING (PIM109DK-BP)

Døren åpnes når knotten på døren trykker på bryteren foran på skapet. Vibrasjoner under transport kan endre dørklaringen, slik at den automatiske åpningen kan bli for følsom eller ikke virke i det hele tatt. Med døren lukket kontrollerer du avstanden mellom knotten og bryteren og justerer den ved å vri på knotten: hvis døren åpner seg av seg selv etter at strømmen er slått på, eller åpner seg ved den minste berøring, står knotten for nær bryteren; hvis døren ikke åpner seg selv når du trykker hardt, står knotten for langt unna. Juster i kvartomdreininger — vri til venstre for å skyve knotten ut av dørrammen, vri til høyre for å trekke den inn.

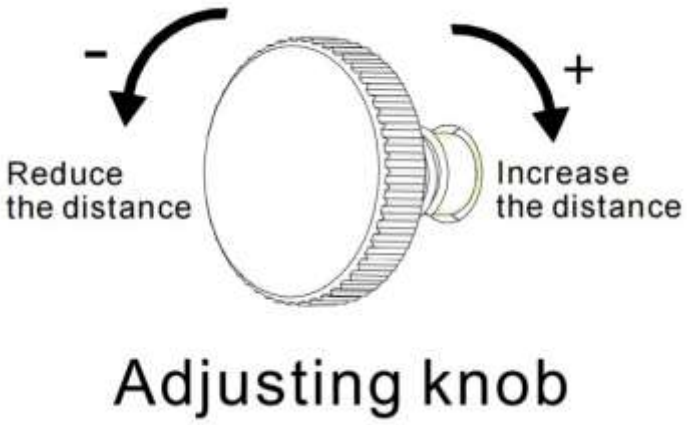

Adjusting knob

Før første gangs bruk

- Fjern all ytre og indre emballasje.
- La skapet stå oppreist i ca. 2 timer før du kobler det til. Det reduserer risikoen for feil i kjølesystemet etter transport.
- Rengjør de innvendige flatene med lunkent vann og en myk klut.
- Velg et godkjent avfallssted når skapet en dag skal kasseres.

Betjening

Plasser vinkjøleskapet der omgivelsestemperaturen er under 35 °C. Er den høyere, kan ytelsen påvirkes og den innstilte temperaturen kanskje ikke nås.

BETJENINGSPANEL

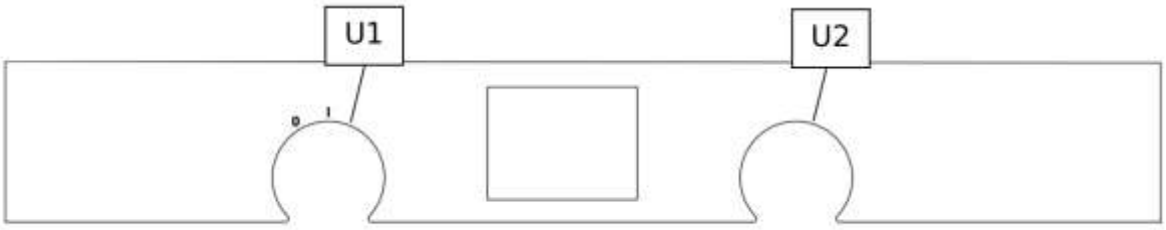

Betjeningspanel med U1- og U2-knappen

Denne modellen har to soner. Både det øvre og det nedre rommet kan stilles inn fra 5 °C til 18 °C. U1 er funksjonsbryteren med syv trinn, fra Ikon 0 og mot høyre. U2 justerer funksjonen som er valgt med U1.

1. Ikon 0 — Av: systemet slår seg av og displayet slukker. Bakgrunnsbelysningen i bryteren forblir rød.
2. Ikon I — På: systemet slår seg på og viser temperaturen.
3. Trinn 1 (temperatur i øvre sone): vri U2 for å stille inn temperaturen i øvre sone. Venstre senker den, høyre øker den. Område 5–18 °C (41–64 °F).
4. Trinn 2 (temperatur i nedre sone): vri U2 for å stille inn temperaturen i nedre sone. Venstre senker den, høyre øker den. Område 5–18 °C (41–64 °F).
5. Trinn 3 (lysstyrke): vri U2 for å velge LED-lysstyrken i trinn: 0 %, 20 %, 40 %, 60 %, 80 %, 100 %.
6. Trinn 4 (lysfarge): vri U2 for å endre LED-fargen. Den valgte fargen vises på skjermen.
7. Trinn 5 (°C/°F): vri U2 for å velge om temperaturen vises i Celsius eller Fahrenheit.

TEMPERATURMINNE

Ved strømbrudd husker skapet innstillingene dine. Når strømmen kommer tilbake, går det tilbake til samme innstilte temperatur som før.

Normal drift

FEILMELDINGER

NR.	SKJERMVISNING	PROBLEM	SLIK LØSER DU DET
1	Upper zone temperature too low	Temperaturen i øvre sone fortsatte å være for lav.	Se etter defekte reléer, en defekt sensor eller feil på en intern vifte. Alarmen kan tilbakestilles midlertidig ved å bryte strømmen.

NR.	SKJERMVISNING	PROBLEM	SLIK LØSER DU DET
2	Lower zone temperature too low	Temperaturen i nedre sone fortsatte å være for lav.	Se etter defekte reléer, en defekt sensor eller feil på en intern vifte. Alarmen kan tilbakestilles midlertidig ved å bryte strømmen.
3	Upper zone temperature too high	Temperaturen i øvre sone fortsatte å være for høy.	Kontroller kjølesystemet for lekkasjer, en defekt sensor eller en defekt intern vifte. Alarmen kan tilbakestilles midlertidig ved å bryte strømmen.
4	Lower zone temperature too high	Temperaturen i nedre sone fortsatte å være for høy.	Kontroller kjølesystemet for lekkasjer, en defekt sensor eller en defekt intern vifte. Alarmen kan tilbakestilles midlertidig ved å bryte strømmen.
5	Upper zone sensor failure	Sensorfeil i øvre sone.	Kontroller sensorledningene for brudd eller kortslutning.
6	Lower zone sensor failure	Sensorfeil i nedre sone.	Kontroller sensorledningene for brudd eller kortslutning.
7	Communication failure	Ingen kommunikasjon med hovedkortet.	Bryt all strøm, og start deretter enheten på nytt. Hvis feilen vedvarer, kontroller kommunikasjonsledningene mellom hovedkretskortet og displaykortet, eller sjekk programkompatibiliteten.
8	Please close the door	Døren har vært åpen for lenge.	Lukk døren.
9	Carbon filter expire	Kullfilteret kan ha vært uendret lenge.	Kullfilteret er utløpt. Nullstill alarmen med en hvilken som helst betjening.

LYDER UNDER DRIFT

Noen lyder er helt normale: en raslende eller gurglende lyd kommer fra kjølemediet som strømmer, og popp- eller knitrelyder skyldes at de innvendige veggene trekker seg sammen og utvider seg.

STRØMBRUDD

De fleste strømbrudd er over i løpet av få timer og påvirker ikke temperaturen nevneverdig hvis du åpner døren så lite som mulig. Skal strømmen være borte lenge, ta nødvendige forholdsregler for å beskytte vinen.

Bruk og oppbevaring av vin

FYLLING

Maksimalt antall flasker er kun veiledende og gir et raskt inntrykk av skapets størrelse. Skapet rommer opptil 95 flasker, avhengig av hyllenes plassering og flasketypen.

> **MERK**
>
> Når du tar vin fra det øverste laget, må du ikke trekke hyllen ut.

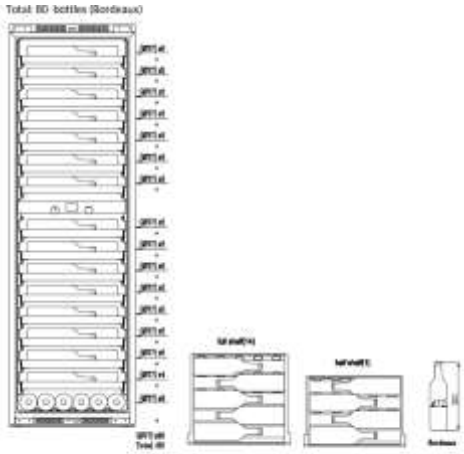

80 flasker (Bordeaux)

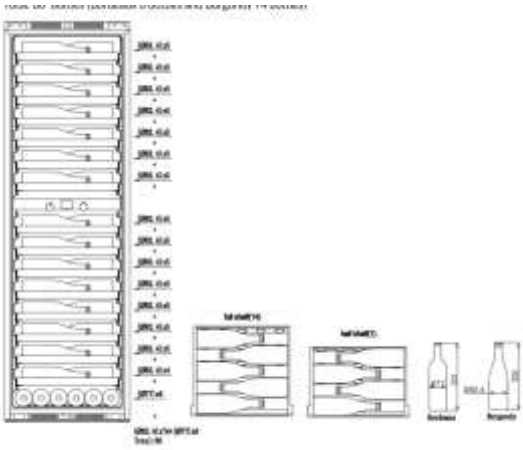

80 flasker (6 Bordeaux + 74 Burgund)

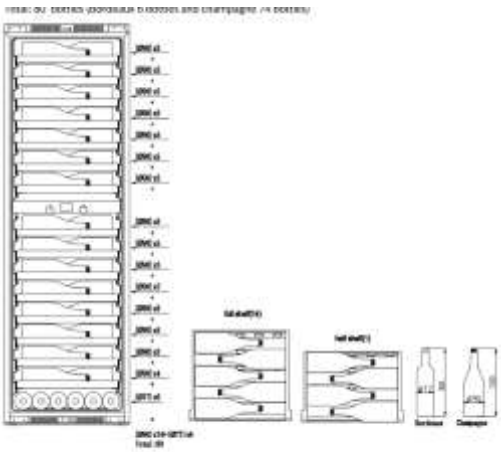

80 flasker (6 Bordeaux + 74 Champagne)

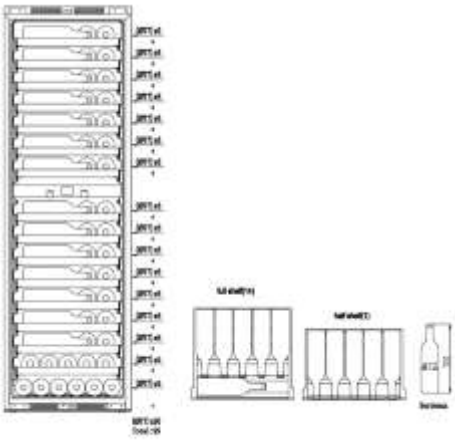

95 flasker (Bordeaux)

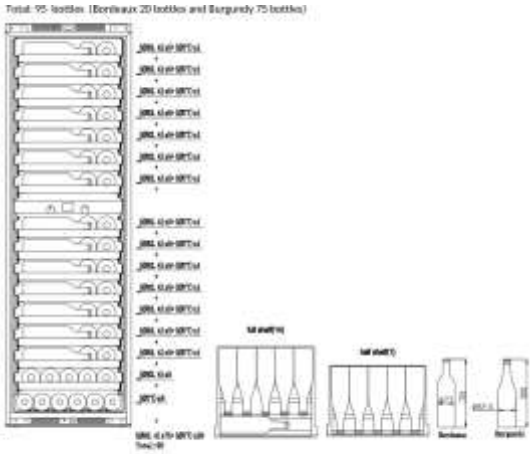

95 flasker (20 Bordeaux + 75 Burgund)

ANBEFALTE TEMPERATURINNSTILLINGER

VINTYPE	TEMPERATUR
Alle typer vin	12–14 °C
Champagne NV, musserende	6 °C
Champagne, årgang	10 °C
Tørr hvitvin — Semillon, Sauvignon Blanc	8 °C
Tørr hvitvin — Gewürztraminer, Riesling	10 °C
Tørr hvitvin — Chardonnay	10 °C
Årgangs Chardonnay	14 °C
Søt hvitvin — Sauternes, Monbazillac, sen høst / isvin	10 °C
Søt hvitvin — årgangs Sauternes	14 °C
Beaujolais	13 °C
Rød — Pinot Noir	16 °C
Rød — årgangs Pinot Noir	20 °C
Rød — Cabernet, Merlot m.m.	20 °C
Rød — Grenache, Syrah	16 °C

TA UT HYLLENE

Hold døren helt åpen når du trekker ut hyllene, slik at dørpakningen ikke skades. Fjern alle flasker fra hyllen først.

1. Trekk hyllen du vil fjerne helt ut (fig. A).
2. Trekk hyllen mot deg til sperren løsner (fig. B).
3. Hold hylleskinnen med begge hender og skyv hyllen vannrett opp.

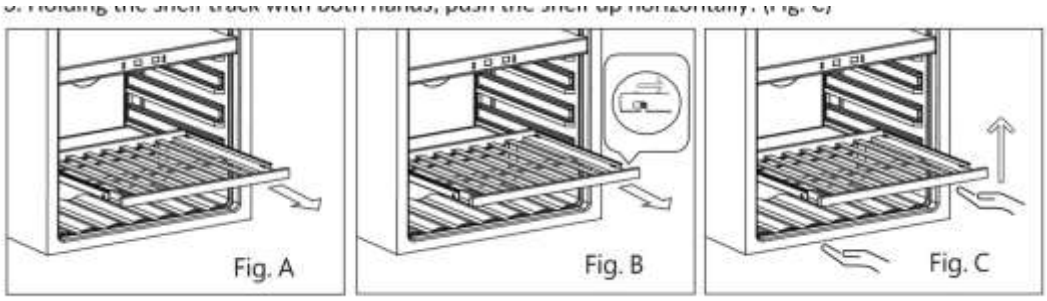

Ta ut en hylle (fig. A og B)

SKIFTE KULLFILTER

1. Åpne døren og fjern de 2 øverste hyllene.
2. Vri filteret som vist i fig. A.
3. Rett filteret inn etter hakkene som vist i fig. B.
4. Trekk filteret ut (fig. C).
5. Sett inn det nye filteret og vri det som i fig. A for å låse det på plass.
6. Sett hyllene på plass igjen.

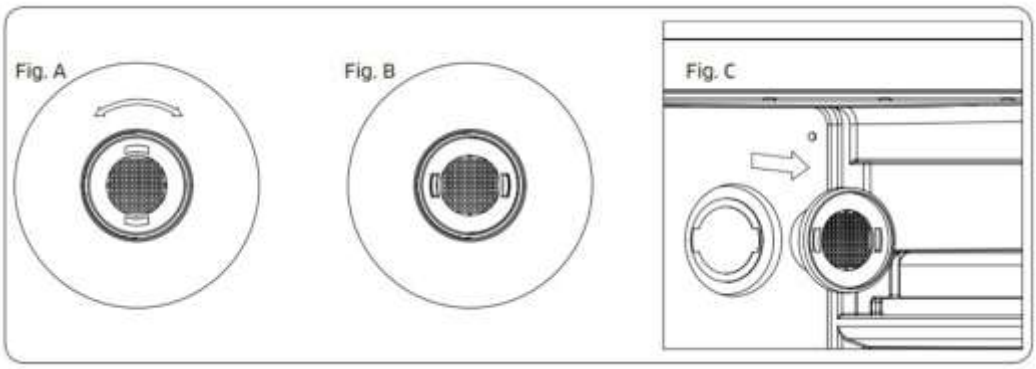

Skifte av kullfilter (fig. A, B og C)

MERK

Kullfilteret bør skiftes hver 12. måned for å sikre optimal luftkvalitet inne i skapet.

Vedlikehold

RENGJØR VINKJØLESKAPET

- Slå av strømmen, trekk ut støpselet og fjern alle gjenstander inkludert hyller og rist.
- Vask de innvendige flatene med varmt vann og en mild løsning, og hyllene med mild såpe.
- Vri overflødig vann ut av svampen eller kluten når du rengjør nær betjeningselementene eller elektriske deler.
- Vask det ytre kabinettet med varmt vann og mild såpe. Skyll, og tørk av med en ren, myk klut.

FERIE OG LENGRE OPPHOLD

- Korte ferier (under tre uker): la skapet gå.
- Skal skapet ikke brukes på flere måneder: tøm det, slå det av, rengjør og tørk innvendig, og la døren stå på gløtt for å unngå lukt og mugg.

FLYTTE SKAPET

- Fjern alle gjenstander, og ta ut eller fest løse deler (f.eks. hyller).
- Skru de justerbare føttene helt opp så de ikke skades.
- Teip døren igjen og transporter skapet stående. Beskytt utsiden med et teppe eller lignende.

ENERGISPARING

- Plasser skapet i den kjøligste delen av rommet, unna varmekilder og skjermet for direkte sollys.

Alle apparater er utstyrt med LED-lys. Er LED-lyset skadet, kontakt ettersalgsservice for å få det skiftet.

Feilsøking

Mange vanlige problemer kan du enkelt løse selv og spare et servicebesøk. Prøv forslagene nedenfor før du kontakter servicesenteret.

PROBLEM	MULIG ÅRSAK
Vinkjøleskapet virker ikke	Ikke tilkoblet · slått av · sikring utløst eller gått.
Ikke kaldt nok	Sjekk temperaturinnstillingen · et varmt rom krever høyere innstilling · døren åpnes for ofte eller er ikke helt lukket · pakningen tetner ikke.
Slår seg på og av ofte	Høy romtemperatur · mye innhold nylig tilført · døren åpnes for ofte eller er ikke lukket · feil temperaturinnstilling · pakning utett.

PROBLEM	MULIG ÅRSAK
Lyset virker ikke	Ikke tilkoblet · sikring utløst · pæren er gått · lysknappen står på OFF.
Vibrasjoner	Kontroller at skapet står i vater.
For mye støy	Rasling/gurgling fra kjølemediet er normalt · popp/knitring fra veggene er normalt · skapet står ikke i vater.
Døren lukker ikke ordentlig	Skapet står ikke i vater · døren er feil vendt · pakningen er skitten · hyllene sitter feil.
Kondens på døren	Høy luftfuktighet i rommet. Sørg for god ventilasjon i et tørt eller klimatisert rom.

Deutsch

PIM109D-BP · PIM109DK-BP

Einführung

Vielen Dank, dass Sie sich für einen Pevino Weinkühlschrank entschieden haben. Ihr neues Gerät wurde entwickelt, um Ihre Weine bei genau der richtigen Temperatur zu lagern — einfach, ruhig und zuverlässig.

Bitte lesen Sie diese Anleitung vor der Verwendung sorgfältig durch und bewahren Sie sie auf. Befolgen Sie stets alle Sicherheitsregeln und Anweisungen. Ihr Modell ist PIM109D-BP / PIM109DK-BP.

Sicherheitshinweise

WARNUNG

Das Kältemittel in diesem Gerät ist R600a und ist brennbar. Stellen Sie keine brennbaren oder explosiven Gegenstände in oder neben das Gerät und beschädigen Sie niemals den Kältemittelkreislauf.

Verwenden Sie niemals ein Verlängerungskabel und ändern oder verlängern Sie niemals das Netzkabel.

Warnung: Brandgefahr — brennbares Material.

GRUNDLEGENDE VORSICHTSMAßNAHMEN

- Lesen Sie alle Anweisungen, bevor Sie den Weinkühlschrank verwenden, und bewahren Sie sie auf.
- Halten Sie die Tür vollständig geöffnet, wenn Sie die Ablagen herausziehen, damit die Türdichtung nicht beschädigt wird.
- Stellen Sie das Gerät so auf, dass der Stecker stets zugänglich ist. Bewegen Sie das Gerät niemals, während es mit Wein gefüllt ist — das Gehäuse kann sich verformen.
- Stellen Sie das Gerät an einem geeigneten Ort auf, sodass Sie den Kompressor nicht versehentlich berühren können.
- Schließen Sie das Gerät an eine ordnungsgemäß installierte, geerdete Steckdose an. Entfernen Sie niemals den Schutzkontakt vom Kabel. Schließen Sie es nicht über ein Verlängerungskabel an. Alle Fragen zur Stromversorgung oder Erdung sollten an einen zertifizierten Elektriker oder ein autorisiertes Servicecenter gerichtet werden.
- Ist das Netzkabel beschädigt, muss es vom Hersteller, dessen Kundendienst oder einer ähnlich qualifizierten Person ersetzt werden, um Gefahren zu vermeiden.

- Halten Sie die Lüftungsöffnungen des Geräts frei von Hindernissen.
- Verwenden Sie keine mechanischen Mittel zur Beschleunigung des Abtauens, außer den vom Hersteller empfohlenen.
- Verwenden Sie keine Elektrogeräte im Inneren der Lagerfächer, sofern dies nicht vom Hersteller empfohlen wird.
- Um Gefahren durch Instabilität zu vermeiden, muss das Gerät gemäß den Anweisungen befestigt werden.
- Dieses Gerät ist nicht zum Einfrieren von Lebensmitteln geeignet.
- Reinigen Sie Teile niemals mit brennbaren Flüssigkeiten und lagern Sie kein Benzin oder andere brennbare Dämpfe und Flüssigkeiten in der Nähe. Die Dämpfe können Brand- oder Explosionsgefahr verursachen.
- Lagern Sie keine explosiven Stoffe wie Spraydosen mit brennbarem Treibgas in diesem Gerät.
- Achten Sie beim Aufstellen des Geräts darauf, dass das Netzkabel nicht eingeklemmt oder beschädigt wird.
- Platzieren Sie keine mehrfachen tragbaren Steckdosenleisten oder tragbaren Netzteile an der Rückseite des Geräts.

KINDER UND SICHERHEIT

- Dieses Gerät kann von Kindern ab 8 Jahren sowie von Personen mit eingeschränkten körperlichen, sensorischen oder geistigen Fähigkeiten oder mangelnder Erfahrung und Kenntnis verwendet werden, sofern sie beaufsichtigt oder in der sicheren Verwendung des Geräts unterwiesen wurden.
- Kinder dürfen nicht mit dem Gerät spielen. Reinigung und Wartung dürfen nicht von Kindern ohne Aufsicht durchgeführt werden.
- Das Einschließen und Ersticken von Kindern ist kein Problem der Vergangenheit. Ausrangierte oder zurückgelassene Geräte sind weiterhin gefährlich — auch wenn sie nur „ein paar Tage in der Garage stehen".
- Nehmen Sie die Tür ab, bevor Sie ein altes Gerät entsorgen, lassen Sie jedoch die Ablagen an ihrem Platz, damit Kinder nicht leicht hineinklettern können.

HYGIENE UND REINIGUNG

- Öffnen Sie die Tür nicht über längere Zeit — dies kann zu einem erheblichen Temperaturanstieg im Inneren führen.
- Reinigen Sie regelmäßig Flächen, die mit den Flaschen in Kontakt kommen können, sowie zugängliche Abflüsse.
- Bleibt das Gerät längere Zeit leer, schalten Sie es aus, tauen Sie es ab, reinigen und trocknen Sie es und lassen Sie die Tür offen, um Schimmel zu verhindern.
- Reinigen Sie Wassertanks, wenn sie 48 Stunden nicht benutzt wurden, und spülen Sie ein an eine Wasserversorgung angeschlossenes Wassersystem, wenn 5 Tage lang kein Wasser entnommen wurde.

Dieses Gerät ist für den Haushalt und ähnliche Anwendungen bestimmt, z. B. Personalküchen, Hotels, Bed & Breakfast und Catering. — Bewahren Sie diese Anweisungen auf.

Installation und Aufstellung

SO STELLEN SIE DAS GERÄT AUF

- Der Schrank kann integriert installiert werden und ist ausschließlich zur Lagerung von Wein bestimmt.
- Stellen Sie den Schrank auf einen Boden, der stabil genug ist, um ihn im voll beladenen Zustand zu tragen. Richten Sie ihn mit den verstellbaren Füßen an der Vorderseite waagerecht aus.
- Das Gerät verwendet ein brennbares Kältemittel — beschädigen Sie beim Transport niemals die Kühlrohrleitungen.
- Halten Sie den Schrank von direkter Sonneneinstrahlung und Wärmequellen (Herd, Heizkörper usw.) fern. Sonnenlicht kann die Oberfläche beeinträchtigen, und Wärme erhöht den Stromverbrauch. Auch sehr niedrige Umgebungstemperaturen können das Gerät daran hindern, ordnungsgemäß zu funktionieren.
- Vermeiden Sie feuchte Standorte.

HINWEIS

Lagern Sie Wein in verschlossenen Flaschen und überladen Sie das Gerät nicht.

Öffnen Sie die Tür nur bei Bedarf und decken Sie die Ablagen nicht mit Folie oder anderem ab, das die Luftzirkulation behindert.

Wird das Gerät über einen längeren Zeitraum nicht verwendet, lassen Sie die Tür nach der Reinigung leicht geöffnet, damit die Luft zirkulieren kann.

ERSATZTEILE UND VERFÜGBARKEIT

- Türgriffe, Scharniere, Ablagen und Körbe sind mindestens 7 Jahre lang verfügbar, nachdem das letzte Gerät des Modells auf den Markt gebracht wurde.
- Türdichtungen sind mindestens 10 Jahre lang verfügbar, nachdem das letzte Gerät des Modells auf den Markt gebracht wurde.
- Thermostate, Temperatursensoren, Leiterplatten und Lichtquellen sind mindestens 7 Jahre lang verfügbar, nachdem das letzte Gerät des Modells auf den Markt gebracht wurde.

KLIMAKLASSE — UMGEBUNGSTEMPERATUR

Das Gerät ist für den Betrieb im Temperaturbereich der auf dem Typenschild angegebenen Klimaklasse ausgelegt.

KLASSE	SYMBOL	UMGEBUNGSTEMPERATUR (°C)
Erweitert gemäßigt	SN	+10 bis +32
Gemäßigt	N	+16 bis +32
Subtropisch	ST	+16 bis +38

KLASSE	SYMBOL	UMGEBUNGSTEMPERATUR (°C)
Tropisch	T	+16 bis +43

INTEGRIERTE INSTALLATION (PIM109D-BP)

Halten Sie bei der integrierten Installation einen Mindestabstand von 5 mm zwischen der Möbelplatte und dem Schrank ein und stellen Sie sicher, dass der Lufteinlass unten und der Luftauslass oben frei bleiben. Die nachstehenden Maße zeigen die erforderliche Nische und die Abstände.

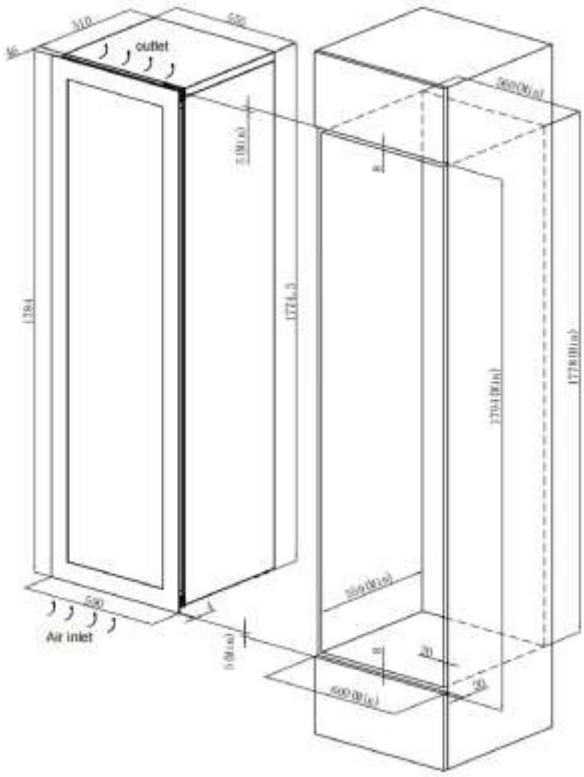

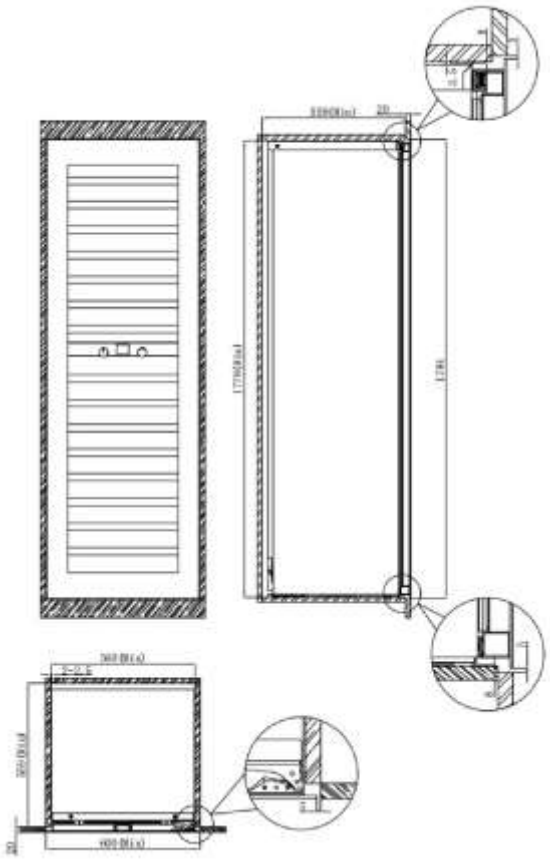

INSTALLATION DER KÜCHENTÜR (PIM109DK-BP)

Um eine ordnungsgemäße Belüftung und Leistung zu gewährleisten, fasen Sie die Kante der Küchentür wie in der Zeichnung dargestellt an — andernfalls kann die Belüftung unzureichend sein. Halten Sie einen Mindestabstand von 5 mm zwischen sowohl der oberen als auch der unteren Küchentür und der Küchentür des Kühlers ein. Ein Mindestabstand von 5 mm zwischen der Platte und dem Schrank gilt durchgehend.

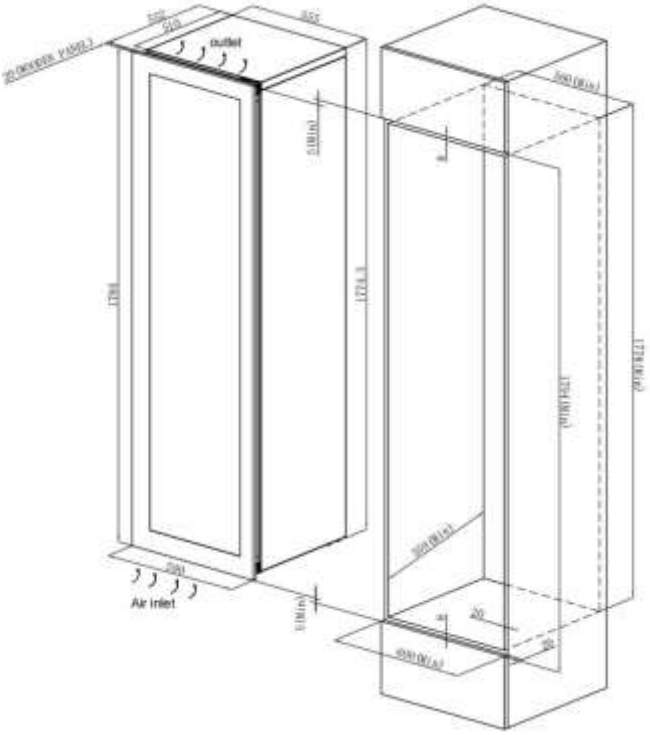
outlet
Air inlet

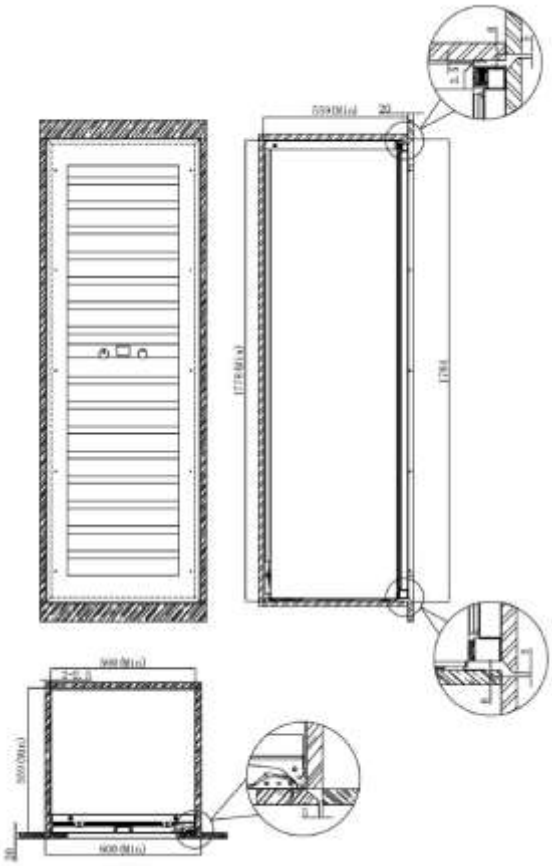

Montage der Möbeltür

Sobald der Schrank installiert ist, bringen Sie an der Vorderseite einen Möbeltürrahmen an. Er kann maßgefertigt werden, um mit Ihren übrigen Küchentüren zu fluchten, und muss auf beiden Seiten versiegelt sein, um ein Verziehen zu verhindern. In einigen Installationen kann die Türplatte bei geöffneter Tür durch das Glas sichtbar sein. Die Türdicke darf 22 mm nicht überschreiten; eine dickere Tür kann beim Öffnen an die benachbarte Möbeltür stoßen.

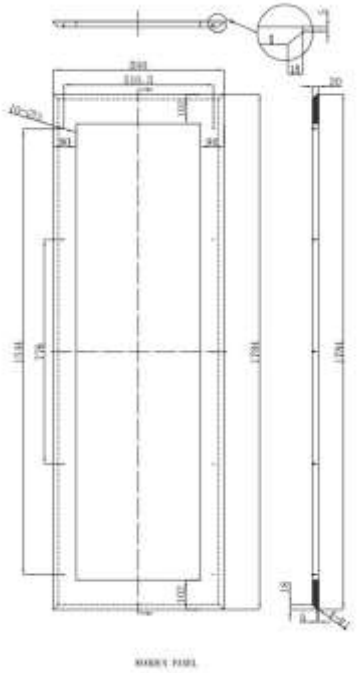

Wooden panel

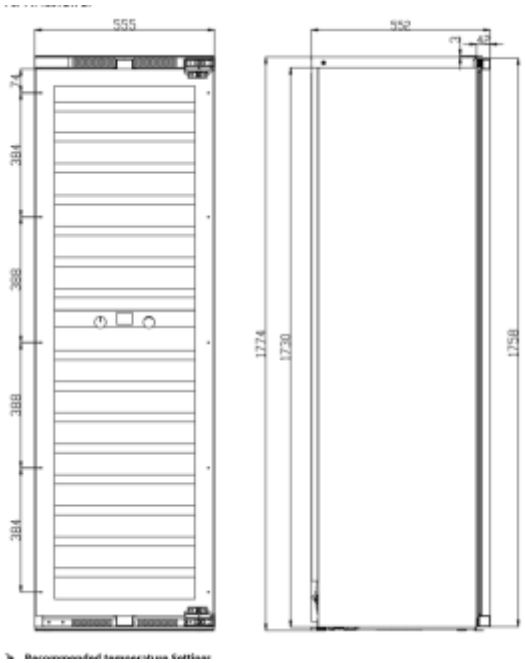

TÜRANSCHLAG WECHSELN

Die Teile sind wie folgt nummeriert: (1) Tür (2) Zierabdeckung (3) Schraube (4) Ziernagel (5/6) Türscharnier (7) Andruckplatte der Türlampe (8) Reglergehäuse.

1. Öffnen Sie die Tür. Ziehen Sie die obere linke Zierabdeckung (2) entlang der Kerbe an der Unterseite der Abdeckung heraus, zusammen mit dem unteren linken Ziernagel (4).
2. Entfernen Sie alle Schrauben (3) vom oberen und unteren Scharnier und nehmen Sie dann die Tür ab.
3. Versetzen Sie die Andruckplatte der Türlampe (7) an den oberen Türrahmen und das Reglergehäuse (8) an den unteren Türrahmen und drehen Sie die Tür anschließend um 180°.
4. Setzen Sie die Schrauben in die obere linke und untere linke Ecke des Schranks ein, ziehen Sie sie jedoch noch nicht vollständig fest.
5. Setzen Sie die Türscharniere auf diese Schrauben, richten Sie sie an den Schlitzen aus und ziehen Sie sie fest, sodass die Scharniere sicher sitzen.
6. Setzen Sie abschließend den linken Haken der Zierabdeckung (2) in den linken Schlitz rechts neben der Luftauslassabdeckung ein, schieben Sie den rechten Haken in den rechten Schlitz und setzen Sie den Ziernagel (4) auf die untere rechte Ecke des Schranks.

HINWEIS

Das Umkehren der Tür muss von zwei Personen gemeinsam durchgeführt werden.

PIM109D-BP

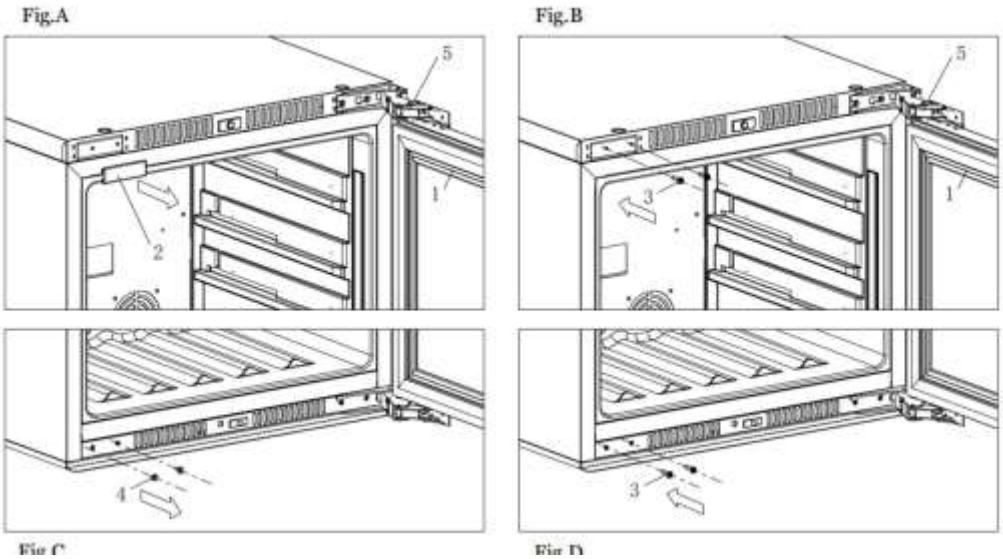

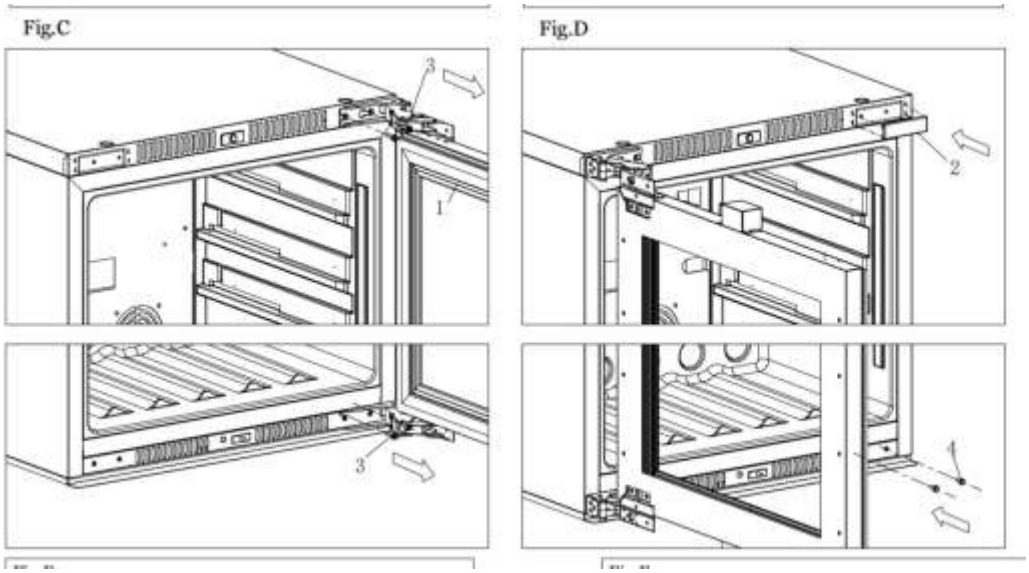

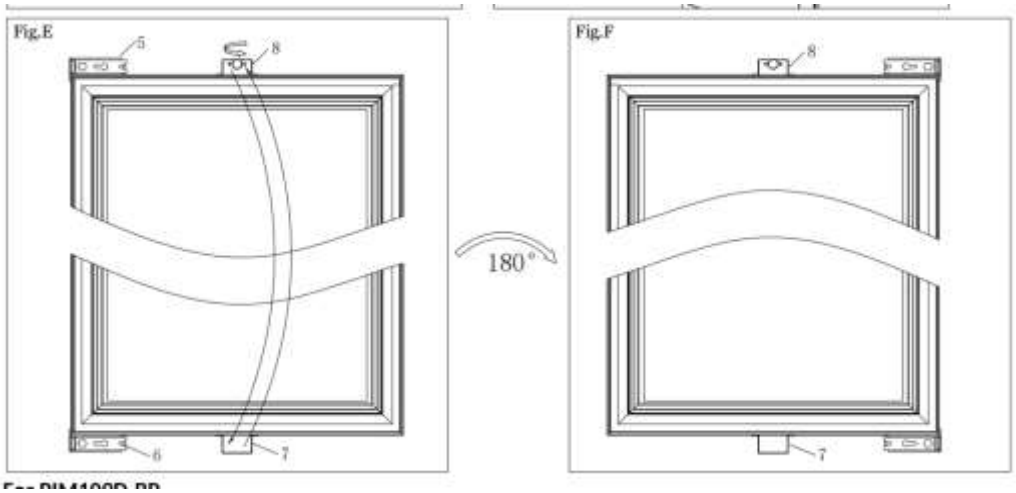

PIM109DK-BP

Fig.A

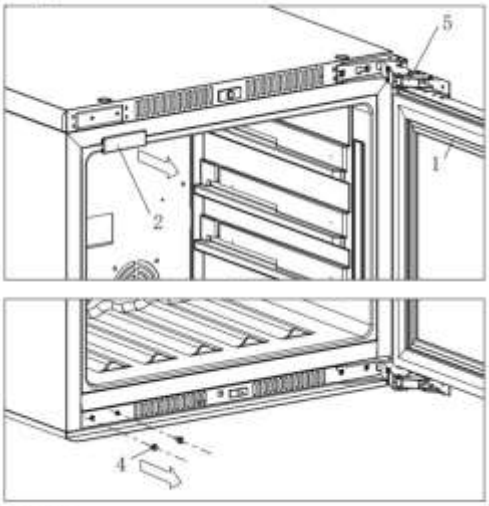

Fig.B

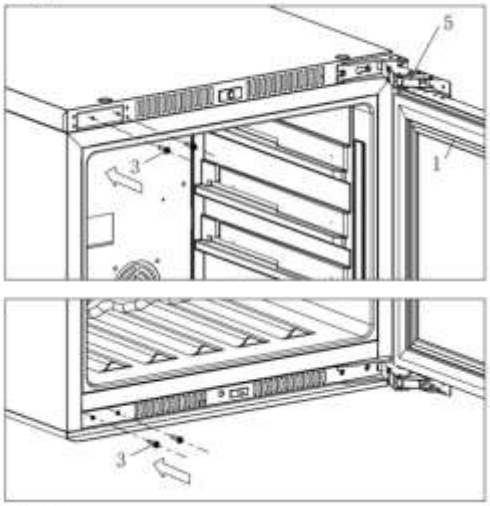

Fig.C

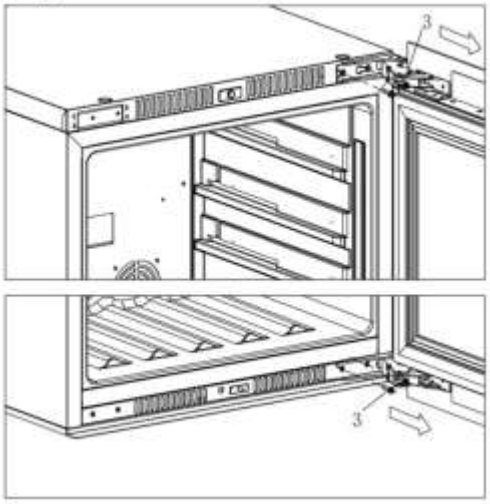

Fig.D

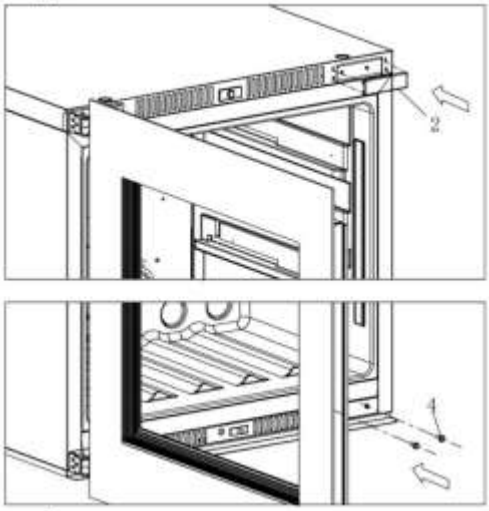

Fig.E

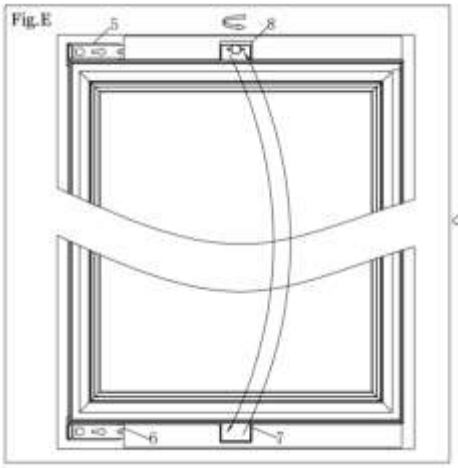

180°

Fig.F

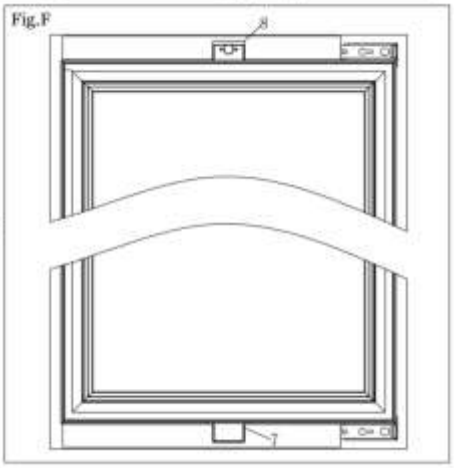

1. door 2. Decorative cover 3.screw 4. decorative nail 5/6. door hinge 7.door lamp press 8. knob box

AUTOMATISCHE TÜRÖFFNUNG (PIM109DK-BP)

Die Tür öffnet sich, wenn der Knopf an der Tür den Schalter an der Vorderseite des Schranks betätigt. Transportvibrationen können den Türabstand verändern, sodass die automatische Öffnung zu empfindlich werden oder nicht mehr funktionieren kann. Prüfen Sie bei geschlossener Tür den Abstand zwischen dem Knopf und dem Schalter und stellen Sie ihn durch Drehen des Knopfes ein: Öffnet sich die Tür nach dem Einschalten von selbst oder öffnet sie sich bei der leichtesten Berührung, ist der Knopf zu nah am Schalter; öffnet sich die Tür auch bei kräftigem Drücken nicht, ist der Knopf zu weit entfernt. Stellen Sie in Vierteldrehungen ein — drehen Sie nach links, um den Knopf aus dem Türrahmen herauszufahren, nach rechts, um ihn einzuziehen.

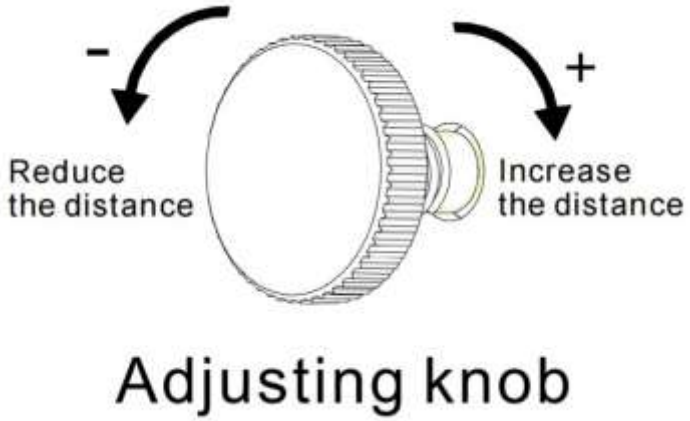

Adjusting knob

Vor der ersten Verwendung

- Entfernen Sie die gesamte äußere und innere Verpackung.
- Lassen Sie das Gerät vor dem Anschließen etwa 2 Stunden aufrecht stehen. Dies verringert das Risiko einer Störung des Kühlsystems nach dem Transport.
- Reinigen Sie die Innenflächen mit lauwarmem Wasser und einem weichen Tuch.
- Wählen Sie eine autorisierte Entsorgungsstelle, wenn das Gerät eines Tages entsorgt werden muss.

Bedienung

Stellen Sie den Weinkühlschrank an einem Ort auf, an dem die Umgebungstemperatur unter 35 °C liegt. Ist sie höher, kann die Leistung beeinträchtigt werden und die eingestellte Temperatur möglicherweise nicht erreicht werden.

BEDIENFELD

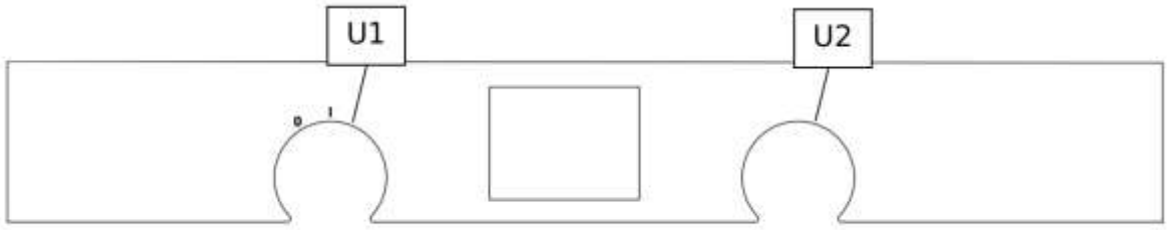

Bedienfeld mit dem Regler U1 und U2

Dieses Modell verfügt über zwei Zonen. Sowohl das obere als auch das untere Fach lässt sich von 5 °C bis 18 °C einstellen. U1 ist der Funktionsregler mit sieben Stufen, von Symbol 0 nach rechts. U2 stellt die mit U1 gewählte Funktion ein.

1. Symbol 0 — Aus: Das System schaltet sich ab und das Display erlischt. Die Hintergrundbeleuchtung des Reglers bleibt rot.
2. Symbol I — Ein: Das System schaltet sich ein und zeigt die Temperatur an.
3. Stufe 1 (Temperatur der oberen Zone): Drehen Sie U2, um die Temperatur der oberen Zone einzustellen. Nach links senkt sie, nach rechts erhöht sie. Bereich 5–18 °C (41–64 °F).
4. Stufe 2 (Temperatur der unteren Zone): Drehen Sie U2, um die Temperatur der unteren Zone einzustellen. Nach links senkt sie, nach rechts erhöht sie. Bereich 5–18 °C (41–64 °F).
5. Stufe 3 (Helligkeit): Drehen Sie U2, um die LED-Helligkeit in Stufen zu wählen: 0 %, 20 %, 40 %, 60 %, 80 %, 100 %.
6. Stufe 4 (Lichtfarbe): Drehen Sie U2, um die LED-Farbe zu ändern. Die gewählte Farbe wird auf dem Bildschirm angezeigt.
7. Stufe 5 (°C/°F): Drehen Sie U2, um zu wählen, ob die Temperatur in Celsius oder Fahrenheit angezeigt wird.

TEMPERATURSPEICHER

Bei einem Stromausfall speichert das Gerät Ihre Einstellungen. Kehrt der Strom zurück, stellt es dieselbe Temperatur wie zuvor wieder her.

Normalbetrieb

FEHLERMELDUNGEN

NR.	DISPLAYANZEIGE	PROBLEM	ABHILFE
1	Upper zone temperature too low	Die Temperatur im oberen Bereich blieb zu niedrig.	Prüfen Sie auf defekte Relais, einen fehlerhaften Sensor oder eine Störung des internen Lüfters. Der Alarm kann durch Unterbrechen der Stromzufuhr vorübergehend zurückgesetzt werden.
2	Lower zone temperature too low	Die Temperatur im unteren Bereich blieb zu niedrig.	Prüfen Sie auf defekte Relais, einen fehlerhaften Sensor oder eine Störung des internen Lüfters. Der Alarm kann durch Unterbrechen der Stromzufuhr vorübergehend zurückgesetzt werden.
3	Upper zone temperature too high	Die Temperatur im oberen Bereich blieb zu hoch.	Prüfen Sie das Kühlsystem auf Undichtigkeiten, einen fehlerhaften Sensor oder einen defekten internen Lüfter. Der Alarm kann durch Unterbrechen der Stromzufuhr vorübergehend zurückgesetzt werden.
4	Lower zone temperature too high	Die Temperatur im unteren Bereich blieb zu hoch.	Prüfen Sie das Kühlsystem auf Undichtigkeiten, einen fehlerhaften Sensor oder einen defekten internen Lüfter. Der Alarm kann durch Unterbrechen der Stromzufuhr vorübergehend zurückgesetzt werden.
5	Upper zone sensor failure	Sensorfehler im oberen Bereich.	Prüfen Sie die Sensorverkabelung auf einen offenen oder kurzgeschlossenen Stromkreis.
6	Lower zone sensor failure	Sensorfehler im unteren Bereich.	Prüfen Sie die Sensorverkabelung auf einen offenen oder kurzgeschlossenen Stromkreis.
7	Communication failure	Keine Kommunikation mit der Hauptplatine.	Unterbrechen Sie die gesamte Stromzufuhr und starten Sie das Gerät anschließend neu. Besteht der Fehler weiterhin, überprüfen Sie die Kommunikationsverkabelung zwischen der Hauptsteuerplatine und der Anzeigeplatine oder prüfen Sie die Programmkompatibilität.

NR.	DISPLAYANZEIGE	PROBLEM	ABHILFE
8	Please close the door	Die Tür war zu lange geöffnet.	Schließen Sie die Tür.
9	Carbon filter expire	Der Kohlefilter wurde möglicherweise lange nicht gewechselt.	Der Kohlefilter ist abgelaufen. Löschen Sie den Alarm mit einer beliebigen Bedienung.

GERÄUSCHE IM BETRIEB

Einige Geräusche sind völlig normal: ein rasselndes oder gluckerndes Geräusch stammt vom strömenden Kältemittel, und knackende oder knisternde Geräusche entstehen durch das Zusammenziehen und Ausdehnen der Innenwände.

STROMAUSFALL

Die meisten Stromausfälle sind innerhalb weniger Stunden behoben und beeinträchtigen die Temperatur kaum, wenn Sie die Tür so wenig wie möglich öffnen. Fällt der Strom längere Zeit aus, ergreifen Sie die nötigen Maßnahmen, um Ihren Wein zu schützen.

Wein einlagern und aufbewahren

BELADUNG

Die maximale Flaschenanzahl dient nur zur Orientierung und vermittelt einen schnellen Eindruck von der Größe des Schranks. Der Schrank fasst je nach Anordnung der Böden und Flaschentyp bis zu 95 Flaschen.

> **HINWEIS**
>
> Wenn Sie Wein aus der obersten Lage entnehmen, ziehen Sie den Einschub nicht heraus.

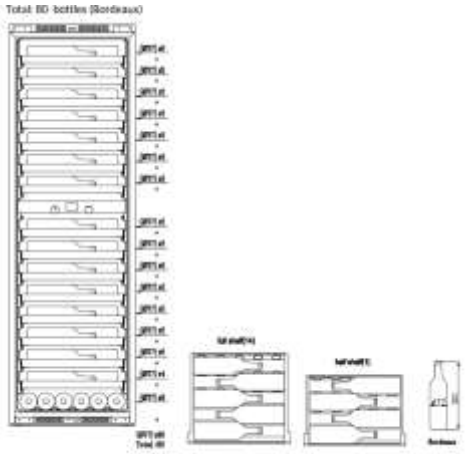

80 Flaschen (Bordeaux)

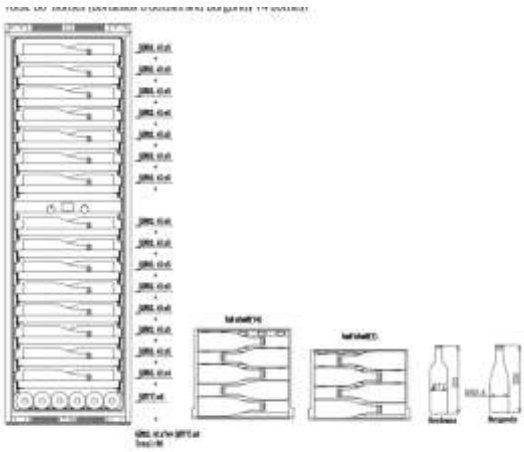

80 Flaschen (6 Bordeaux + 74 Burgunder)

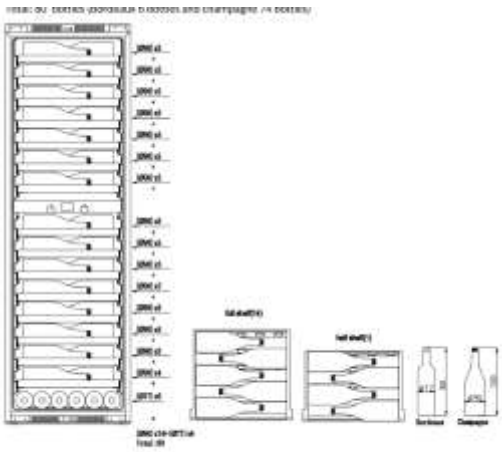

80 Flaschen (6 Bordeaux + 74 Champagner)

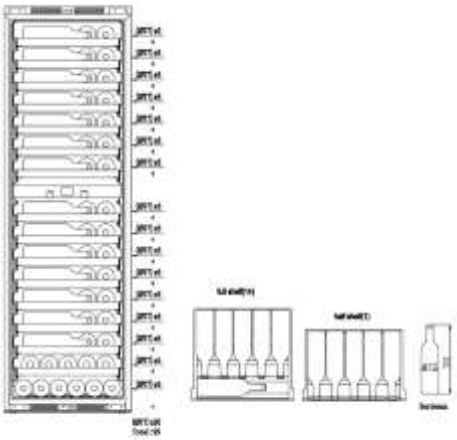

95 Flaschen (Bordeaux)

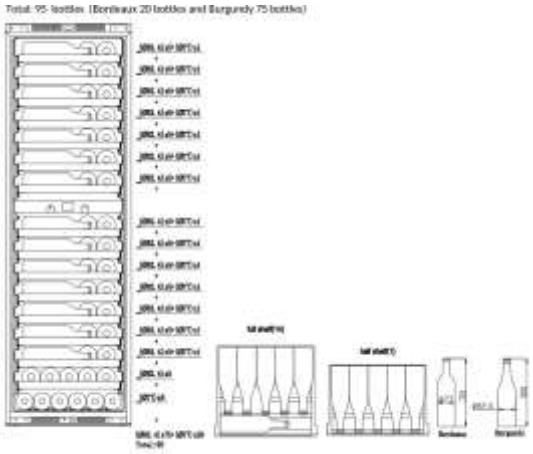

95 Flaschen (20 Bordeaux + 75 Burgunder)

EMPFOHLENE TEMPERATUREINSTELLUNGEN

WEINTYP	TEMPERATUR
Alle Weinsorten	12–14 °C
Champagner NV, Schaumwein	6 °C
Champagner, Jahrgang	10 °C
Trockener Weißwein — Semillon, Sauvignon Blanc	8 °C
Trockener Weißwein — Gewürztraminer, Riesling	10 °C
Trockener Weißwein — Chardonnay	10 °C

WEINTYP	TEMPERATUR
Jahrgangs-Chardonnay	14 °C
Süßer Weißwein — Sauternes, Monbazillac, Eiswein aus Spätlese	10 °C
Süßer Weißwein — Jahrgangs-Sauternes	14 °C
Beaujolais	13 °C
Rotwein — Pinot Noir	16 °C
Rotwein — Jahrgangs-Pinot-Noir	20 °C
Rotwein — Cabernet, Merlot usw.	20 °C
Rotwein — Grenache, Syrah	16 °C

ABLAGEN HERAUSNEHMEN

Halten Sie die Tür vollständig geöffnet, wenn Sie die Ablagen herausziehen, damit die Türdichtung nicht beschädigt wird. Entfernen Sie zuerst alle Flaschen von der Ablage.

1. Ziehen Sie die zu entfernende Ablage vollständig heraus (Abb. A).
2. Ziehen Sie die Ablage zu sich, bis die Verriegelung löst (Abb. B).
3. Halten Sie die Ablagenschiene mit beiden Händen und schieben Sie die Ablage waagerecht nach oben.

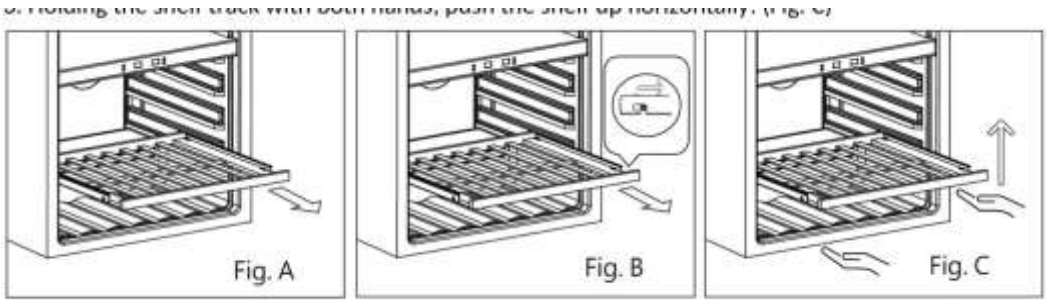

Ablage herausnehmen (Abb. A und B)

KOHLEFILTER WECHSELN

1. Öffnen Sie die Tür und entfernen Sie die oberen 2 Ablagen.
2. Drehen Sie den Filter wie in Abb. A.
3. Richten Sie den Filter an den Kerben aus, wie in Abb. B gezeigt.
4. Ziehen Sie den Filter heraus (Abb. C).
5. Setzen Sie den neuen Filter ein und drehen Sie ihn wie in Abb. A, um ihn zu verriegeln.
6. Setzen Sie die Ablagen wieder ein.

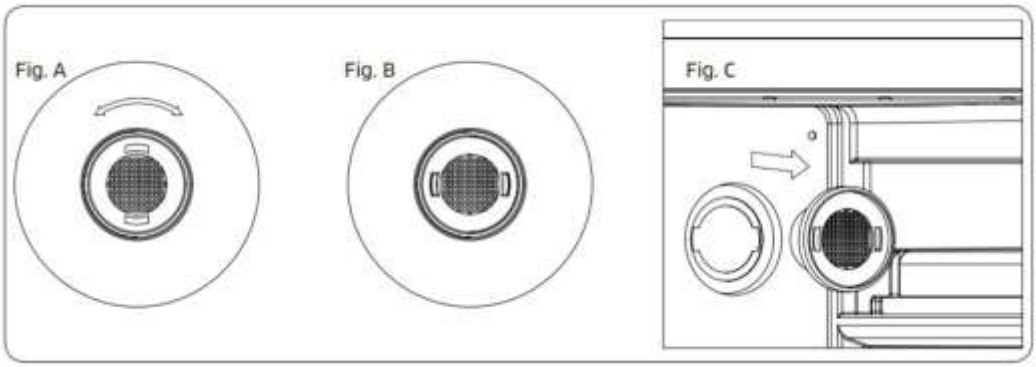

Wechsel des Kohlefilters (Abb. A, B und C)

HINWEIS

Der Kohlefilter sollte alle 12 Monate gewechselt werden, um eine optimale Luftqualität im Inneren des Geräts sicherzustellen.

Wartung

REINIGEN SIE IHREN WEINKÜHLSCHRANK

- Schalten Sie den Strom aus, ziehen Sie den Stecker und entfernen Sie alle Gegenstände einschließlich Ablagen und Rost.
- Waschen Sie die Innenflächen mit warmem Wasser und einer milden Lösung und die Ablagen mit milder Seife.
- Wringen Sie überschüssiges Wasser aus dem Schwamm oder Tuch, wenn Sie in der Nähe der Bedienelemente oder elektrischer Teile reinigen.
- Waschen Sie das Außengehäuse mit warmem Wasser und milder Seife. Spülen Sie es ab und wischen Sie es mit einem sauberen, weichen Tuch trocken.

URLAUB UND LÄNGERE PAUSEN

- Kurze Abwesenheit (unter drei Wochen): Lassen Sie das Gerät laufen.
- Wird das Gerät mehrere Monate nicht genutzt: leeren Sie es, schalten Sie es aus, reinigen und trocknen Sie das Innere und lassen Sie die Tür einen Spalt offen, um Geruch und Schimmel zu vermeiden.

GERÄT TRANSPORTIEREN

- Entfernen Sie alle Gegenstände und nehmen Sie lose Teile (z. B. Ablagen) heraus oder sichern Sie sie.
- Drehen Sie die Stellfüße ganz nach oben, damit sie nicht beschädigt werden.

- Kleben Sie die Tür zu und transportieren Sie das Gerät aufrecht. Schützen Sie die Außenseite mit einer Decke o. Ä.

ENERGIESPAREN

- Stellen Sie das Gerät im kühlsten Bereich des Raums auf, fern von Wärmequellen und geschützt vor direktem Sonnenlicht.

Alle Geräte sind mit LED-Beleuchtung ausgestattet. Ist das LED-Licht beschädigt, wenden Sie sich an den Kundendienst, um es ersetzen zu lassen.

Fehlerbehebung

Viele häufige Probleme können Sie selbst lösen und sich einen Servicebesuch sparen. Probieren Sie die folgenden Vorschläge, bevor Sie den Kundendienst kontaktieren.

PROBLEM	MÖGLICHE URSACHE
Der Weinkühlschrank funktioniert nicht	Nicht eingesteckt · ausgeschaltet · Sicherung ausgelöst oder durchgebrannt.
Nicht kalt genug	Temperatureinstellung prüfen · ein warmer Raum erfordert eine höhere Einstellung · die Tür wird zu oft geöffnet oder nicht ganz geschlossen · die Dichtung schließt nicht.
Schaltet sich häufig ein und aus	Hohe Raumtemperatur · viel Inhalt gerade hinzugefügt · die Tür wird zu oft geöffnet oder nicht geschlossen · falsche Temperatureinstellung · Dichtung undicht.
Das Licht funktioniert nicht	Nicht eingesteckt · Sicherung ausgelöst · Lampe durchgebrannt · die Lichttaste steht auf OFF.
Vibrationen	Prüfen Sie, ob das Gerät waagerecht steht.
Zu laut	Rasseln/Gluckern des Kältemittels ist normal · Knacken/Knistern der Wände ist normal · das Gerät steht nicht waagerecht.
Die Tür schließt nicht richtig	Das Gerät steht nicht waagerecht · die Tür wurde falsch umgehängt · die Dichtung ist verschmutzt · die Ablagen sitzen falsch.
Kondenswasser an der Tür	Hohe Luftfeuchtigkeit im Raum. Sorgen Sie für gute Belüftung in einem trockenen oder klimatisierten Raum.

Nederlands

PIM109D-BP · PIM109DK-BP

Inleiding

Bedankt dat u voor een Pevino wijnkoeler hebt gekozen. Uw nieuwe koeler is gemaakt om uw wijnen op precies de juiste temperatuur te bewaren — eenvoudig, rustig en betrouwbaar.

Lees deze handleiding zorgvuldig voordat u de koeler gebruikt en bewaar hem voor later. Volg altijd alle veiligheidsregels en instructies. Uw model is PIM109D-BP / PIM109DK-BP.

Veiligheidsinstructies

WAARSCHUWING

Het koudemiddel in dit apparaat is R600a en is brandbaar. Plaats geen brandbare of explosieve voorwerpen in of nabij de kast en beschadig nooit het koudemiddelcircuit.

Gebruik nooit een verlengsnoer en wijzig of verleng het netsnoer nooit.

Waarschuwing: brandgevaar — brandbaar materiaal.

BASISVOORZORGSMAATREGELEN

- Lees alle instructies voordat u de wijnkoeler gebruikt en bewaar ze.
- Houd de deur volledig open wanneer u de plateaus uittrekt, zodat de deurafdichting niet beschadigt.
- Plaats het apparaat zo dat de stekker altijd bereikbaar is. Verplaats de kast nooit terwijl deze gevuld is met wijn — de behuizing kan vervormen.
- Installeer de kast op een geschikte plek zodat u de compressor niet per ongeluk kunt aanraken.
- Sluit de koeler aan op een correct geïnstalleerd, geaard stopcontact. Verwijder nooit de aardpen van het snoer. Sluit hem niet aan via een verlengsnoer. Vragen over voeding of aarding dient u te richten aan een gecertificeerde elektricien of een erkend servicecentrum.
- Als het netsnoer beschadigd is, moet het worden vervangen door de fabrikant, diens serviceagent of een vergelijkbaar gekwalificeerd persoon om gevaar te voorkomen.
- Houd de ventilatieopeningen in de kast vrij van obstakels.
- Gebruik geen mechanische middelen om het ontdooien te versnellen, behalve de door de fabrikant aanbevolen middelen.

- Gebruik geen elektrische apparaten in de opbergvakken, tenzij de fabrikant dit aanbeveelt.
- Om gevaar door instabiliteit te voorkomen, moet het apparaat volgens de instructies worden bevestigd.
- Dit apparaat is niet geschikt voor het invriezen van levensmiddelen.
- Reinig onderdelen nooit met brandbare vloeistoffen en bewaar geen benzine of andere brandbare dampen en vloeistoffen in de buurt. De dampen kunnen brand- of explosiegevaar veroorzaken.
- Bewaar geen explosieve stoffen zoals spuitbussen met brandbaar drijfgas in het apparaat.
- Zorg er bij het plaatsen van het apparaat voor dat het netsnoer niet bekneld raakt of beschadigd wordt.
- Plaats geen meerdere verplaatsbare stopcontacten of verplaatsbare voedingen aan de achterzijde van het apparaat.

KINDEREN EN VEILIGHEID

- Dit apparaat kan worden gebruikt door kinderen vanaf 8 jaar en door personen met verminderde fysieke, zintuiglijke of geestelijke vermogens of gebrek aan ervaring en kennis, mits zij onder toezicht staan of geïnstrueerd zijn in het veilige gebruik van het apparaat.
- Kinderen mogen niet met het apparaat spelen. Reiniging en onderhoud mogen niet zonder toezicht door kinderen worden uitgevoerd.
- Het opgesloten raken en verstikken van kinderen is geen probleem van het verleden. Afgedankte of achtergelaten apparaten zijn nog steeds gevaarlijk — ook als ze maar 'een paar dagen in de garage staan'.
- Haal de deur eraf voordat u een oude kast afdankt, maar laat de plateaus zitten zodat kinderen er niet gemakkelijk in kunnen klimmen.

HYGIËNE EN REINIGING

- Open de deur niet langdurig — dit kan een aanzienlijke temperatuurstijging in de kast veroorzaken.
- Reinig regelmatig oppervlakken die met de flessen in contact kunnen komen, evenals toegankelijke afvoeren.
- Blijft de kast lange tijd leeg, schakel deze dan uit, ontdooi, reinig en droog hem, en laat de deur openstaan om schimmel te voorkomen.
- Reinig watertanks als ze 48 uur niet zijn gebruikt en spoel een op een watervoorziening aangesloten watersysteem als er 5 dagen geen water is afgetapt.

Dit apparaat is bedoeld voor huishoudelijk gebruik en soortgelijke toepassingen, zoals personeelskeukens, hotels, bed & breakfast en catering. — Bewaar deze instructies.

Installatie en opstelling

ZO PLAATST U DE KAST

- De kast kan geïntegreerd worden geïnstalleerd en is uitsluitend bedoeld voor het bewaren van wijn.

- Plaats de kast op een vloer die sterk genoeg is om de kast volledig geladen te dragen. Zet de kast waterpas met de verstelbare voetjes aan de voorzijde.
- Het apparaat gebruikt een brandbaar koudemiddel — beschadig de koelleidingen tijdens het transport nooit.
- Houd de kast uit de buurt van direct zonlicht en warmtebronnen (fornuis, radiator, enz.). Zonlicht kan het oppervlak aantasten en warmte verhoogt het stroomverbruik. Ook zeer lage omgevingstemperaturen kunnen de goede werking van het apparaat verhinderen.
- Vermijd vochtige plaatsen.

LET OP

Bewaar wijn in gesloten flessen en overbelast de kast niet.

Open de deur alleen wanneer nodig en bedek de plateaus niet met folie of iets anders dat de luchtcirculatie belemmert.

Als het apparaat langere tijd niet wordt gebruikt, laat dan na reiniging de deur op een kier staan zodat de lucht kan circuleren.

RESERVEONDERDELEN EN BESCHIKBAARHEID

- Deurgrepen, scharnieren, plateaus en manden zijn ten minste 7 jaar beschikbaar nadat het laatste exemplaar van het model op de markt is gebracht.
- Deurafdichtingen zijn ten minste 10 jaar beschikbaar nadat het laatste exemplaar van het model op de markt is gebracht.
- Thermostaten, temperatuursensoren, printplaten en lichtbronnen zijn ten minste 7 jaar beschikbaar nadat het laatste exemplaar van het model op de markt is gebracht.

KLIMAATKLASSE — OMGEVINGSTEMPERATUUR

Het apparaat is ontworpen om te werken binnen het temperatuurbereik van de klimaatklasse die op het typeplaatje staat.

KLASSE	SYMBOOL	OMGEVINGSTEMPERATUUR (°C)
Uitgebreid gematigd	SN	+10 tot +32
Gematigd	N	+16 tot +32
Subtropisch	ST	+16 tot +38
Tropisch	T	+16 tot +43

GEÏNTEGREERDE INSTALLATIE (PIM109D-BP)

Houd bij een geïntegreerde installatie een minimale tussenruimte van 5 mm tussen het meubelpaneel en de kast aan en zorg ervoor dat de luchtinlaat onderaan en de luchtuitlaat bovenaan vrij blijven. De onderstaande afmetingen geven de vereiste nis en tussenruimtes weer.

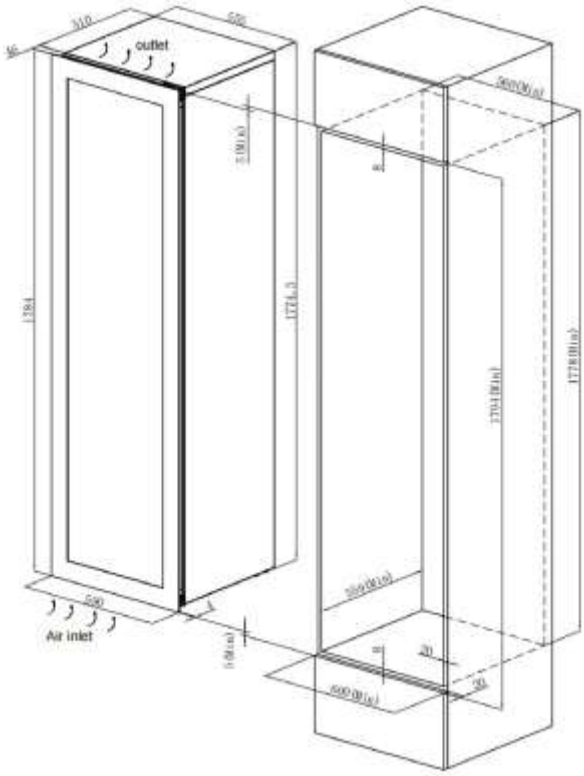

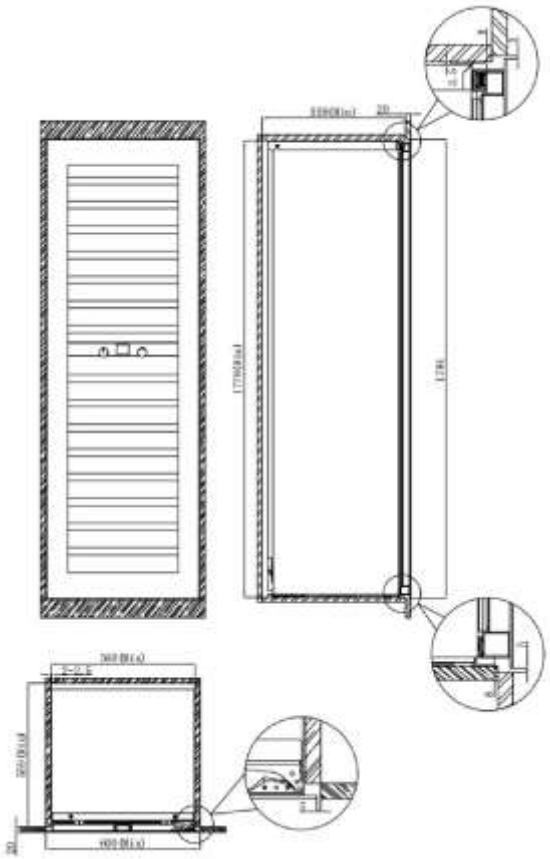

INSTALLATIE MET KEUKENDEUR (PIM109DK-BP)

Om een goede ventilatie en prestatie te waarborgen, schuint u de rand van de keukendeur af zoals aangegeven op de tekening — anders kan de ventilatie onvoldoende zijn. Houd een minimale tussenruimte van 5 mm aan tussen zowel de bovenste als de onderste keukendeur en de keukendeur van de koeler. Overal geldt een minimale tussenruimte van 5 mm tussen het paneel en de kast.

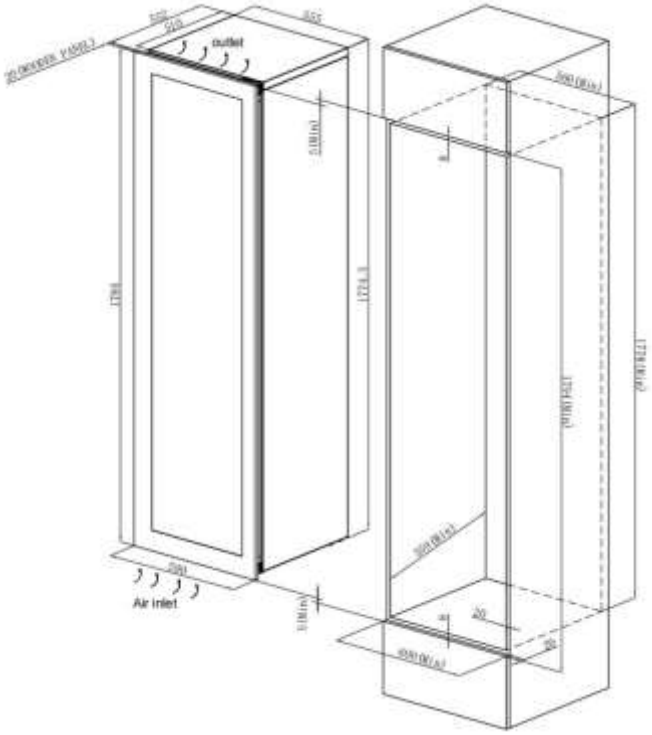
outlet
Air inlet

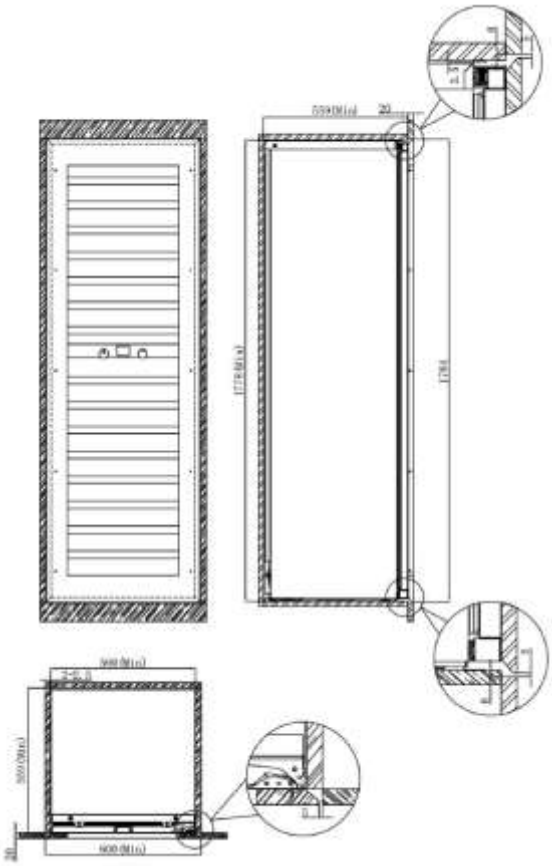

De meubeldeur monteren

Zodra de kast is geïnstalleerd, bevestigt u een meubeldeurframe aan de voorzijde. Dit kan op maat worden gemaakt om aan te sluiten op uw andere keukendeuren en moet aan beide zijden zijn afgewerkt om kromtrekken te voorkomen. Bij sommige installaties kan het deurpaneel zichtbaar zijn door het glas wanneer de deur openstaat. De deurdikte mag niet meer dan 22 mm bedragen; een dikkere deur kan bij het openen de aangrenzende meubeldeur raken.

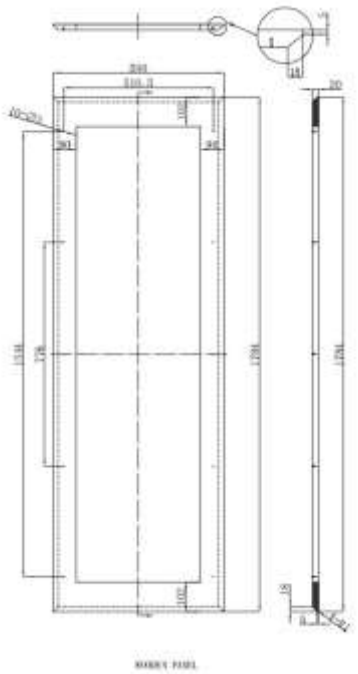

Wooden panel

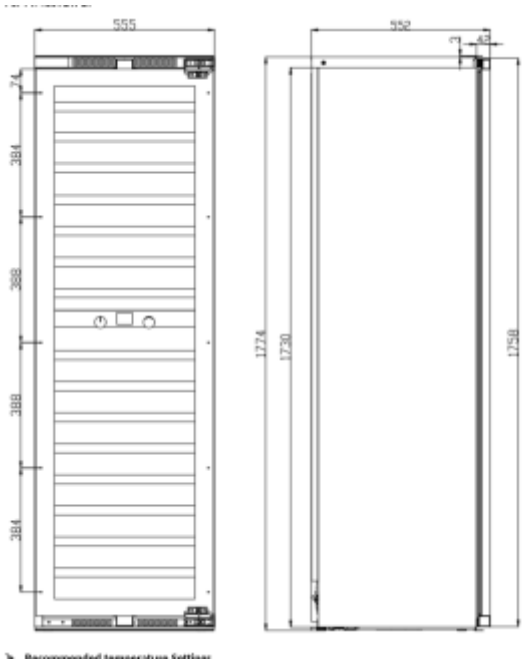

DRAAIRICHTING VAN DE DEUR OMKEREN

De onderdelen zijn als volgt genummerd: (1) deur (2) sierafdekking (3) schroef (4) siernagel (5/6) deurscharnier (7) drukplaat deurlamp (8) knoppenkast.

1. Open de deur. Trek de sierafdekking linksboven (2) langs de inkeping aan de onderkant van de afdekking naar buiten, samen met de siernagel linksonder (4).
2. Verwijder alle schroeven (3) van de bovenste en onderste scharnieren en neem vervolgens de deur af.
3. Verplaats de drukplaat van de deurlamp (7) naar het bovenste deurkozijn en de knoppenkast (8) naar het onderste deurkozijn en draai de deur vervolgens 180°.
4. Plaats de schroeven in de hoeken linksboven en linksonder van de kast, maar draai ze nog niet volledig vast.
5. Plaats de deurscharnieren op die schroeven, lijn ze uit met de sleuven en draai ze vast zodat de scharnieren stevig zitten.
6. Steek ten slotte de linkerhaak van de sierafdekking (2) in de linkersleuf rechts van de afdekking van de luchtuitlaat, druk de rechterhaak in de rechtersleuf en plaats de siernagel (4) op de rechteronderhoek van de kast.

LET OP

Het omdraaien van de deur moet door twee personen samen worden uitgevoerd.

PIM109D-BP

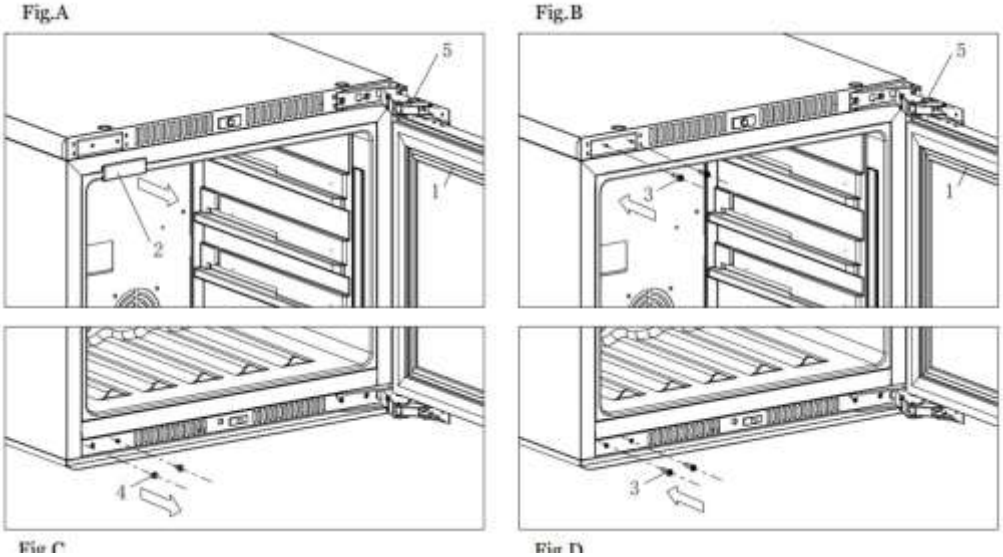

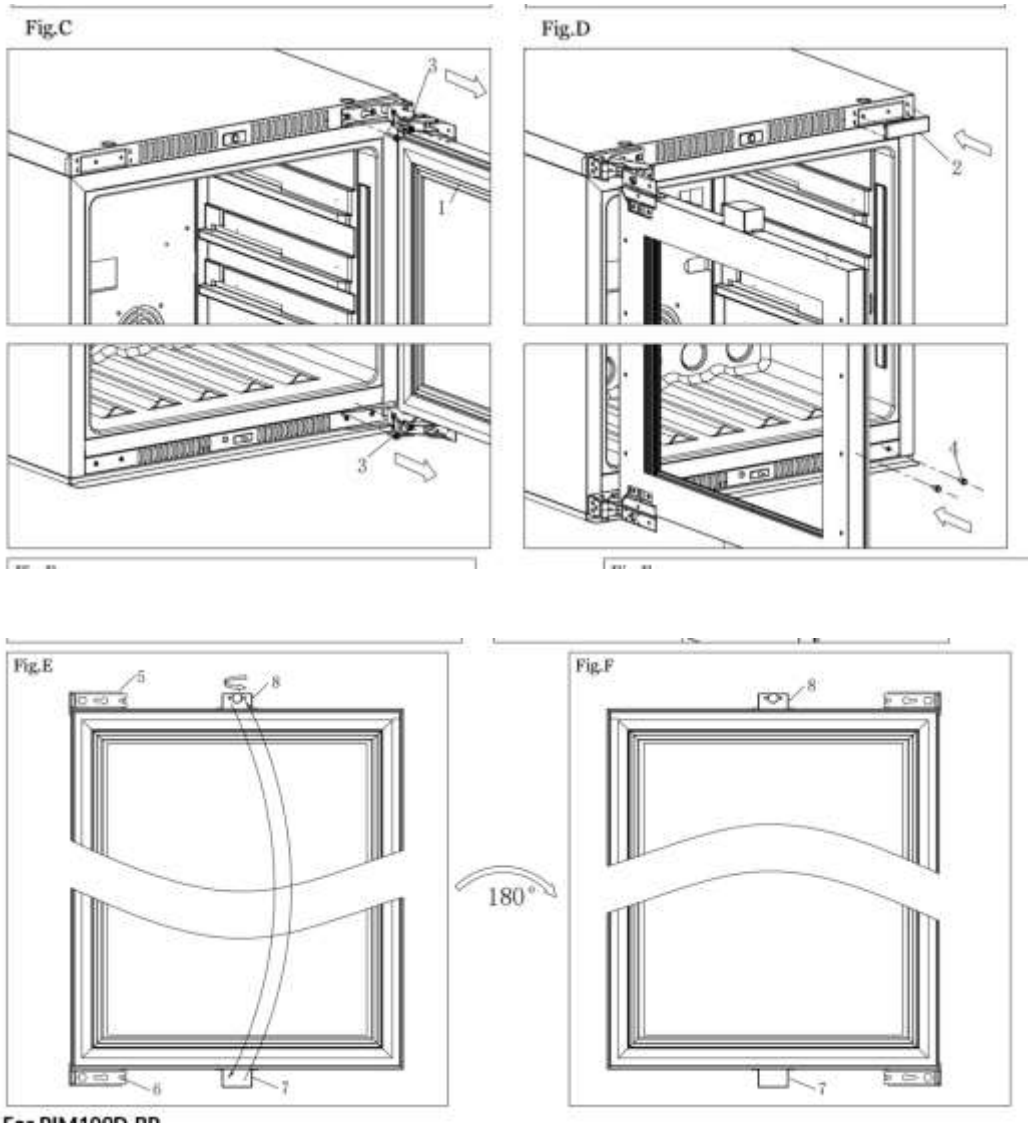

PIM109DK-BP

Fig.A

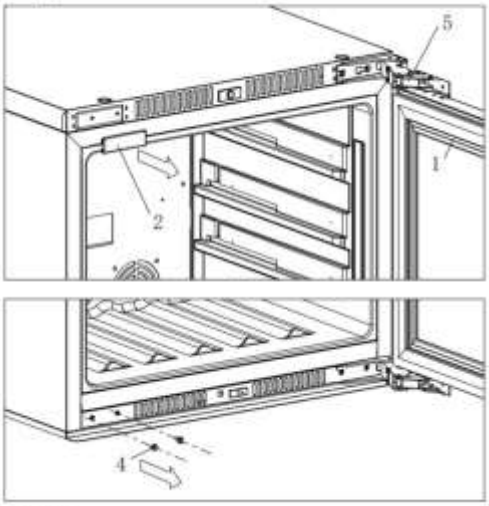

Fig.B

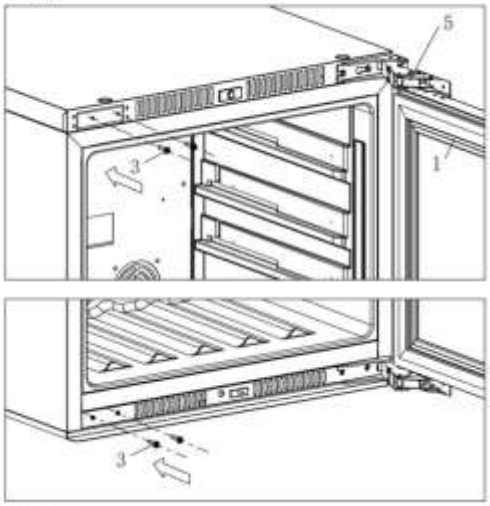

Fig.C

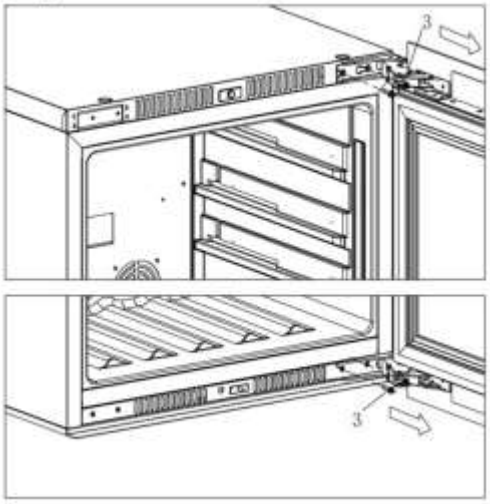

Fig.D

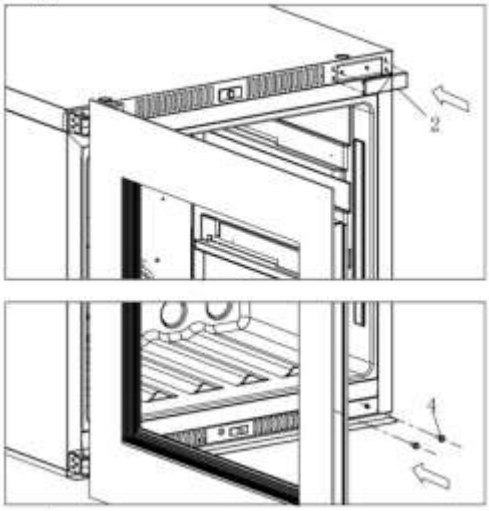

Fig.E

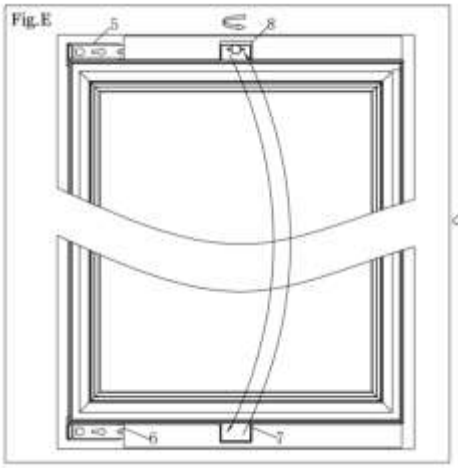

180°

Fig.F

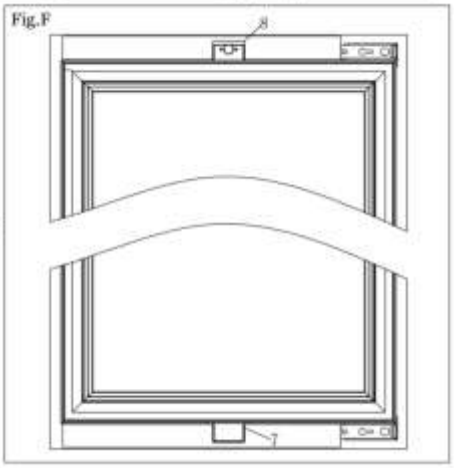

1. door 2. Decorative cover 3 screw 4. decorative nail 5/6. door hinge 7 door lamp press 8. knob box

AUTOMATISCHE DEUROPENING (PIM109DK-BP)

De deur gaat open wanneer de knop op de deur de schakelaar aan de voorzijde van de kast indrukt. Trillingen tijdens het transport kunnen de deurspeling wijzigen, waardoor de automatische opening te gevoelig kan worden of niet meer werkt. Controleer met gesloten deur de afstand tussen de knop en de schakelaar en stel deze bij door aan de knop te draaien: als de deur na het inschakelen vanzelf opengaat of bij de minste aanraking opengaat, zit de knop te dicht bij de schakelaar; als de deur niet opengaat, zelfs niet bij stevig indrukken, zit de knop te ver weg. Stel bij in stappen van een kwartslag — draai naar links om de knop verder uit het deurkozijn te schuiven, draai naar rechts om deze in te trekken.

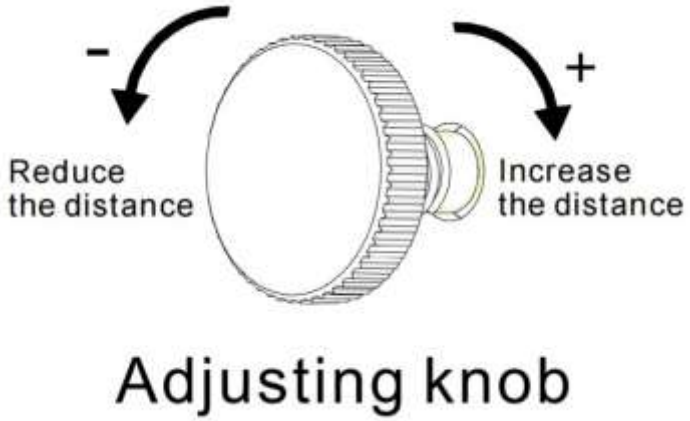

Adjusting knob

Vóór het eerste gebruik

- Verwijder alle buiten- en binnenverpakking.
- Laat de kast ongeveer 2 uur rechtop staan voordat u hem aansluit. Dit vermindert het risico op een storing van het koelsysteem na transport.
- Reinig de binnenoppervlakken met lauwwarm water en een zachte doek.
- Kies een erkend inzamelpunt wanneer de kast ooit moet worden afgedankt.

Bediening

Plaats de wijnkoeler waar de omgevingstemperatuur onder 35 °C ligt. Is deze hoger, dan kan de prestatie worden beïnvloed en wordt de ingestelde temperatuur mogelijk niet bereikt.

BEDIENINGSPANEEL

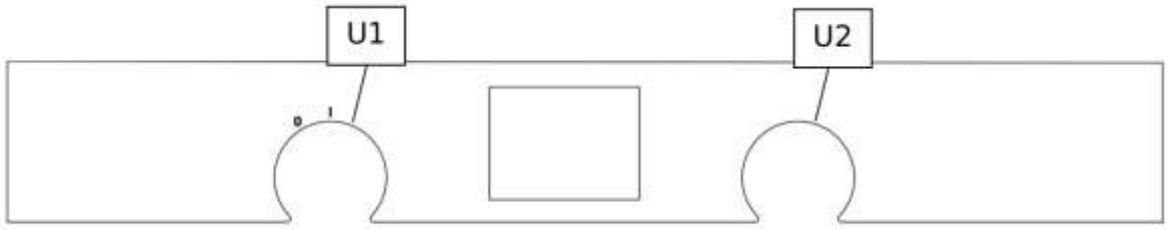

Bedieningspaneel met knop U1 en U2

Dit model heeft twee zones. Zowel het bovenste als het onderste compartiment is instelbaar van 5 °C tot 18 °C. U1 is de functieknop met zeven standen, van Icoon 0 naar rechts. U2 stelt de met U1 gekozen functie in.

1. Icoon 0 — Uit: het systeem schakelt uit en het display gaat uit. De achtergrondverlichting van de knop blijft rood.
2. Icoon I — Aan: het systeem schakelt in en toont de temperatuur.
3. Stand 1 (temperatuur bovenste zone): draai U2 om de temperatuur van de bovenste zone in te stellen. Naar links verlaagt deze, naar rechts verhoogt deze. Bereik 5–18 °C (41–64 °F).
4. Stand 2 (temperatuur onderste zone): draai U2 om de temperatuur van de onderste zone in te stellen. Naar links verlaagt deze, naar rechts verhoogt deze. Bereik 5–18 °C (41–64 °F).
5. Stand 3 (helderheid): draai U2 om de LED-helderheid in stappen te kiezen: 0 %, 20 %, 40 %, 60 %, 80 %, 100 %.
6. Stand 4 (lichtkleur): draai U2 om de LED-kleur te wijzigen. De gekozen kleur wordt op het scherm getoond.
7. Stand 5 (°C/°F): draai U2 om te kiezen of de temperatuur in Celsius of Fahrenheit wordt weergegeven.

TEMPERATUURGEHEUGEN

Bij een stroomonderbreking onthoudt de kast uw instellingen. Wanneer de stroom terugkeert, keert hij terug naar dezelfde ingestelde temperatuur als voorheen.

Normale werking

FOUTMELDINGEN

NR.	SCHERMWEERGAVE	PROBLEEM	WAT TE DOEN
1	Upper zone temperature too low	De temperatuur in de bovenste zone bleef te laag.	Controleer op defecte relais, een defecte sensor of een storing van de interne ventilator. Het alarm kan tijdelijk worden gereset door de stroom te onderbreken.
2	Lower zone temperature too low	De temperatuur in de onderste zone bleef te laag.	Controleer op defecte relais, een defecte sensor of een storing van de interne ventilator. Het alarm kan tijdelijk worden gereset door de stroom te onderbreken.
3	Upper zone temperature too high	De temperatuur in de bovenste zone bleef te hoog.	Controleer het koelsysteem op lekkages, een defecte sensor of een defecte interne ventilator. Het alarm kan tijdelijk worden gereset door de stroom te onderbreken.
4	Lower zone temperature too high	De temperatuur in de onderste zone bleef te hoog.	Controleer het koelsysteem op lekkages, een defecte sensor of een defecte interne ventilator. Het alarm kan tijdelijk worden gereset door de stroom te onderbreken.
5	Upper zone sensor failure	Sensorfout in de bovenste zone.	Controleer de sensorbedrading op een onderbreking of kortsluiting.
6	Lower zone sensor failure	Sensorfout in de onderste zone.	Controleer de sensorbedrading op een onderbreking of kortsluiting.
7	Communication failure	Geen communicatie met het moederbord.	Onderbreek alle stroom en start het apparaat vervolgens opnieuw op. Als de storing aanhoudt, inspecteer dan de communicatiebedrading tussen de hoofdprintplaat en de displayprint, of controleer de programmacompatibiliteit.
8	Please close the door	De deur heeft te lang opengestaan.	Sluit de deur.

NR.	SCHERMWEERGAVE	PROBLEEM	WAT TE DOEN
9	Carbon filter expire	Het koolstoffilter is mogelijk lang niet vervangen.	Het koolstoffilter is verlopen. Wis het alarm met een willekeurige handeling.

GELUIDEN TIJDENS WERKING

Sommige geluiden zijn volkomen normaal: een ratelend of borrelend geluid komt van het stromende koudemiddel, en tikkende of krakende geluiden ontstaan doordat de binnenwanden krimpen en uitzetten.

STROOMUITVAL

De meeste stroomstoringen zijn binnen enkele uren verholpen en beïnvloeden de temperatuur nauwelijks als u de deur zo min mogelijk opent. Blijft de stroom lang uit, neem dan de nodige maatregelen om uw wijn te beschermen.

Wijn gebruiken en bewaren

VULLEN

Het maximale aantal flessen dient uitsluitend ter indicatie en geeft een snelle indruk van de grootte van de kast. De kast biedt plaats aan maximaal 95 flessen, afhankelijk van de indeling van de leggers en het type fles.

> **LET OP**
>
> Wanneer u wijn uit de bovenste laag pakt, schuif de legplank dan niet naar buiten.

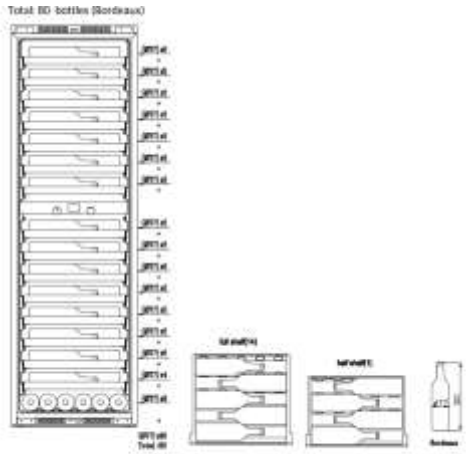

80 flessen (Bordeaux)

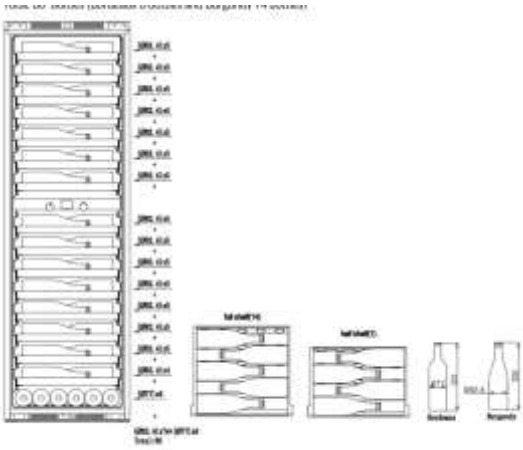

80 flessen (6 Bordeaux + 74 Bourgogne)

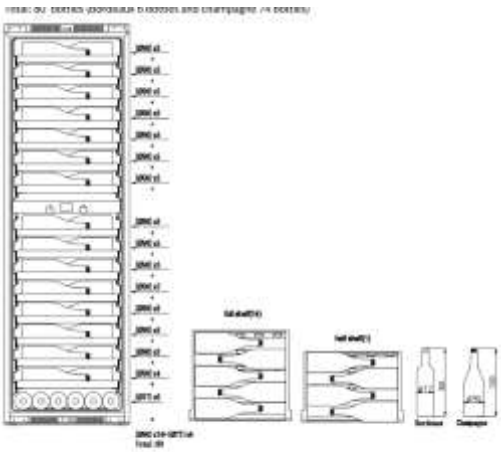

80 flessen (6 Bordeaux + 74 Champagne)

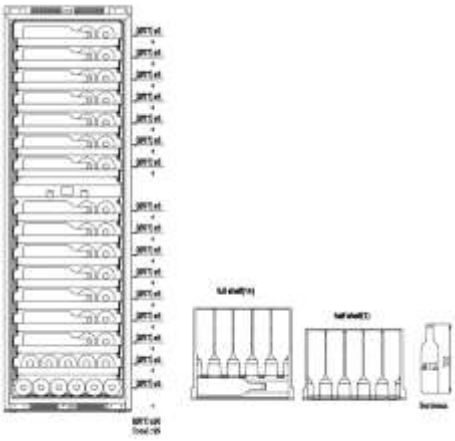

95 flessen (Bordeaux)

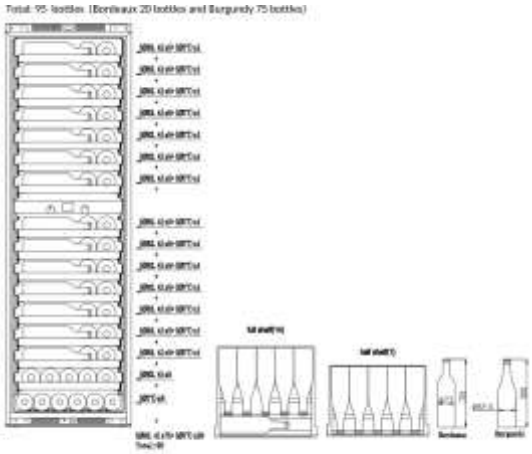

95 flessen (20 Bordeaux + 75 Bourgogne)

AANBEVOLEN TEMPERATUURINSTELLINGEN

WIJNTYPE	TEMPERATUUR
Alle soorten wijn	12–14 °C
Champagne NV, mousserend	6 °C
Champagne, jaargang	10 °C
Droge witte — Semillon, Sauvignon Blanc	8 °C
Droge witte — Gewürztraminer, Riesling	10 °C
Droge witte — Chardonnay	10 °C
Jaargang Chardonnay	14 °C
Zoete witte — Sauternes, Monbazillac, laat geoogste ijswijn	10 °C
Zoete witte — jaargang Sauternes	14 °C
Beaujolais	13 °C
Rode — Pinot Noir	16 °C
Rode — jaargang Pinot Noir	20 °C
Rode — Cabernet, Merlot enz.	20 °C
Rode — Grenache, Syrah	16 °C

DE PLATEAUS VERWIJDEREN

Houd de deur volledig open wanneer u de plateaus uittrekt, zodat de deurafdichting niet beschadigt. Verwijder eerst alle flessen van het plateau.

1. Trek het te verwijderen plateau volledig uit (afb. A).
2. Trek het plateau naar u toe tot de vergrendeling loslaat (afb. B).
3. Houd de plateaurail met beide handen vast en duw het plateau horizontaal omhoog.

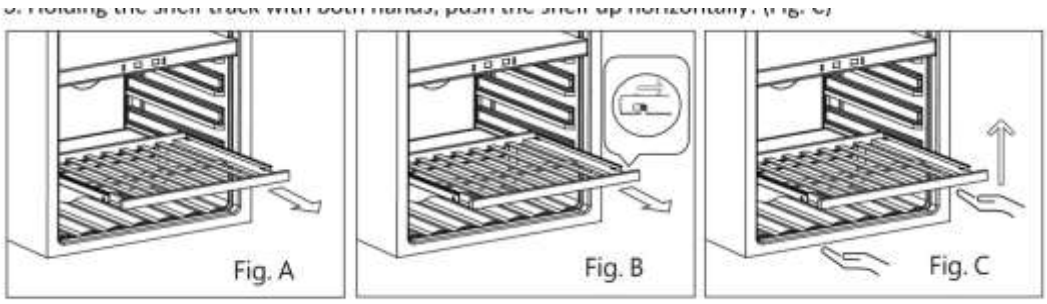

Een plateau verwijderen (afb. A en B)

HET KOOLSTOFFILTER VERVANGEN

1. Open de deur en verwijder de bovenste 2 plateaus.
2. Draai het filter zoals in afb. A.
3. Lijn het filter uit met de inkepingen zoals in afb. B.
4. Trek het filter eruit (afb. C).
5. Plaats het nieuwe filter en draai het zoals in afb. A om het te vergrendelen.
6. Plaats de plateaus terug.

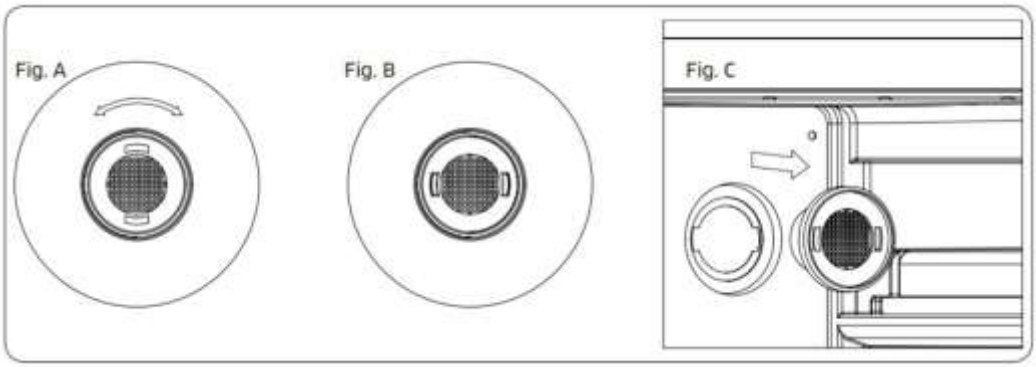

Vervangen van het koolstoffilter (afb. A, B en C)

LET OP

Het koolstoffilter moet elke 12 maanden worden vervangen voor een optimale luchtkwaliteit in het apparaat.

Onderhoud

REINIG UW WIJNKOELER

- Schakel de stroom uit, trek de stekker eruit en verwijder alle items, inclusief plateaus en rooster.
- Was de binnenoppervlakken met warm water en een milde oplossing, en de plateaus met milde zeep.
- Wring overtollig water uit de spons of doek bij het reinigen nabij de bedieningselementen of elektrische onderdelen.
- Was de buitenkast met warm water en milde zeep. Spoel na en droog met een schone, zachte doek.

VAKANTIE EN LANGERE PAUZES

- Korte vakanties (minder dan drie weken): laat de kast doorlopen.
- Wordt de kast enkele maanden niet gebruikt: leeg hem, schakel hem uit, reinig en droog de binnenkant en laat de deur op een kier staan om geur en schimmel te voorkomen.

DE KAST VERPLAATSEN

- Verwijder alle items en neem losse onderdelen (zoals plateaus) eruit of zet ze vast.
- Draai de stelvoeten volledig omhoog zodat ze niet beschadigen.
- Plak de deur dicht en vervoer de kast rechtop. Bescherm de buitenkant met een deken o.i.d.

ENERGIEBESPARING

- Plaats de kast in het koelste deel van de ruimte, uit de buurt van warmtebronnen en beschermd tegen direct zonlicht.

Alle apparaten zijn voorzien van ledverlichting. Is het ledlicht beschadigd, neem dan contact op met de klantenservice om het te laten vervangen.

Problemen oplossen

Veel voorkomende problemen kunt u zelf oplossen en zo een servicebezoek besparen. Probeer de onderstaande suggesties voordat u contact opneemt met het servicecentrum.

PROBLEEM	MOGELIJKE OORZAAK
De wijnkoeler werkt niet	Niet aangesloten · uitgeschakeld · aardlekschakelaar geactiveerd of zekering doorgebrand.
Niet koud genoeg	Controleer de temperatuurinstelling · een warme ruimte vereist een hogere instelling · de deur wordt te vaak geopend of niet volledig gesloten · de afdichting sluit niet.
Schakelt vaak in en uit	Hoge kamertemperatuur · veel inhoud net toegevoegd · de deur wordt te vaak geopend of niet gesloten · verkeerde temperatuurinstelling · afdichting lekt.
Het licht werkt niet	Niet aangesloten · zekering geactiveerd · lamp doorgebrand · de lichtknop staat op OFF.
Trillingen	Controleer of de kast waterpas staat.
Te veel lawaai	Ratelen/borrelen van het koudemiddel is normaal · tikken/kraken van de wanden is normaal · de kast staat niet waterpas.
De deur sluit niet goed	De kast staat niet waterpas · de deur is verkeerd omgehangen · de afdichting is vuil · de plateaus zitten verkeerd.
Condens op de deur	Hoge luchtvochtigheid in de ruimte. Zorg voor goede ventilatie in een droge of geklimatiseerde ruimte.

Français

PIM109D-BP · PIM109DK-BP

Introduction

Merci d'avoir choisi une cave à vin Pevino. Votre nouvelle cave est conçue pour conserver vos vins à la température idéale — simplement, sereinement et de manière fiable.

Veuillez lire attentivement ce guide avant d'utiliser la cave et conservez-le pour référence. Respectez toujours toutes les règles de sécurité et les instructions. Votre modèle est le PIM109D-BP / PIM109DK-BP.

Consignes de sécurité

AVERTISSEMENT

Le fluide frigorigène de cet appareil est le R600a, qui est inflammable. Ne placez pas d'objets inflammables ou explosifs dans ou près de l'appareil et n'endommagez jamais le circuit frigorifique.

N'utilisez jamais de rallonge et ne modifiez ni ne prolongez jamais le cordon d'alimentation.

Avertissement : risque d'incendie — matériau inflammable.

PRÉCAUTIONS DE BASE

- Lisez toutes les instructions avant d'utiliser la cave à vin et conservez-les.
- Maintenez la porte entièrement ouverte lorsque vous sortez les clayettes, afin de ne pas endommager le joint de porte.
- Positionnez l'appareil de sorte que la prise reste toujours accessible. Ne déplacez jamais l'appareil lorsqu'il est rempli de vin — la carrosserie pourrait se déformer.
- Installez l'appareil à un endroit approprié afin de ne pas toucher le compresseur par mégarde.
- Branchez la cave sur une prise correctement installée et reliée à la terre. Ne retirez jamais la broche de terre du cordon. Ne la branchez pas au moyen d'une rallonge. Toute question relative à l'alimentation électrique ou à la mise à la terre doit être adressée à un électricien certifié ou à un centre de service agréé.
- Si le cordon d'alimentation est endommagé, il doit être remplacé par le fabricant, son service après-vente ou une personne de qualification similaire afin d'éviter tout danger.
- Maintenez les ouvertures de ventilation de l'appareil dégagées de toute obstruction.

- N'utilisez pas de moyens mécaniques pour accélérer le dégivrage, autres que ceux recommandés par le fabricant.
- N'utilisez pas d'appareils électriques à l'intérieur des compartiments de stockage, sauf s'ils sont recommandés par le fabricant.
- Pour éviter tout danger dû à l'instabilité, l'appareil doit être fixé conformément aux instructions.
- Cet appareil ne convient pas à la congélation de denrées alimentaires.
- Ne nettoyez jamais les pièces avec des liquides inflammables et ne stockez pas d'essence ou d'autres vapeurs et liquides inflammables à proximité. Les vapeurs peuvent créer un risque d'incendie ou d'explosion.
- Ne stockez pas de substances explosives telles que des aérosols contenant un gaz propulseur inflammable dans cet appareil.
- Lors de la mise en place de l'appareil, veillez à ce que le cordon d'alimentation ne soit pas coincé ni endommagé.
- Ne placez pas plusieurs prises multiples portables ni d'alimentations portables à l'arrière de l'appareil.

ENFANTS ET SÉCURITÉ

- Cet appareil peut être utilisé par des enfants âgés d'au moins 8 ans et par des personnes aux capacités physiques, sensorielles ou mentales réduites, ou dénuées d'expérience et de connaissance, s'ils sont surveillés ou ont reçu des instructions sur l'utilisation sûre de l'appareil.
- Les enfants ne doivent pas jouer avec l'appareil. Le nettoyage et l'entretien ne doivent pas être effectués par des enfants sans surveillance.
- L'enfermement et l'étouffement des enfants ne sont pas des problèmes du passé. Les appareils mis au rebut ou abandonnés restent dangereux — même s'ils ne doivent « rester que quelques jours au garage ».
- Retirez la porte avant de vous débarrasser d'un ancien appareil, mais laissez les clayettes en place afin que les enfants ne puissent pas facilement grimper à l'intérieur.

HYGIÈNE ET PROPRETÉ

- N'ouvrez pas la porte pendant de longues périodes — cela peut provoquer une hausse importante de la température à l'intérieur.
- Nettoyez régulièrement les surfaces pouvant entrer en contact avec les bouteilles, ainsi que les évacuations accessibles.
- Si l'appareil reste vide longtemps, éteignez-le, dégivrez-le, nettoyez-le et séchez-le, et laissez la porte ouverte pour éviter la formation de moisissures.
- Nettoyez les réservoirs d'eau s'ils n'ont pas été utilisés pendant 48 heures, et purgez tout système d'eau raccordé à une alimentation en eau si aucune eau n'a été tirée pendant 5 jours.

Cet appareil est destiné à un usage domestique et à des applications similaires, telles que les cuisines de personnel, les hôtels, les chambres d'hôtes et la restauration. — Conservez ces instructions.

Installation et mise en place

MISE EN PLACE DE L'APPAREIL

- L'armoire peut être installée en version intégrée et est destinée exclusivement au stockage du vin.
- Placez l'armoire sur un sol suffisamment solide pour la supporter une fois entièrement chargée. Mettez-la de niveau à l'aide des pieds réglables avant.
- L'appareil utilise un réfrigérant inflammable — n'endommagez jamais le circuit de refroidissement pendant le transport.
- Tenez l'armoire à l'écart de la lumière directe du soleil et des sources de chaleur (cuisinière, radiateur, etc.). La lumière du soleil peut altérer la surface, et la chaleur augmente la consommation d'énergie. Des températures ambiantes très basses peuvent également empêcher l'appareil de fonctionner correctement.
- Évitez les emplacements humides.

REMARQUE

Conservez le vin dans des bouteilles fermées et ne surchargez pas l'appareil.

N'ouvrez la porte qu'en cas de nécessité et ne couvrez pas les clayettes de papier aluminium ou de tout autre matériau empêchant la circulation de l'air.

Si l'appareil ne doit pas être utilisé pendant une période prolongée, laissez la porte légèrement ouverte après le nettoyage pour permettre à l'air de circuler.

PIÈCES DÉTACHÉES ET DISPONIBILITÉ

- Les poignées de porte, charnières, clayettes et paniers sont disponibles pendant au moins 7 ans après la mise sur le marché de la dernière unité du modèle.
- Les joints de porte sont disponibles pendant au moins 10 ans après la mise sur le marché de la dernière unité du modèle.
- Les thermostats, capteurs de température, cartes de circuit imprimé et sources lumineuses sont disponibles pendant au moins 7 ans après la mise sur le marché de la dernière unité du modèle.

CLASSE CLIMATIQUE — TEMPÉRATURE AMBIANTE

L'appareil est conçu pour fonctionner dans la plage de température de la classe climatique indiquée sur la plaque signalétique.

CLASSE	SYMBOLE	TEMPÉRATURE AMBIANTE (°C)
Tempérée élargie	SN	+10 à +32
Tempérée	N	+16 à +32

CLASSE	SYMBOLE	TEMPÉRATURE AMBIANTE (°C)
Subtropicale	ST	+16 à +38
Tropicale	T	+16 à +43

INSTALLATION INTÉGRÉE (PIM109D-BP)

Pour une installation intégrée, conservez un espace minimal de 5 mm entre le panneau du meuble et l'armoire, et veillez à ce que l'entrée d'air en bas et la sortie d'air en haut restent dégagées. Les dimensions ci-dessous indiquent la niche et les dégagements requis.

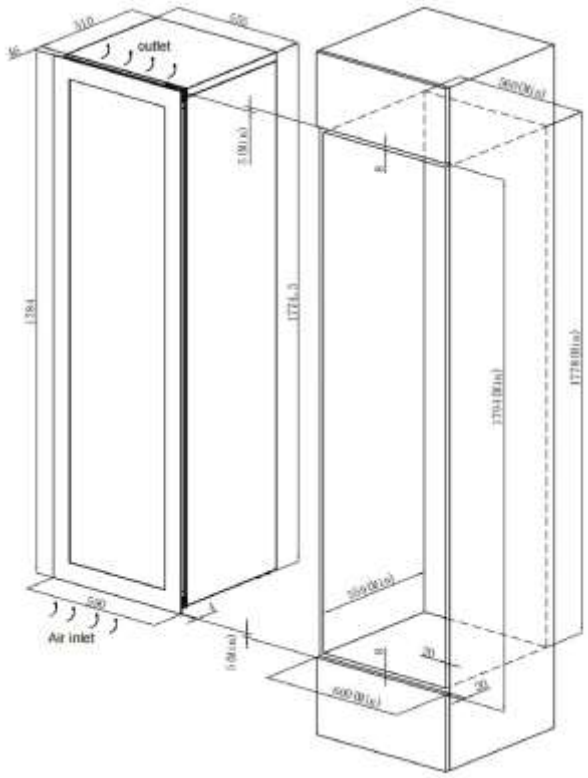

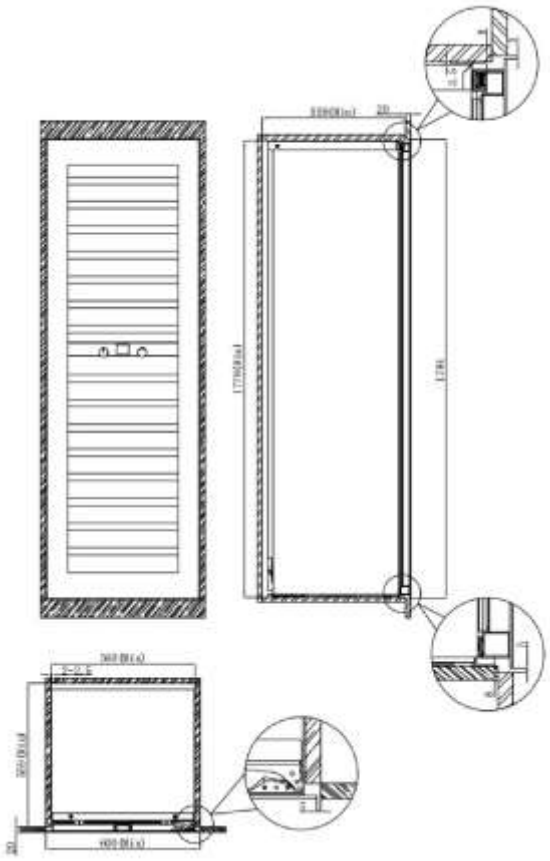

INSTALLATION AVEC PORTE DE CUISINE (PIM109DK-BP)

Pour garantir une ventilation et des performances correctes, chanfreinez le bord de la porte de cuisine comme illustré sur le schéma — sinon la ventilation risque d'être insuffisante. Conservez un espace minimal de 5 mm entre les portes de cuisine supérieure et inférieure et la porte de cuisine de la cave. Un espace minimal de 5 mm entre le panneau et l'armoire doit être respecté partout.

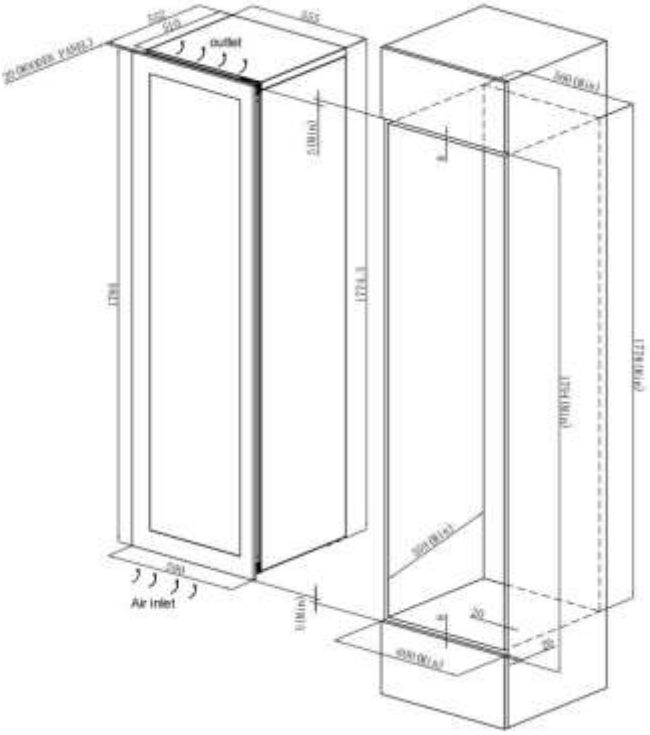
outlet
Air inlet

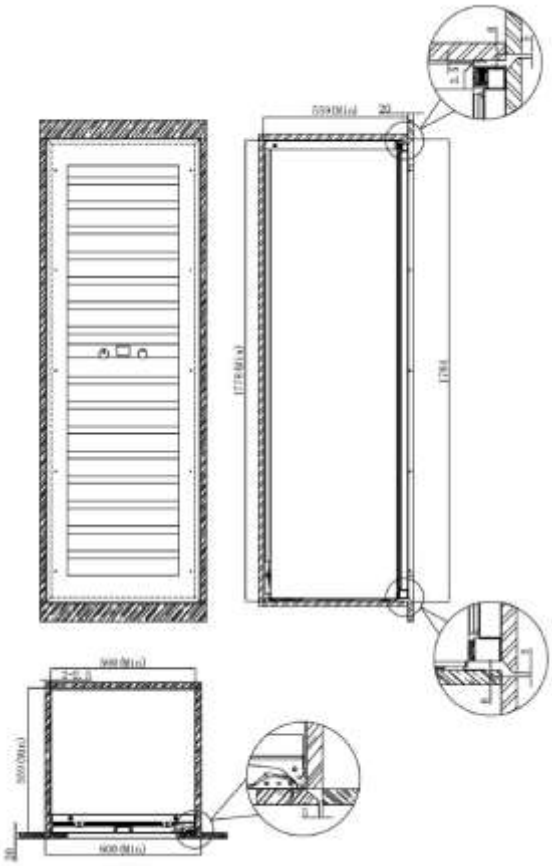

Installation de la porte de meuble

Une fois l'armoire installée, montez un cadre de porte de meuble sur la façade. Il peut être fabriqué sur mesure pour s'aligner avec vos autres portes de cuisine et doit être fini des deux côtés afin d'éviter tout gauchissement. Dans certaines installations, le panneau de la porte peut être visible à travers la vitre lorsque la porte est ouverte. L'épaisseur de la porte ne doit pas dépasser 22 mm ; une porte plus épaisse risque de toucher la porte de meuble adjacente lors de son ouverture.

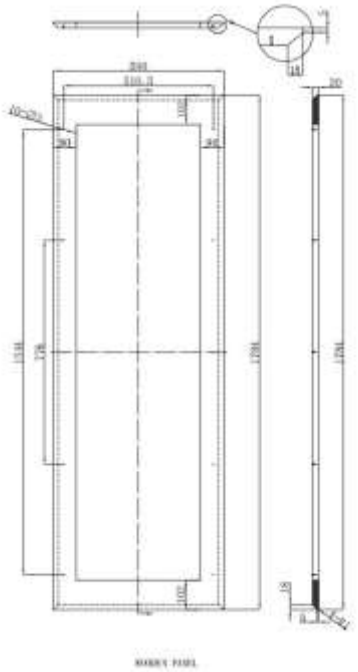

Wooden panel

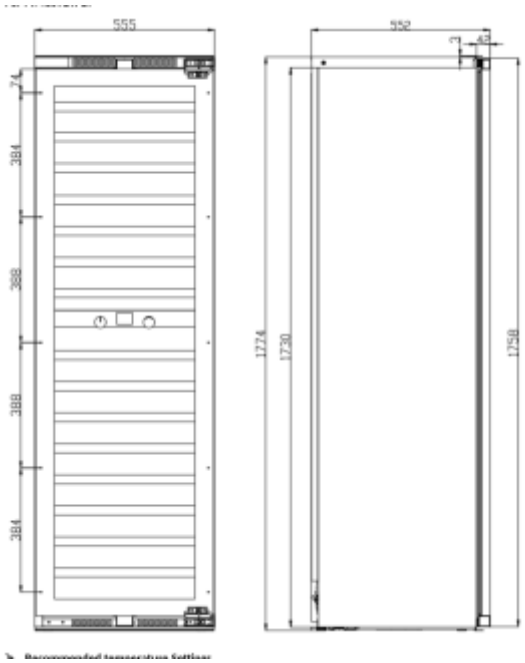

INVERSER LE SENS D'OUVERTURE DE LA PORTE

Les pièces sont numérotées comme suit : (1) porte (2) cache décoratif (3) vis (4) clou décoratif (5/6) charnière de porte (7) plaque de pression de la lampe de porte (8) boîtier du bouton.

1. Ouvrez la porte. Retirez le cache décoratif supérieur gauche (2) en le tirant le long de l'encoche située au bas du cache, avec le clou décoratif inférieur gauche (4).
2. Retirez toutes les vis (3) des charnières supérieure et inférieure, puis démontez la porte.
3. Déplacez la plaque de pression de la lampe de porte (7) vers le cadre supérieur de la porte et le boîtier du bouton (8) vers le cadre inférieur de la porte, puis faites pivoter la porte de 180°.
4. Insérez les vis dans les coins supérieur gauche et inférieur gauche de l'armoire, mais ne les serrez pas complètement pour l'instant.
5. Placez les charnières de porte sur ces vis, alignez-les avec les fentes et serrez de manière à ce que les charnières soient bien fixées.
6. Enfin, insérez le crochet gauche du cache décoratif (2) dans la fente gauche située à droite du cache de sortie d'air, poussez le crochet droit dans la fente droite, puis fixez le clou décoratif (4) sur le coin inférieur droit de l'armoire.

REMARQUE

L'inversion du sens d'ouverture de la porte doit être réalisée par deux personnes ensemble.

PIM109D-BP

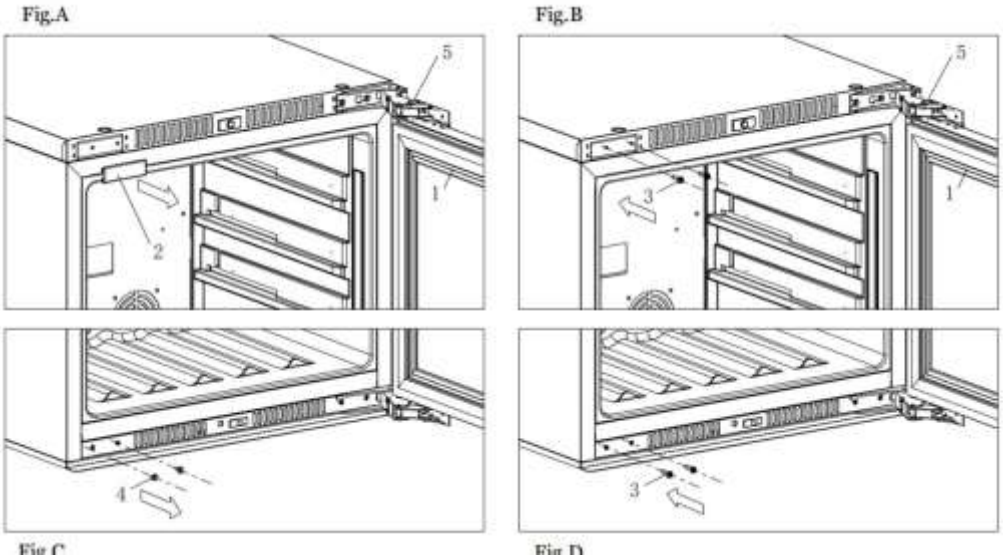

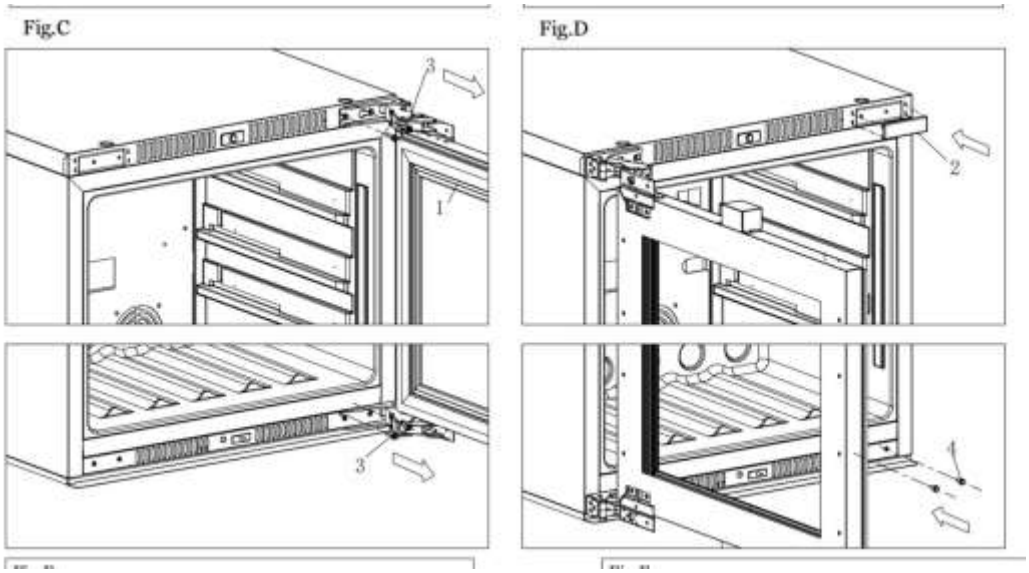

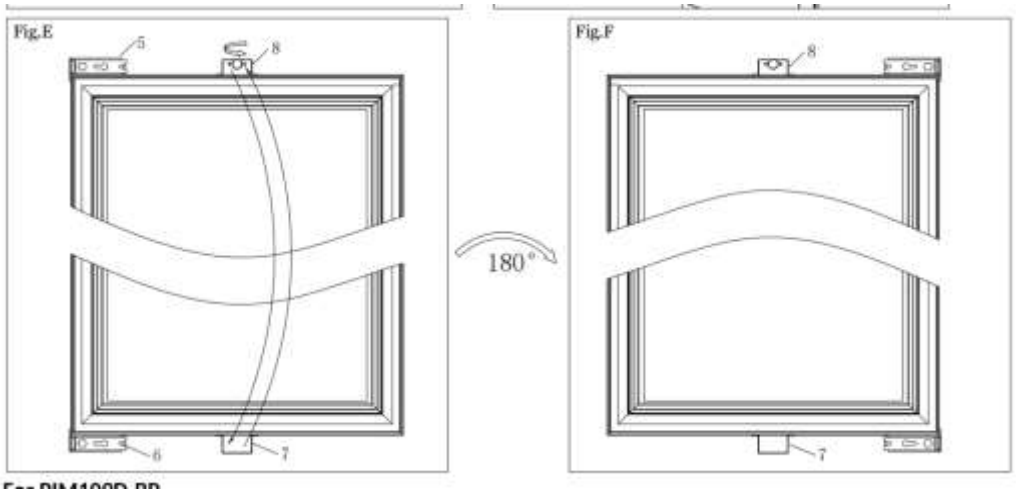

PIM109DK-BP

Fig.A

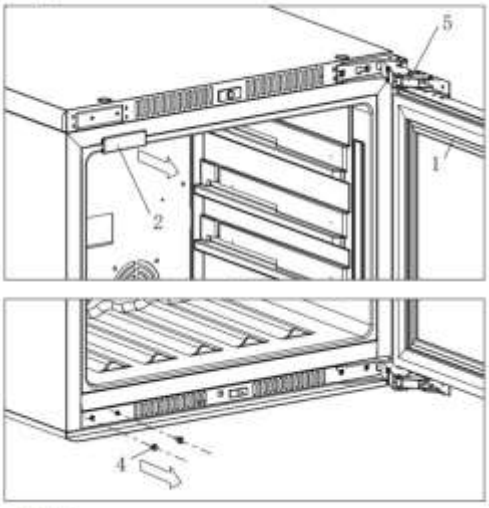

Fig.B

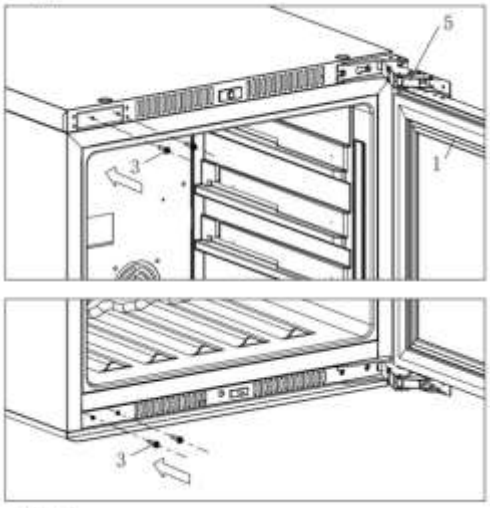

Fig.C

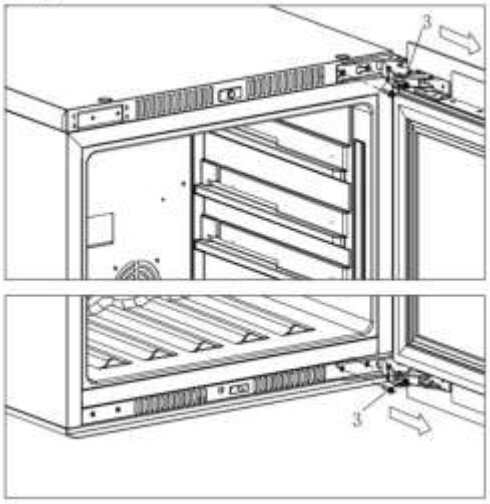

Fig.D

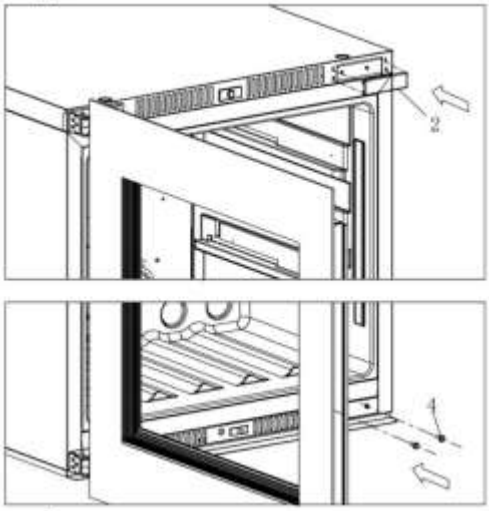

Fig.E

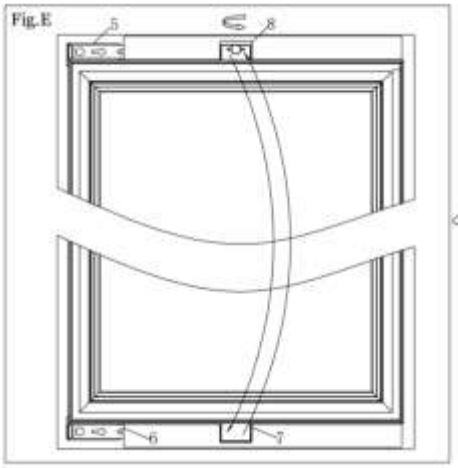

180°

Fig.F

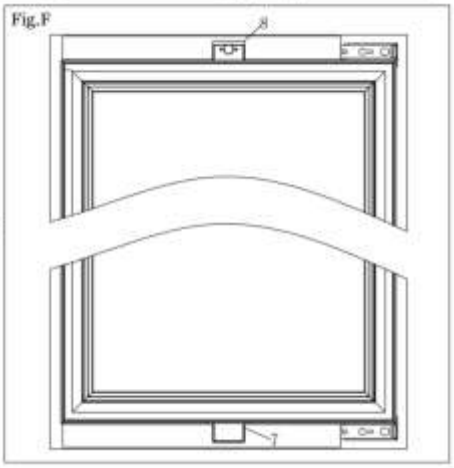

1. door 2. Decorative cover 3 screw 4. decorative nail 5/6. door hinge 7 door lamp press 8. knob box

OUVERTURE AUTOMATIQUE DE LA PORTE (PIM109DK-BP)

La porte s'ouvre lorsque le bouton situé sur la porte appuie sur l'interrupteur à l'avant de l'armoire. Les vibrations du transport peuvent modifier le dégagement de la porte, si bien que l'ouverture automatique peut devenir trop sensible ou ne plus fonctionner. Porte fermée, vérifiez l'écart entre le bouton et l'interrupteur et ajustez-le en tournant le bouton : si la porte s'ouvre d'elle-même après la mise sous tension, ou s'ouvre au moindre contact, le bouton est trop près de l'interrupteur ; si la porte ne s'ouvre pas même lorsqu'on appuie fermement, le bouton est trop éloigné. Ajustez par quarts de tour — tournez vers la gauche pour faire ressortir le bouton du cadre de la porte, vers la droite pour le rentrer.

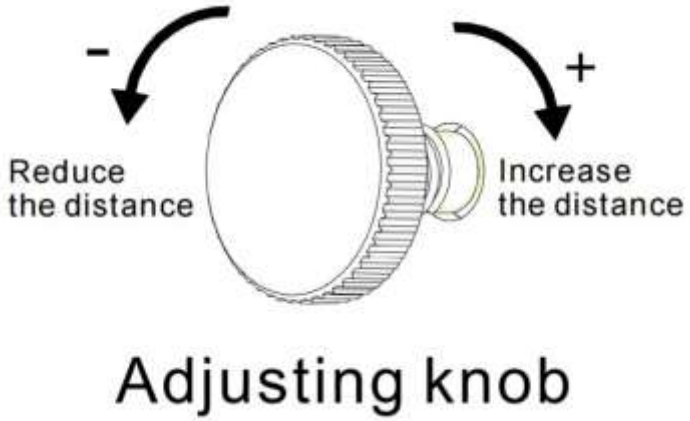

Adjusting knob

Avant la première utilisation

- Retirez tout l'emballage extérieur et intérieur.
- Laissez l'appareil debout pendant environ 2 heures avant de le brancher. Cela réduit le risque de dysfonctionnement du système de refroidissement après le transport.
- Nettoyez les surfaces intérieures à l'eau tiède avec un chiffon doux.
- Choisissez un site de collecte agréé lorsque l'appareil devra être mis au rebut.

Utilisation

Placez la cave à vin là où la température ambiante est inférieure à 35 °C. Si elle est plus élevée, les performances peuvent être affectées et la température réglée risque de ne pas être atteinte.

PANNEAU DE COMMANDE

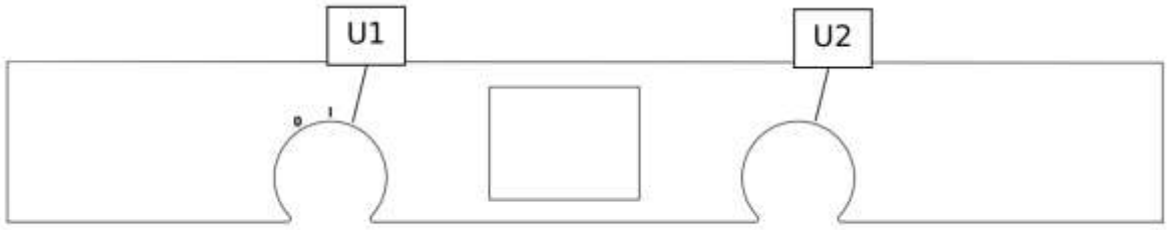

Panneau de commande avec les boutons U1 et U2

Ce modèle comporte deux zones. Les compartiments supérieur et inférieur peuvent tous deux être réglés de 5 °C à 18 °C. U1 est le bouton de fonction à sept positions, à partir de l'icône 0 vers la droite. U2 permet de régler la fonction sélectionnée avec U1.

1. Icône 0 — Arrêt : le système s'éteint et l'affichage s'éteint. Le rétroéclairage du bouton reste rouge.
2. Icône I — Marche : le système s'allume et affiche la température.
3. Étape 1 (température de la zone supérieure) : tournez U2 pour régler la température de la zone supérieure. Vers la gauche pour la baisser, vers la droite pour l'augmenter. Plage : 5–18 °C (41–64 °F).
4. Étape 2 (température de la zone inférieure) : tournez U2 pour régler la température de la zone inférieure. Vers la gauche pour la baisser, vers la droite pour l'augmenter. Plage : 5–18 °C (41–64 °F).
5. Étape 3 (luminosité) : tournez U2 pour choisir la luminosité de la LED par paliers : 0 %, 20 %, 40 %, 60 %, 80 %, 100 %.
6. Étape 4 (couleur de la lumière) : tournez U2 pour changer la couleur de la LED. La couleur sélectionnée s'affiche à l'écran.
7. Étape 5 (°C/°F) : tournez U2 pour choisir si la température est affichée en Celsius ou en Fahrenheit.

MÉMOIRE DE TEMPÉRATURE

En cas de coupure de courant, l'appareil mémorise vos réglages. Au retour du courant, il revient à la même température réglée qu'auparavant.

Fonctionnement normal

MESSAGES D'ERREUR

N°	AFFICHAGE À L'ÉCRAN	PROBLÈME	QUE FAIRE
1	Upper zone temperature too low	La température de la zone supérieure est restée trop basse.	Vérifiez la présence de relais défaillants, d'un capteur défectueux ou d'un dysfonctionnement du ventilateur interne. L'alarme peut être réinitialisée temporairement en coupant l'alimentation.
2	Lower zone temperature too low	La température de la zone inférieure est restée trop basse.	Vérifiez la présence de relais défaillants, d'un capteur défectueux ou d'un dysfonctionnement du ventilateur interne. L'alarme peut être réinitialisée temporairement en coupant l'alimentation.
3	Upper zone temperature too high	La température de la zone supérieure est restée trop élevée.	Vérifiez l'absence de fuites dans le système de réfrigération, un capteur défectueux ou un ventilateur interne défaillant. L'alarme peut être réinitialisée temporairement en coupant l'alimentation.
4	Lower zone temperature too high	La température de la zone inférieure est restée trop élevée.	Vérifiez l'absence de fuites dans le système de réfrigération, un capteur défectueux ou un ventilateur interne défaillant. L'alarme peut être réinitialisée temporairement en coupant l'alimentation.
5	Upper zone sensor failure	Défaut du capteur de la zone supérieure.	Vérifiez le câblage du capteur pour détecter un circuit ouvert ou un court-circuit.
6	Lower zone sensor failure	Défaut du capteur de la zone inférieure.	Vérifiez le câblage du capteur pour détecter un circuit ouvert ou un court-circuit.
7	Communication failure	Aucune communication avec la carte principale.	Coupez toute l'alimentation, puis redémarrez l'appareil. Si le défaut persiste, inspectez le câblage de communication entre la carte de commande principale et la carte d'affichage, ou vérifiez la compatibilité du programme.
8	Please close the door	La porte est restée ouverte trop longtemps.	Fermez la porte.

N°	AFFICHAGE À L'ÉCRAN	PROBLÈME	QUE FAIRE
9	Carbon filter expire	Le filtre à charbon n'a peut-être pas été remplacé depuis longtemps.	Le filtre à charbon est arrivé à expiration. Effacez l'alarme par n'importe quelle opération.

BRUITS EN FONCTIONNEMENT

Certains bruits sont tout à fait normaux : un cliquetis ou un gargouillis provient du fluide frigorigène qui circule, et des craquements proviennent de la contraction et de la dilatation des parois intérieures.

COUPURE DE COURANT

La plupart des coupures de courant sont résolues en quelques heures et n'affectent guère la température si vous ouvrez la porte le moins possible. Si le courant doit être coupé longtemps, prenez les mesures nécessaires pour protéger votre vin.

Utilisation et conservation du vin

CHARGEMENT

Le nombre maximal de bouteilles est donné à titre indicatif uniquement et permet de se faire une idée rapide de la taille de l'armoire. L'armoire contient jusqu'à 95 bouteilles, selon la disposition des clayettes et le type de bouteille.

> **REMARQUE**
>
> Lorsque vous prenez du vin dans la rangée supérieure, ne faites pas coulisser la clayette.

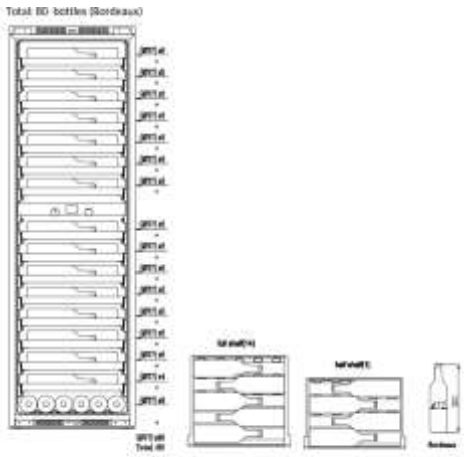

80 bouteilles (Bordeaux)

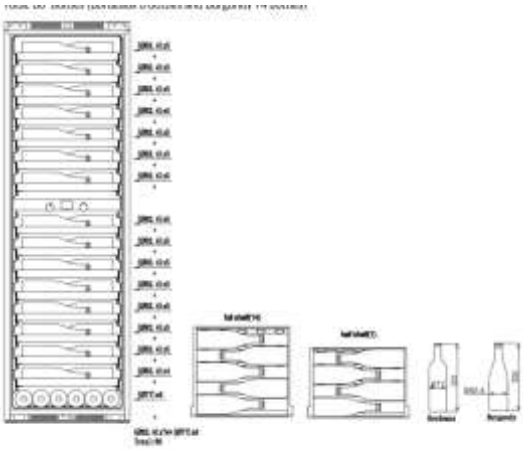

80 bouteilles (6 Bordeaux + 74 Bourgogne)

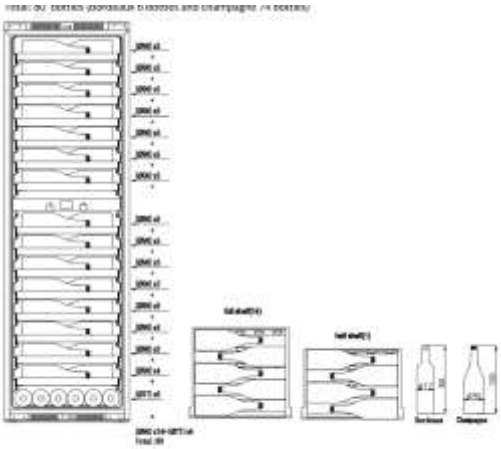

80 bouteilles (6 Bordeaux + 74 Champagne)

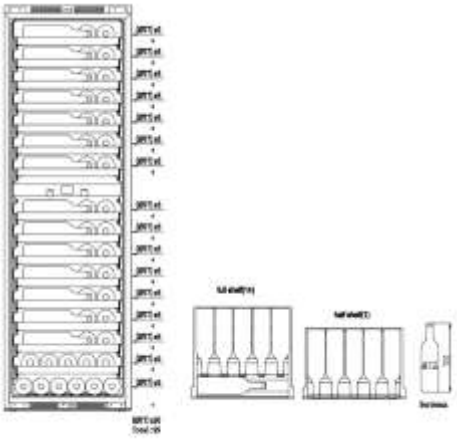

95 bouteilles (Bordeaux)

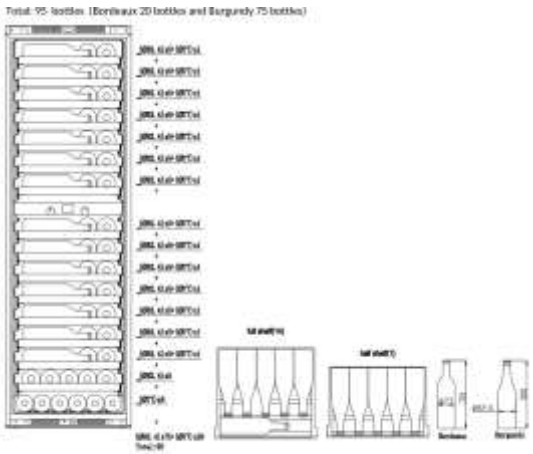

95 bouteilles (20 Bordeaux + 75 Bourgogne)

RÉGLAGES DE TEMPÉRATURE RECOMMANDÉS

TYPE DE VIN	TEMPÉRATURE
Tous types de vins	12–14 °C
Champagne NV, effervescent	6 °C
Champagne, millésimé	10 °C
Blanc sec — Semillon, Sauvignon Blanc	8 °C
Blanc sec — Gewurztraminer, Riesling	10 °C
Blanc sec — Chardonnay	10 °C
Chardonnay millésimé	14 °C

TYPE DE VIN	TEMPÉRATURE
Blanc doux — Sauternes, Monbazillac, vin de glace de vendange tardive	10 °C
Blanc doux — Sauternes millésimé	14 °C
Beaujolais	13 °C
Rouge — Pinot Noir	16 °C
Rouge — Pinot Noir millésimé	20 °C
Rouge — Cabernet, Merlot, etc.	20 °C
Rouge — Grenache, Syrah	16 °C

RETIRER LES CLAYETTES

Maintenez la porte entièrement ouverte lorsque vous sortez les clayettes, afin de ne pas endommager le joint de porte. Retirez d'abord toutes les bouteilles de la clayette.

1. Sortez entièrement la clayette à retirer (fig. A).
2. Tirez la clayette vers vous jusqu'à ce que le cran se libère (fig. B).
3. Tenez le rail de la clayette à deux mains et poussez la clayette horizontalement vers le haut.

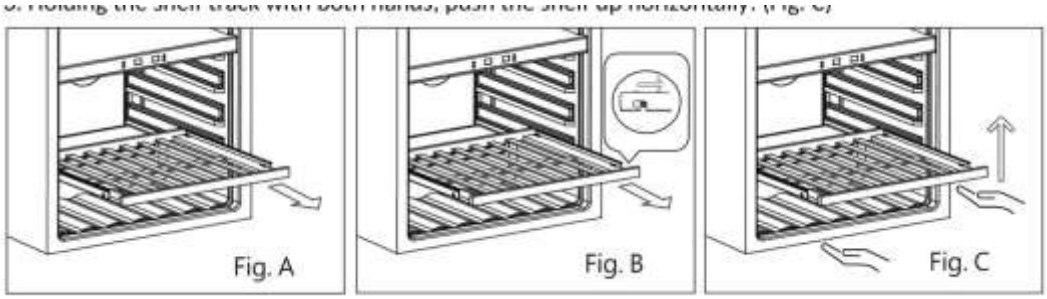

Retrait d'une clayette (fig. A et B)

REMPLACER LE FILTRE À CHARBON

1. Ouvrez la porte et retirez les 2 clayettes supérieures.
2. Tournez le filtre comme sur la fig. A.
3. Alignez le filtre sur les encoches comme sur la fig. B.
4. Retirez le filtre (fig. C).
5. Insérez le nouveau filtre et tournez-le comme sur la fig. A pour le verrouiller.
6. Remettez les clayettes en place.

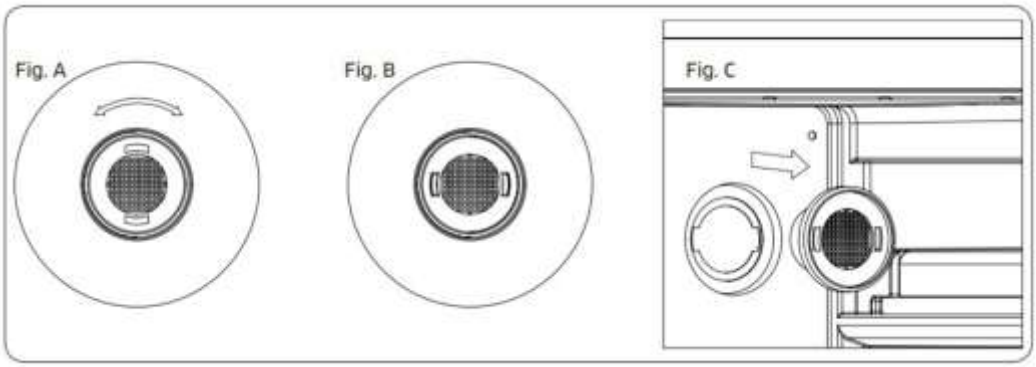

Remplacement du filtre à charbon (fig. A, B et C)

REMARQUE

Le filtre à charbon doit être remplacé tous les 12 mois afin de garantir une qualité d'air optimale à l'intérieur de l'appareil.

Entretien

NETTOYEZ VOTRE CAVE À VIN

- Coupez l'alimentation, débranchez l'appareil et retirez tous les éléments, y compris les clayettes et la grille.
- Lavez les surfaces intérieures à l'eau chaude avec une solution douce, et les clayettes avec un savon doux.
- Essorez l'excès d'eau de l'éponge ou du chiffon lors du nettoyage près des commandes ou des pièces électriques.
- Lavez la carrosserie extérieure à l'eau chaude avec un savon doux. Rincez et essuyez avec un chiffon propre et doux.

VACANCES ET ABSENCES PROLONGÉES

- Courtes absences (moins de trois semaines) : laissez l'appareil fonctionner.
- Si l'appareil ne doit pas servir pendant plusieurs mois : videz-le, éteignez-le, nettoyez et séchez l'intérieur, et laissez la porte entrouverte pour éviter odeurs et moisissures.

DÉPLACER L'APPAREIL

- Retirez tous les éléments et sortez ou fixez les pièces mobiles (par ex. les clayettes).
- Vissez les pieds réglables à fond vers le haut pour éviter de les endommager.
- Scotchez la porte et transportez l'appareil debout. Protégez l'extérieur avec une couverture ou similaire.

ÉCONOMIES D'ÉNERGIE

- Placez l'appareil dans la partie la plus fraîche de la pièce, à l'écart des sources de chaleur et à l'abri de la lumière directe du soleil.

Tous les appareils sont équipés d'un éclairage LED. Si la LED est endommagée, contactez le service après-vente pour la faire remplacer.

Dépannage

Vous pouvez résoudre vous-même de nombreux problèmes courants et vous épargner un appel au service. Essayez les suggestions ci-dessous avant de contacter le centre de service.

PROBLÈME	CAUSE POSSIBLE
La cave à vin ne fonctionne pas	Non branchée · éteinte · disjoncteur déclenché ou fusible grillé.
Pas assez froide	Vérifiez le réglage de température · une pièce chaude nécessite un réglage plus élevé · la porte est ouverte trop souvent ou mal fermée · le joint n'assure pas l'étanchéité.
S'allume et s'éteint fréquemment	Température ambiante élevée · beaucoup de contenu vient d'être ajouté · la porte est ouverte trop souvent ou n'est pas fermée · réglage de température incorrect · joint non étanche.
L'éclairage ne fonctionne pas	Non branchée · disjoncteur/fusible déclenché · ampoule grillée · le bouton d'éclairage est sur OFF.
Vibrations	Vérifiez que l'appareil est de niveau.
Trop de bruit	Le cliquetis/gargouillis du fluide frigorigène est normal · les craquements des parois sont normaux · l'appareil n'est pas de niveau.
La porte ne ferme pas correctement	L'appareil n'est pas de niveau · la porte a été mal inversée · le joint est sale · les clayettes sont mal placées.
Condensation sur la porte	Humidité élevée dans la pièce. Assurez une bonne ventilation dans une pièce sèche ou climatisée.

Italiano

PIM109D-BP · PIM109DK-BP

Introduzione

Grazie per aver scelto una cantinetta per vini Pevino. La tua nuova cantinetta è realizzata per conservare i tuoi vini alla temperatura ideale — in modo semplice, tranquillo e affidabile.

Leggi attentamente questa guida prima di usare la cantinetta e conservala per future consultazioni. Rispetta sempre tutte le regole di sicurezza e le istruzioni. Il tuo modello è PIM109D-BP / PIM109DK-BP.

Istruzioni di sicurezza

AVVERTENZA

Il refrigerante di questo apparecchio è R600a, che è infiammabile. Non collocare oggetti infiammabili o esplosivi all'interno o in prossimità dell'apparecchio e non danneggiare mai il circuito del refrigerante.

Non usare mai una prolunga e non modificare né prolungare mai il cavo di alimentazione.

Attenzione: rischio di incendio — materiale infiammabile.

PRECAUZIONI DI BASE

- Leggi tutte le istruzioni prima di usare la cantinetta e conservale.
- Tieni lo sportello completamente aperto quando estrai i ripiani, per non danneggiare la guarnizione dello sportello.
- Posiziona l'apparecchio in modo che la spina sia sempre accessibile. Non spostare mai l'apparecchio mentre è pieno di vino — il corpo potrebbe deformarsi.
- Installa l'apparecchio in un luogo idoneo, così da non toccare accidentalmente il compressore.
- Collega la cantinetta a una presa correttamente installata e dotata di messa a terra. Non rimuovere mai lo spinotto di terra dal cavo. Non collegarla tramite una prolunga. Per qualsiasi domanda sull'alimentazione o sulla messa a terra, rivolgiti a un elettricista certificato o a un centro di assistenza autorizzato.
- Se il cavo di alimentazione è danneggiato, deve essere sostituito dal produttore, dal suo servizio di assistenza o da una persona con qualifica analoga, per evitare pericoli.
- Mantieni le aperture di ventilazione dell'apparecchio libere da ostruzioni.
- Non usare mezzi meccanici per accelerare lo sbrinamento diversi da quelli raccomandati dal produttore.

- Non usare apparecchi elettrici all'interno dei vani di conservazione, salvo se raccomandati dal produttore.
- Per evitare pericoli dovuti all'instabilità, l'apparecchio deve essere fissato secondo le istruzioni.
- Questo apparecchio non è adatto al congelamento di alimenti.
- Non pulire mai i componenti con liquidi infiammabili e non conservare benzina o altri vapori e liquidi infiammabili nelle vicinanze. I vapori possono creare pericolo di incendio o esplosione.
- Non conservare in questo apparecchio sostanze esplosive come bombolette spray con propellente infiammabile.
- Quando posizioni l'apparecchio, assicurati che il cavo di alimentazione non sia incastrato o danneggiato.
- Non collocare più prese multiple portatili o alimentatori portatili sul retro dell'apparecchio.

BAMBINI E SICUREZZA

- Questo apparecchio può essere usato da bambini di età pari o superiore a 8 anni e da persone con ridotte capacità fisiche, sensoriali o mentali, o prive di esperienza e conoscenza, se sorvegliate o istruite sull'uso sicuro dell'apparecchio.
- I bambini non devono giocare con l'apparecchio. La pulizia e la manutenzione non devono essere effettuate da bambini senza sorveglianza.
- L'intrappolamento e il soffocamento dei bambini non sono problemi del passato. Gli apparecchi dismessi o abbandonati restano pericolosi — anche se dovranno solo 'restare in garage per qualche giorno'.
- Rimuovi lo sportello prima di smaltire un vecchio apparecchio, ma lascia i ripiani al loro posto, così i bambini non possono arrampicarsi facilmente all'interno.

IGIENE E PULIZIA

- Non aprire lo sportello per periodi prolungati — potrebbe causare un notevole aumento della temperatura interna.
- Pulisci regolarmente le superfici che possono venire a contatto con le bottiglie, così come gli scarichi accessibili.
- Se l'apparecchio resta vuoto a lungo, spegnilo, sbrinalo, puliscilo e asciugalo, e lascia lo sportello aperto per evitare la formazione di muffa.
- Pulisci i serbatoi dell'acqua se non sono stati usati per 48 ore e spurga l'eventuale impianto idrico collegato a una rete idrica se non è stata prelevata acqua per 5 giorni.

Questo apparecchio è destinato all'uso domestico e ad applicazioni simili, come cucine per il personale, hotel, bed & breakfast e catering. — Conserva queste istruzioni.

Installazione e collocazione

COME COLLOCARE L'APPARECCHIO

- L'armadio può essere installato in modo integrato ed è destinato esclusivamente alla conservazione del vino.
- Colloca l'armadio su un pavimento abbastanza resistente da sostenerlo quando è completamente carico. Mettilo in bolla utilizzando i piedini regolabili anteriori.
- L'apparecchio utilizza un refrigerante infiammabile: non danneggiare mai le tubazioni di raffreddamento durante il trasporto.
- Tieni l'armadio lontano dalla luce solare diretta e dalle fonti di calore (fornello, radiatore, ecc.). La luce solare può alterare la superficie e il calore aumenta il consumo di energia. Anche temperature ambiente molto basse possono impedire il corretto funzionamento dell'apparecchio.
- Evita i luoghi umidi.

NOTA

Conserva il vino in bottiglie sigillate e non sovraccaricare l'apparecchio.

Apri lo sportello solo quando necessario e non coprire i ripiani con pellicola o altro materiale che impedisca la circolazione dell'aria.

Se l'apparecchio non verrà usato per un periodo prolungato, dopo la pulizia lascia lo sportello leggermente aperto per consentire la circolazione dell'aria.

RICAMBI E DISPONIBILITÀ

- Maniglie dello sportello, cerniere, ripiani e cestelli sono disponibili per almeno 7 anni dopo l'immissione sul mercato dell'ultima unità del modello.
- Le guarnizioni dello sportello sono disponibili per almeno 10 anni dopo l'immissione sul mercato dell'ultima unità del modello.
- Termostati, sensori di temperatura, schede elettroniche e sorgenti luminose sono disponibili per almeno 7 anni dopo l'immissione sul mercato dell'ultima unità del modello.

CLASSE CLIMATICA — TEMPERATURA AMBIENTE

L'apparecchio è progettato per funzionare nell'intervallo di temperatura della classe climatica indicata sulla targhetta.

CLASSE	SIMBOLO	TEMPERATURA AMBIENTE (°C)
Temperata estesa	SN	da +10 a +32
Temperata	N	da +16 a +32
Subtropicale	ST	da +16 a +38

CLASSE	SIMBOLO	TEMPERATURA AMBIENTE (°C)
Tropicale	T	da +16 a +43

INSTALLAZIONE INTEGRATA (PIM109D-BP)

Per l'installazione integrata, mantieni una distanza minima di 5 mm tra il pannello del mobile e l'armadio e assicurati che l'ingresso dell'aria in basso e l'uscita dell'aria in alto rimangano liberi. Le dimensioni riportate di seguito indicano la nicchia e le distanze necessarie.

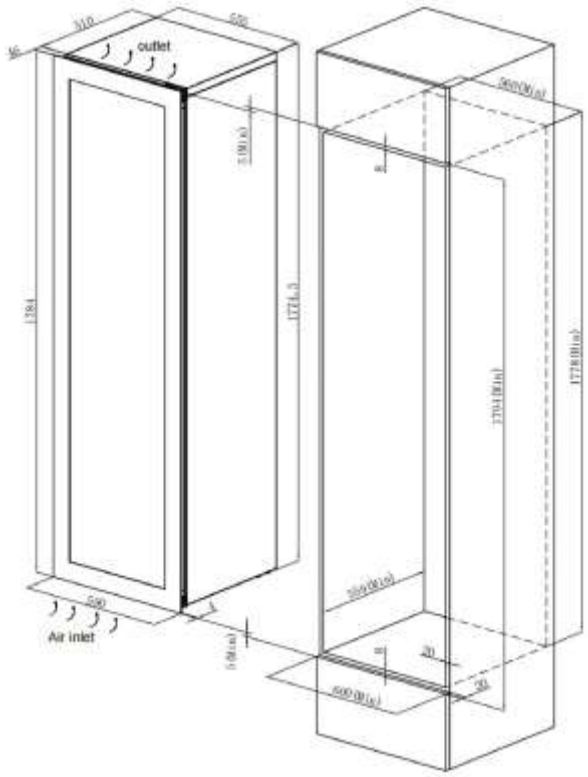

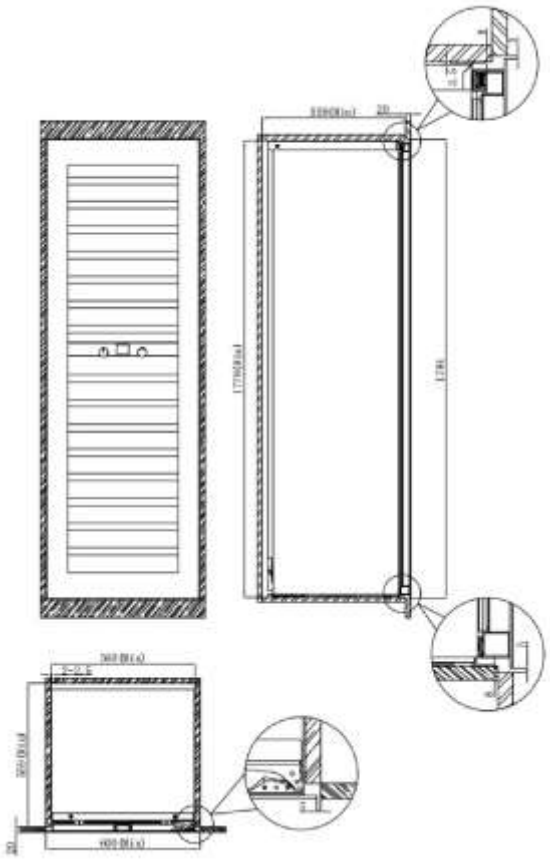

INSTALLAZIONE CON ANTA DA CUCINA (PIM109DK-BP)

Per garantire una ventilazione e prestazioni adeguate, smussa il bordo dell'anta da cucina come mostrato nel disegno, altrimenti la ventilazione potrebbe risultare insufficiente. Mantieni una distanza minima di 5 mm sia tra le ante da cucina superiore e inferiore sia rispetto all'anta da cucina della cantinetta. Una distanza minima di 5 mm tra il pannello e l'armadio deve essere rispettata ovunque.

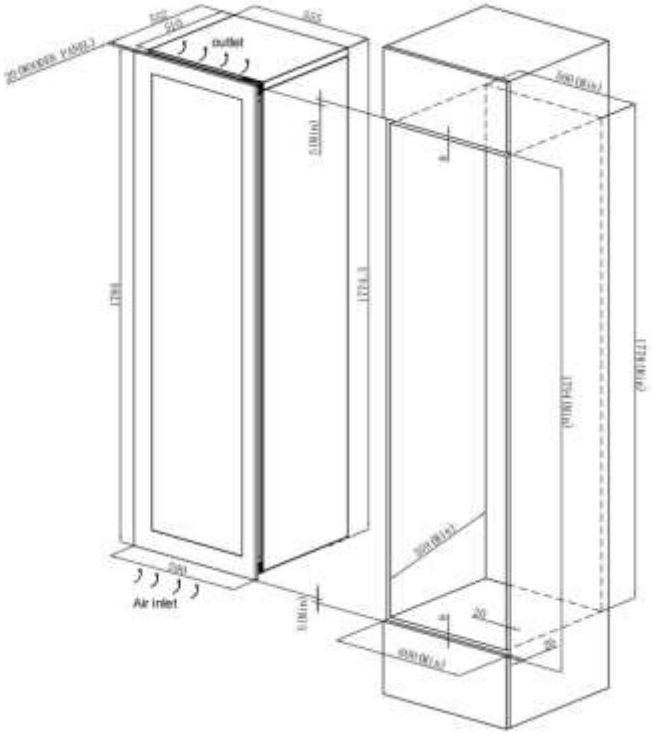
outlet
Air inlet

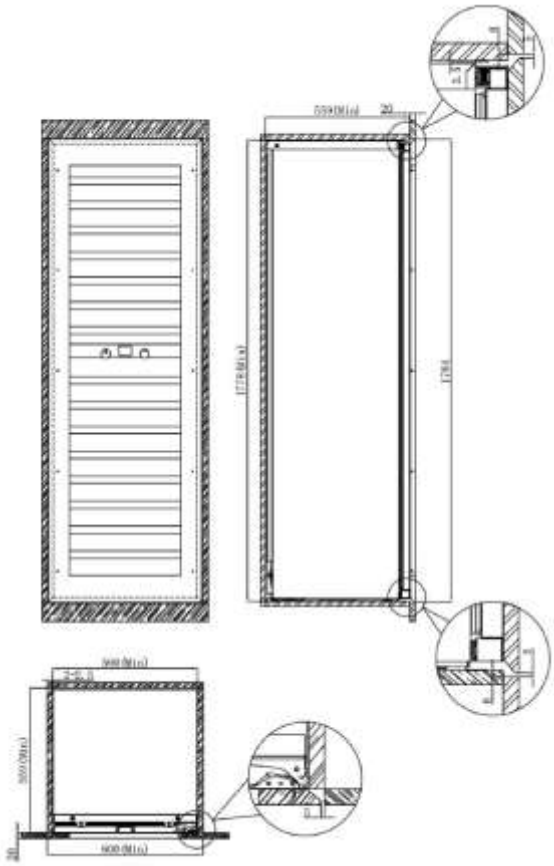

Installazione dell'anta del mobile

Una volta installato l'armadio, monta un telaio per anta del mobile sulla parte anteriore. Può essere realizzato su misura per allinearsi con le altre ante della cucina e deve essere rifinito su entrambi i lati per evitare deformazioni. In alcune installazioni il pannello dell'anta può essere visibile attraverso il vetro quando la porta è aperta. Lo spessore dell'anta non deve superare i 22 mm; un'anta più spessa potrebbe toccare l'anta del mobile adiacente durante l'apertura.

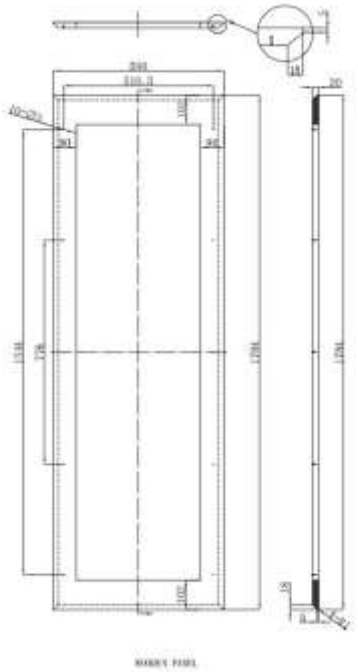

Wooden panel

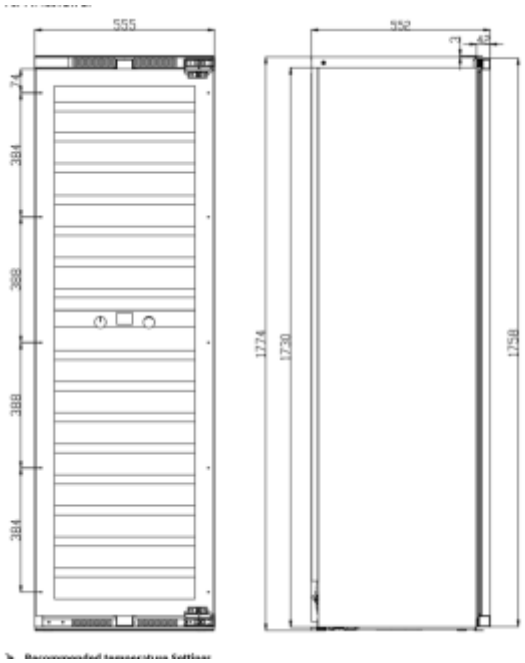

INVERTIRE IL SENSO DI APERTURA DELLO SPORTELLO

Le parti sono numerate come segue: (1) porta (2) copertura decorativa (3) vite (4) chiodo decorativo (5/6) cerniera della porta (7) piastra di pressione della lampada della porta (8) scatola della manopola.

1. Apri la porta. Estrai la copertura decorativa superiore sinistra (2) lungo la tacca sul fondo della copertura, insieme al chiodo decorativo inferiore sinistro (4).
2. Rimuovi tutte le viti (3) dalle cerniere superiore e inferiore, quindi togli la porta.
3. Sposta la piastra di pressione della lampada della porta (7) sul telaio superiore della porta e la scatola della manopola (8) sul telaio inferiore della porta, quindi ruota la porta di 180°.
4. Inserisci le viti negli angoli superiore sinistro e inferiore sinistro dell'armadio, ma non serrarle ancora completamente.
5. Colloca le cerniere della porta su quelle viti, allineale con le asole e serrale in modo che le cerniere siano ben fissate.
6. Infine, inserisci il gancio sinistro della copertura decorativa (2) nell'asola sinistra a destra della copertura dell'uscita dell'aria, spingi il gancio destro nell'asola destra e inserisci il chiodo decorativo (4) nell'angolo inferiore destro dell'armadio.

NOTA

L'inversione della porta deve essere eseguita da due persone insieme.

PIM109D-BP

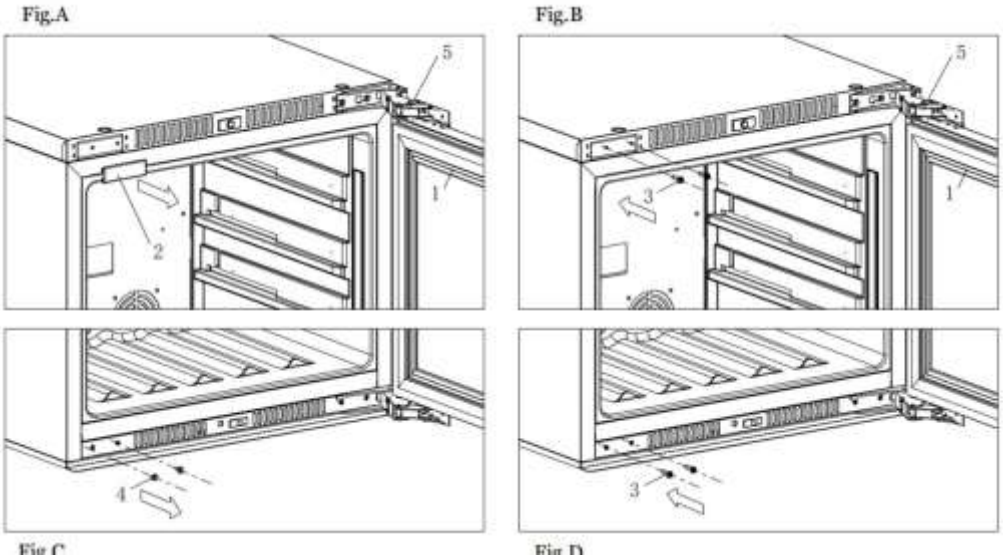

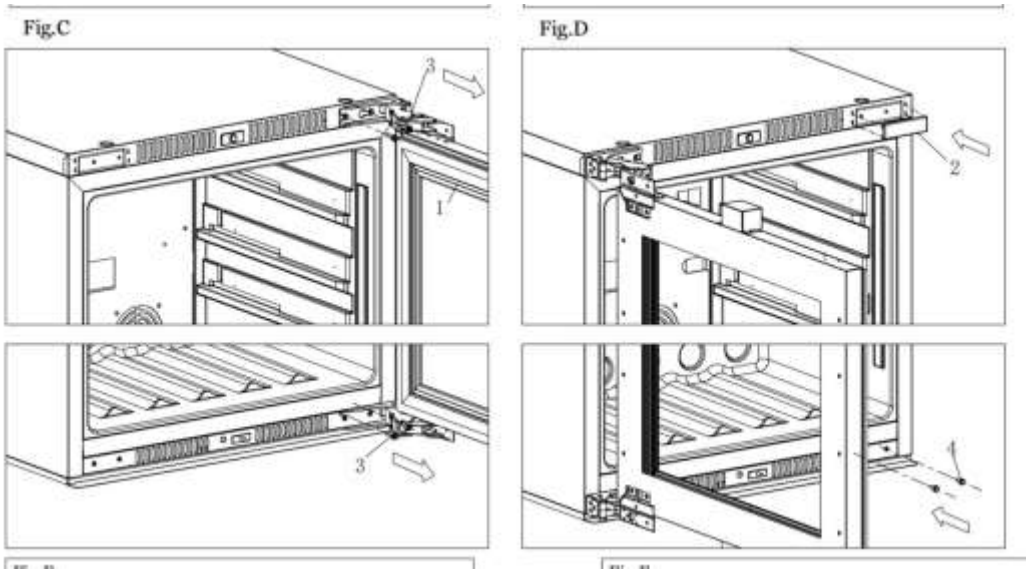

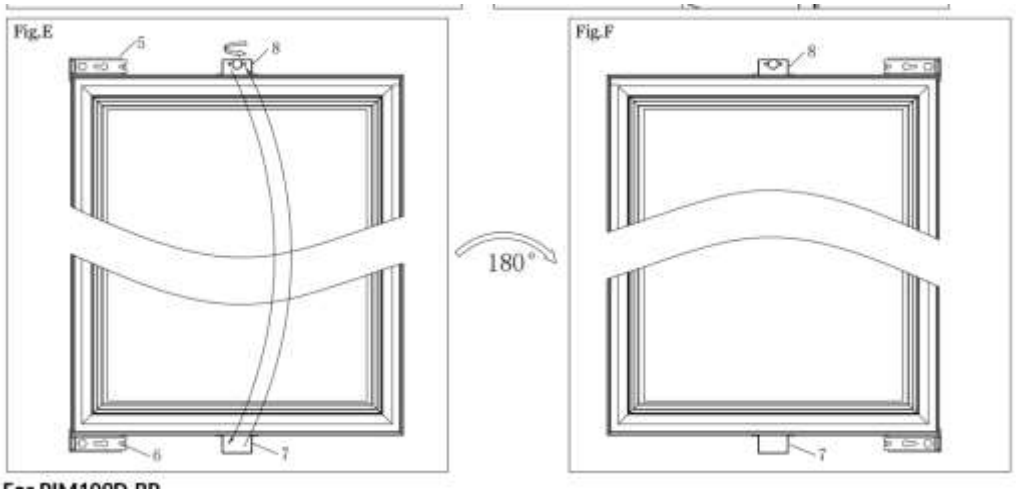

PIM109DK-BP

Fig.A

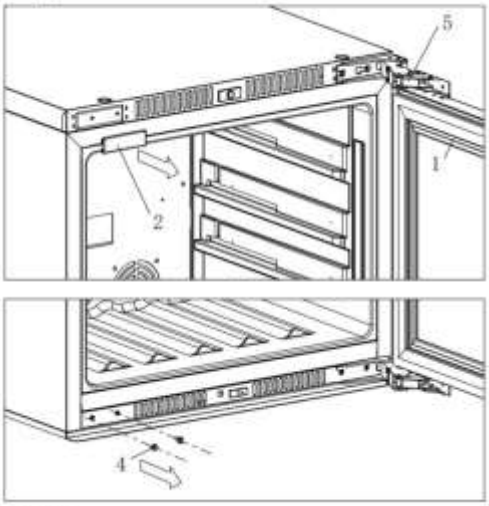

Fig.B

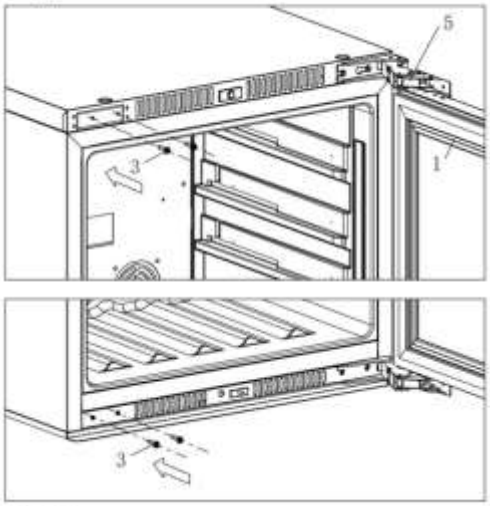

Fig.C

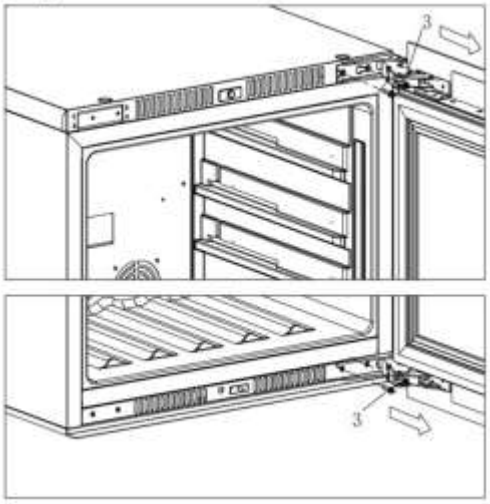

Fig.D

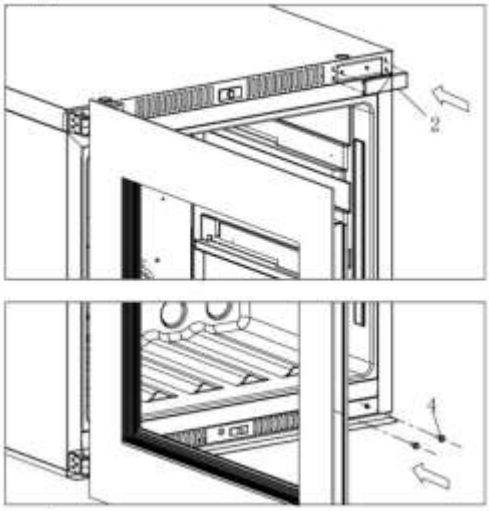

Fig.E

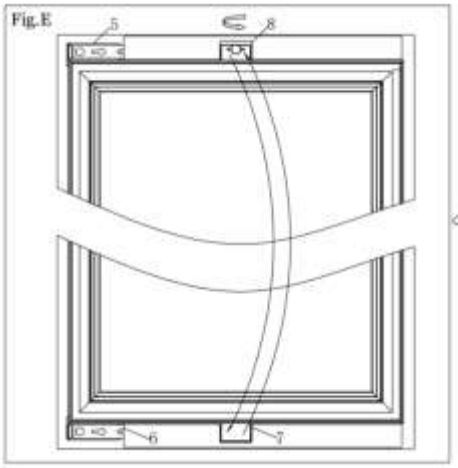

180°

Fig.F

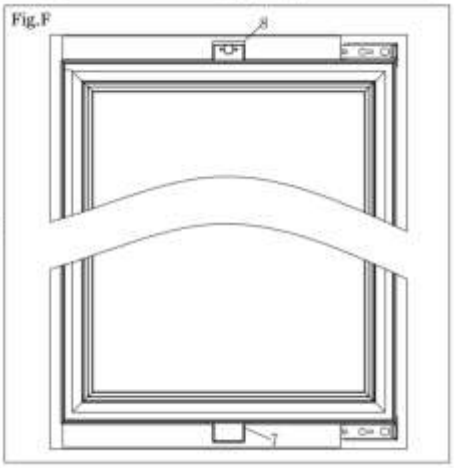

1. door 2. Decorative cover 3 screw 4. decorative nail 5/6. door hinge 7 door lamp press 8. knob box

APERTURA AUTOMATICA DELLA PORTA (PIM109DK-BP)

La porta si apre quando la manopola sulla porta preme l'interruttore sulla parte anteriore dell'armadio. Le vibrazioni durante il trasporto possono modificare la distanza della porta, quindi l'apertura automatica potrebbe diventare troppo sensibile o non funzionare. Con la porta chiusa, controlla lo spazio tra la manopola e l'interruttore e regolalo ruotando la manopola: se la porta si apre da sola dopo l'accensione, o si apre al minimo tocco, la manopola è troppo vicina all'interruttore; se la porta non si apre nemmeno premendo con decisione, la manopola è troppo lontana. Regola a passi di un quarto di giro: ruota a sinistra per far sporgere la manopola dal telaio della porta, ruota a destra per ritrarla.

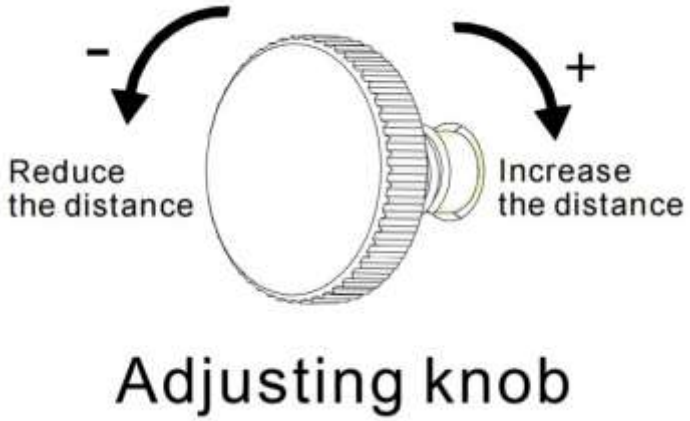

Adjusting knob

Prima del primo utilizzo

- Rimuovi tutto l'imballaggio esterno e interno.
- Lascia l'apparecchio in posizione verticale per circa 2 ore prima di collegarlo. Ciò riduce il rischio di malfunzionamento del sistema di raffreddamento dopo il trasporto.
- Pulisci le superfici interne con acqua tiepida e un panno morbido.
- Scegli un centro di smaltimento autorizzato quando l'apparecchio dovrà essere smaltito.

Funzionamento

Colloca la cantinetta dove la temperatura ambiente è inferiore a 35 °C. Se è superiore, le prestazioni possono risentirne e la temperatura impostata potrebbe non essere raggiunta.

PANNELLO DI CONTROLLO

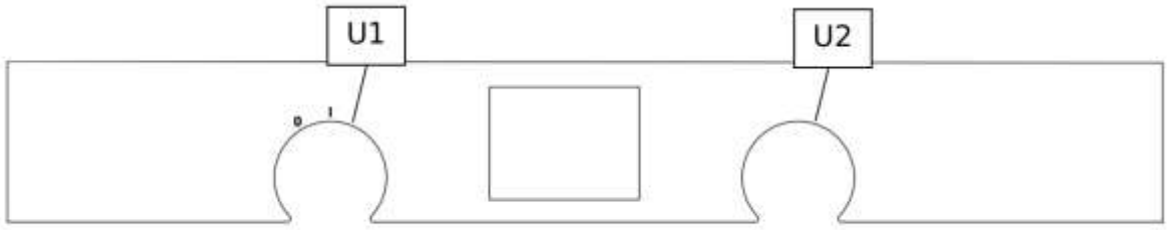

Pannello di controllo con le manopole U1 e U2

Questo modello ha due zone. Sia il comparto superiore sia quello inferiore possono essere impostati da 5 °C a 18 °C. U1 è la manopola delle funzioni con sette posizioni, dall'Icona 0 verso destra. U2 regola la funzione selezionata con U1.

1. Icona 0 — Off: il sistema si spegne e il display si disattiva. La retroilluminazione della manopola rimane rossa.
2. Icona I — On: il sistema si accende e mostra la temperatura.
3. Passo 1 (temperatura zona superiore): ruota U2 per impostare la temperatura della zona superiore. A sinistra la diminuisci, a destra la aumenti. Intervallo 5–18 °C (41–64 °F).
4. Passo 2 (temperatura zona inferiore): ruota U2 per impostare la temperatura della zona inferiore. A sinistra la diminuisci, a destra la aumenti. Intervallo 5–18 °C (41–64 °F).
5. Passo 3 (luminosità): ruota U2 per scegliere la luminosità del LED a passi: 0 %, 20 %, 40 %, 60 %, 80 %, 100 %.
6. Passo 4 (colore della luce): ruota U2 per cambiare il colore del LED. Il colore selezionato viene mostrato sullo schermo.
7. Passo 5 (°C/°F): ruota U2 per scegliere se la temperatura viene visualizzata in Celsius o Fahrenheit.

MEMORIA DI TEMPERATURA

In caso di interruzione di corrente, l'apparecchio ricorda le impostazioni. Al ritorno della corrente torna alla stessa temperatura impostata in precedenza.

Funzionamento normale

MESSAGGI DI ERRORE

N.	VISUALIZZAZIONE A SCHERMO	PROBLEMA	COSA FARE
1	Upper zone temperature too low	La temperatura della zona superiore è rimasta troppo bassa.	Verifica la presenza di relè guasti, di un sensore difettoso o di un malfunzionamento della ventola interna. L'allarme può essere temporaneamente reimpostato interrompendo l'alimentazione.
2	Lower zone temperature too low	La temperatura della zona inferiore è rimasta troppo bassa.	Verifica la presenza di relè guasti, di un sensore difettoso o di un malfunzionamento della ventola interna. L'allarme può essere temporaneamente reimpostato interrompendo l'alimentazione.
3	Upper zone temperature too high	La temperatura della zona superiore è rimasta troppo alta.	Verifica la presenza di perdite nel sistema di refrigerazione, di un sensore difettoso o di una ventola interna difettosa. L'allarme può essere temporaneamente reimpostato interrompendo l'alimentazione.
4	Lower zone temperature too high	La temperatura della zona inferiore è rimasta troppo alta.	Verifica la presenza di perdite nel sistema di refrigerazione, di un sensore difettoso o di una ventola interna difettosa. L'allarme può essere temporaneamente reimpostato interrompendo l'alimentazione.
5	Upper zone sensor failure	Guasto del sensore della zona superiore.	Verifica il cablaggio del sensore per individuare un circuito aperto o un cortocircuito.
6	Lower zone sensor failure	Guasto del sensore della zona inferiore.	Verifica il cablaggio del sensore per individuare un circuito aperto o un cortocircuito.
7	Communication failure	Nessuna comunicazione con la scheda principale.	Interrompi tutta l'alimentazione, quindi riavvia l'unità. Se il guasto persiste, ispeziona il cablaggio di comunicazione tra la scheda di controllo principale e la scheda del display, oppure verifica la compatibilità del programma.

N.	VISUALIZZAZIONE A SCHERMO	PROBLEMA	COSA FARE
8	Please close the door	Lo sportello è rimasto aperto troppo a lungo.	Chiudi la porta.
9	Carbon filter expire	Il filtro a carbone potrebbe non essere stato sostituito da tempo.	Il filtro a carbone è scaduto. Cancella l'allarme con una qualsiasi operazione.

RUMORI DURANTE IL FUNZIONAMENTO

Alcuni rumori sono del tutto normali: un rumore di sferragliamento o gorgoglio proviene dal refrigerante che scorre, e scricchiolii sono causati dalla contrazione e dilatazione delle pareti interne.

INTERRUZIONE DI CORRENTE

La maggior parte delle interruzioni di corrente si risolve in poche ore e non influisce sensibilmente sulla temperatura se apri lo sportello il meno possibile. Se la corrente resterà interrotta a lungo, adotta le misure necessarie per proteggere il vino.

Uso e conservazione del vino

CARICAMENTO

Il numero massimo di bottiglie è solo indicativo e dà una rapida idea delle dimensioni dell'armadio. L'armadio contiene fino a 95 bottiglie, a seconda della disposizione dei ripiani e del tipo di bottiglia.

> **NOTA**
>
> Quando prendi il vino dallo strato superiore, non estrarre il ripiano.

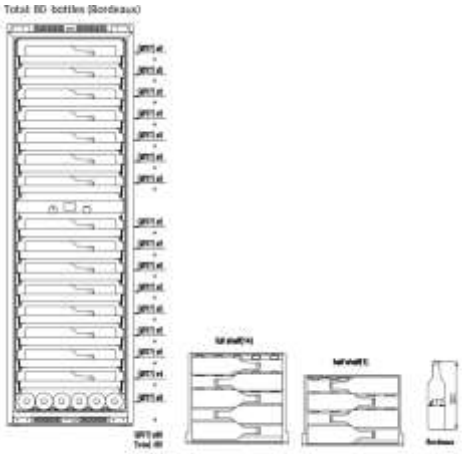

80 bottiglie (Bordeaux)

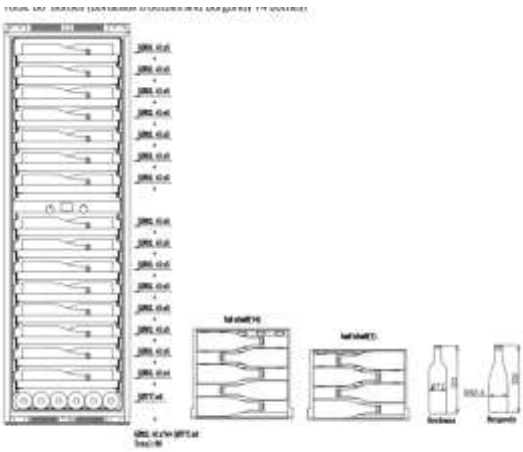

80 bottiglie (6 Bordeaux + 74 Borgogna)

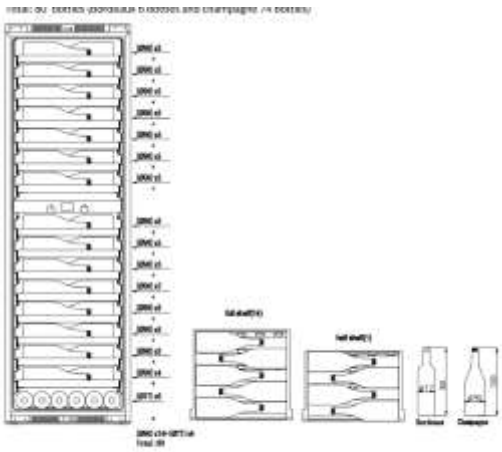

80 bottiglie (6 Bordeaux + 74 Champagne)

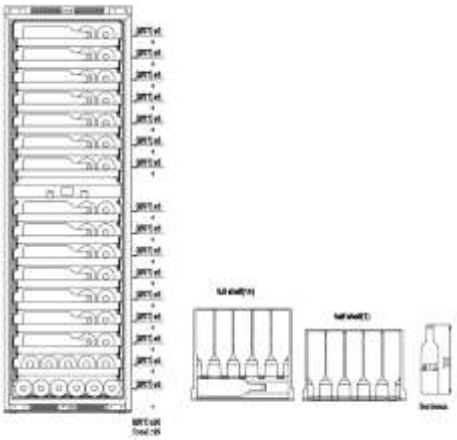

95 bottiglie (Bordeaux)

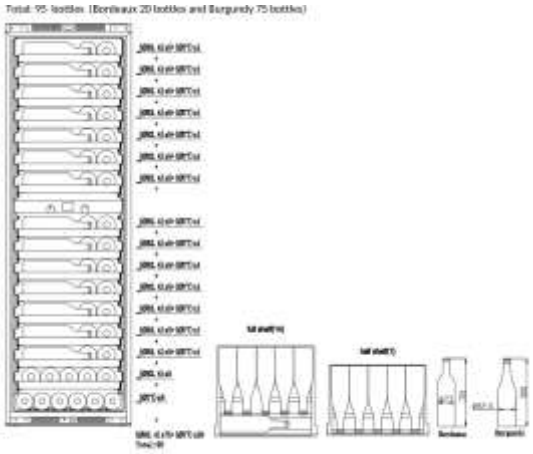

95 bottiglie (20 Bordeaux + 75 Borgogna)

IMPOSTAZIONI DI TEMPERATURA CONSIGLIATE

TIPO DI VINO	TEMPERATURA
Tutti i tipi di vino	12–14 °C
Champagne NV, spumante	6 °C
Champagne, millesimato	10 °C
Bianco secco — Semillon, Sauvignon Blanc	8 °C
Bianco secco — Gewürztraminer, Riesling	10 °C
Bianco secco — Chardonnay	10 °C

TIPO DI VINO	TEMPERATURA
Chardonnay millesimato	14 °C
Bianco dolce — Sauternes, Monbazillac, vino di ghiaccio da vendemmia tardiva	10 °C
Bianco dolce — Sauternes millesimato	14 °C
Beaujolais	13 °C
Rosso — Pinot Noir	16 °C
Rosso — Pinot Noir millesimato	20 °C
Rosso — Cabernet, Merlot, ecc.	20 °C
Rosso — Grenache, Syrah	16 °C

RIMUOVERE I RIPIANI

Tieni lo sportello completamente aperto quando estrai i ripiani, per non danneggiare la guarnizione. Rimuovi prima tutte le bottiglie dal ripiano.

1. Estrai completamente il ripiano da rimuovere (fig. A).
2. Tira il ripiano verso di te finché il fermo non si sblocca (fig. B).
3. Tieni la guida del ripiano con entrambe le mani e spingi il ripiano orizzontalmente verso l'alto.

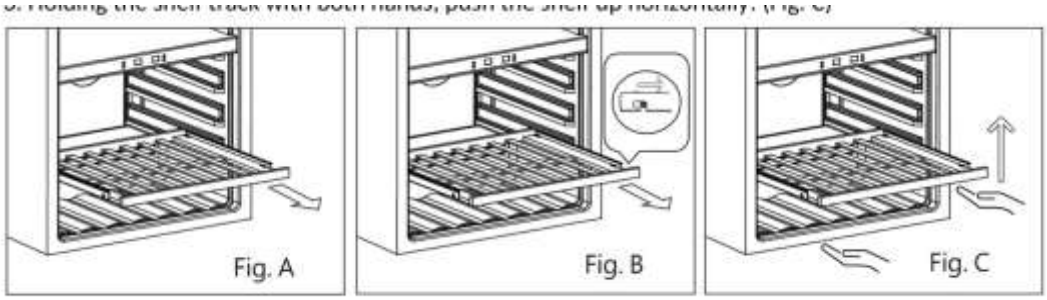

Rimozione di un ripiano (fig. A e B)

SOSTITUIRE IL FILTRO A CARBONE

1. Apri lo sportello e rimuovi i 2 ripiani superiori.
2. Ruota il filtro come in fig. A.
3. Allinea il filtro con le tacche come in fig. B.
4. Estrai il filtro (fig. C).
5. Inserisci il nuovo filtro e ruotalo come in fig. A per bloccarlo in posizione.
6. Rimetti i ripiani.

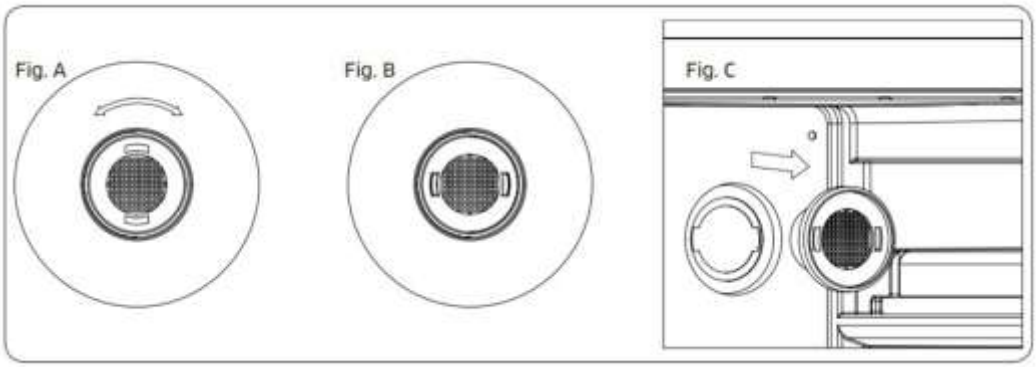

Sostituzione del filtro a carbone (fig. A, B e C)

NOTA

Il filtro a carbone deve essere sostituito ogni 12 mesi per garantire una qualità dell'aria ottimale all'interno dell'apparecchio.

Manutenzione

PULISCI LA TUA CANTINETTA

- Spegni l'alimentazione, stacca la spina e rimuovi tutti gli oggetti, compresi ripiani e griglia.
- Lava le superfici interne con acqua calda e una soluzione delicata, e i ripiani con sapone delicato.
- Strizza l'acqua in eccesso dalla spugna o dal panno quando pulisci vicino ai comandi o alle parti elettriche.
- Lava il corpo esterno con acqua calda e sapone delicato. Risciacqua e asciuga con un panno pulito e morbido.

VACANZE E PAUSE PROLUNGATE

- Brevi assenze (meno di tre settimane): lascia l'apparecchio in funzione.
- Se l'apparecchio non verrà usato per diversi mesi: svuotalo, spegnilo, pulisci e asciuga l'interno, e lascia lo sportello socchiuso per evitare odori e muffa.

SPOSTARE L'APPARECCHIO

- Rimuovi tutti gli oggetti ed estrai o fissa le parti mobili (ad es. i ripiani).
- Avvita completamente verso l'alto i piedini regolabili per evitare danni.
- Fissa lo sportello con nastro e trasporta l'apparecchio in verticale. Proteggi l'esterno con una coperta o simile.

RISPARMIO ENERGETICO

- Colloca l'apparecchio nella zona più fresca della stanza, lontano da fonti di calore e al riparo dalla luce diretta del sole.

Tutti gli apparecchi sono dotati di illuminazione a LED. Se la luce LED è danneggiata, contatta l'assistenza post-vendita per la sostituzione.

Risoluzione dei problemi

Molti problemi comuni puoi risolverli da solo, risparmiando una chiamata all'assistenza. Prova i suggerimenti seguenti prima di contattare il centro assistenza.

PROBLEMA	POSSIBILE CAUSA
La cantinetta non funziona	Non collegata · spenta · interruttore scattato o fusibile bruciato.
Non abbastanza fredda	Controlla l'impostazione della temperatura · un ambiente caldo richiede un'impostazione più alta · lo sportello viene aperto troppo spesso o non è chiuso del tutto · la guarnizione non tiene.
Si accende e si spegne di frequente	Temperatura ambiente elevata · molto contenuto appena aggiunto · lo sportello viene aperto troppo spesso o non è chiuso · impostazione della temperatura errata · guarnizione non a tenuta.
La luce non funziona	Non collegata · interruttore/fusibile scattato · lampadina bruciata · il pulsante luce è su OFF.
Vibrazioni	Verifica che l'apparecchio sia in bolla.
Troppo rumore	Sferragliamento/gorgoglio del refrigerante è normale · scricchiolii delle pareti sono normali · l'apparecchio non è in bolla.
Lo sportello non chiude bene	L'apparecchio non è in bolla · lo sportello è stato invertito male · la guarnizione è sporca · i ripiani sono fuori posizione.
Condensa sullo sportello	Umidità elevata nell'ambiente. Assicura una buona ventilazione in una stanza asciutta o climatizzata.

Español

PIM109D-BP · PIM109DK-BP

Introducción

Gracias por elegir una vinoteca Pevino. Tu nueva vinoteca está hecha para conservar tus vinos a la temperatura exacta — de forma sencilla, serena y fiable.

Lee esta guía con atención antes de usar la vinoteca y consérvala para futuras consultas. Sigue siempre todas las normas de seguridad y las instrucciones. Tu modelo es el PIM109D-BP / PIM109DK-BP.

Instrucciones de seguridad

ADVERTENCIA

El refrigerante de este aparato es R600a, que es inflamable. No coloques objetos inflamables ni explosivos dentro o cerca del aparato y no dañes nunca el circuito de refrigerante.

No uses nunca un alargador y no modifiques ni prolongues nunca el cable de alimentación.

Advertencia: riesgo de incendio — material inflamable.

PRECAUCIONES BÁSICAS

- Lee todas las instrucciones antes de usar la vinoteca y consérvalas.
- Mantén la puerta completamente abierta al extraer las baldas, para no dañar la junta de la puerta.
- Coloca el aparato de modo que el enchufe esté siempre accesible. No muevas nunca el aparato mientras esté lleno de vino — la carrocería podría deformarse.
- Instala el aparato en un lugar adecuado para no tocar el compresor por accidente.
- Conecta la vinoteca a una toma correctamente instalada y con conexión a tierra. No retires nunca la clavija de tierra del cable. No la conectes mediante un alargador. Cualquier duda sobre la alimentación eléctrica o la toma de tierra debe dirigirse a un electricista certificado o a un centro de servicio autorizado.
- Si el cable de alimentación está dañado, debe ser sustituido por el fabricante, su servicio técnico o una persona con cualificación similar para evitar peligros.
- Mantén las aberturas de ventilación del aparato libres de obstrucciones.
- No uses medios mecánicos para acelerar el descongelado distintos de los recomendados por el fabricante.

- No uses aparatos eléctricos dentro de los compartimentos de conservación, salvo que lo recomiende el fabricante.
- Para evitar peligros por inestabilidad, el aparato debe fijarse conforme a las instrucciones.
- Este aparato no es apto para congelar alimentos.
- No limpies nunca las piezas con líquidos inflamables y no almacenes gasolina ni otros vapores y líquidos inflamables cerca. Los vapores pueden provocar riesgo de incendio o explosión.
- No almacenes sustancias explosivas como aerosoles con propelente inflamable en este aparato.
- Al colocar el aparato, asegúrate de que el cable de alimentación no quede atrapado ni dañado.
- No coloques varias tomas de corriente portátiles ni fuentes de alimentación portátiles en la parte trasera del aparato.

NIÑOS Y SEGURIDAD

- Este aparato pueden usarlo niños a partir de 8 años y personas con capacidades físicas, sensoriales o mentales reducidas, o sin experiencia ni conocimiento, si están supervisadas o han recibido instrucciones sobre el uso seguro del aparato.
- Los niños no deben jugar con el aparato. La limpieza y el mantenimiento no deben realizarlos niños sin supervisión.
- El atrapamiento y la asfixia de niños no son problemas del pasado. Los aparatos desechados o abandonados siguen siendo peligrosos — aunque solo vayan a «estar unos días en el garaje».
- Retira la puerta antes de desechar un aparato antiguo, pero deja las baldas en su sitio para que los niños no puedan trepar fácilmente dentro.

HIGIENE Y LIMPIEZA

- No abras la puerta durante periodos prolongados — puede provocar un aumento considerable de la temperatura interior.
- Limpia con regularidad las superficies que puedan entrar en contacto con las botellas, así como los desagües accesibles.
- Si el aparato queda vacío mucho tiempo, apágalo, descongélalo, límpialo y sécalo, y deja la puerta abierta para evitar la formación de moho.
- Limpia los depósitos de agua si no se han usado durante 48 horas y purga cualquier sistema de agua conectado a un suministro si no se ha extraído agua durante 5 días.

Este aparato está destinado a uso doméstico y aplicaciones similares, como cocinas de personal, hoteles, alojamientos con desayuno y catering. — Conserva estas instrucciones.

Instalación y colocación

CÓMO COLOCAR EL APARATO

- El armario se puede instalar integrado y está destinado exclusivamente al almacenamiento de vino.
- Coloca el armario sobre un suelo lo suficientemente resistente como para soportarlo cuando esté completamente cargado. Nivélalo mediante las patas delanteras regulables.
- El aparato utiliza un refrigerante inflamable: no dañes nunca las tuberías de refrigeración durante el transporte.
- Mantén el armario alejado de la luz solar directa y de las fuentes de calor (cocina, radiador, etc.). La luz solar puede afectar a la superficie, y el calor aumenta el consumo eléctrico. Las temperaturas ambiente muy bajas también pueden impedir que el aparato funcione correctamente.
- Evita los lugares húmedos.

NOTA

Conserva el vino en botellas cerradas y no sobrecargues el aparato.

Abre la puerta solo cuando sea necesario y no cubras las baldas con papel de aluminio ni con nada que impida la circulación del aire.

Si el aparato no se va a usar durante un periodo prolongado, tras la limpieza deja la puerta ligeramente abierta para permitir la circulación del aire.

PIEZAS DE REPUESTO Y DISPONIBILIDAD

- Las manijas de la puerta, bisagras, baldas y cestas están disponibles durante al menos 7 años tras la comercialización de la última unidad del modelo.
- Las juntas de la puerta están disponibles durante al menos 10 años tras la comercialización de la última unidad del modelo.
- Los termostatos, sensores de temperatura, placas de circuito impreso y fuentes de luz están disponibles durante al menos 7 años tras la comercialización de la última unidad del modelo.

CLASE CLIMÁTICA — TEMPERATURA AMBIENTE

El aparato está diseñado para funcionar dentro del rango de temperatura de la clase climática indicada en la placa de características.

CLASE	SÍMBOLO	TEMPERATURA AMBIENTE (°C)
Templada extendida	SN	+10 a +32
Templada	N	+16 a +32

CLASE	SÍMBOLO	TEMPERATURA AMBIENTE (°C)
Subtropical	ST	+16 a +38
Tropical	T	+16 a +43

INSTALACIÓN INTEGRADA (PIM109D-BP)

Para la instalación integrada, mantén una separación mínima de 5 mm entre el panel del mueble y el armario, y asegúrate de que la entrada de aire en la parte inferior y la salida de aire en la parte superior permanezcan despejadas. Las dimensions que figuran a continuación muestran el hueco y las holguras necesarias.

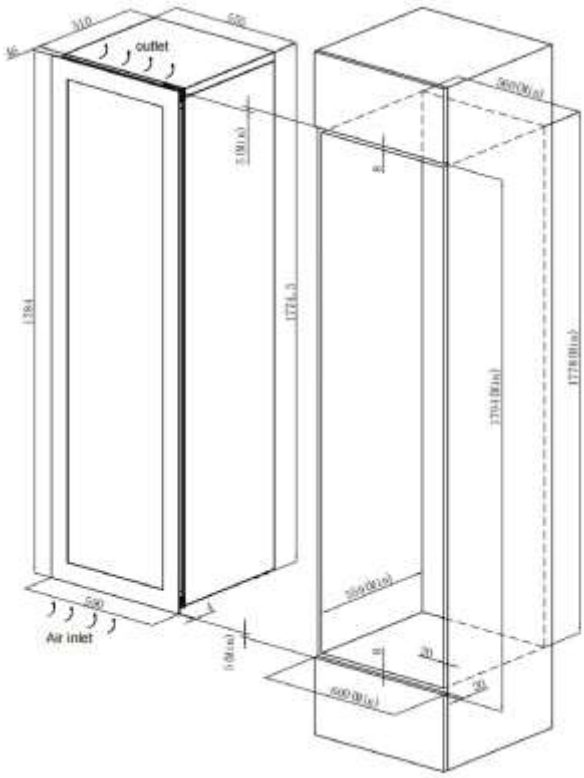

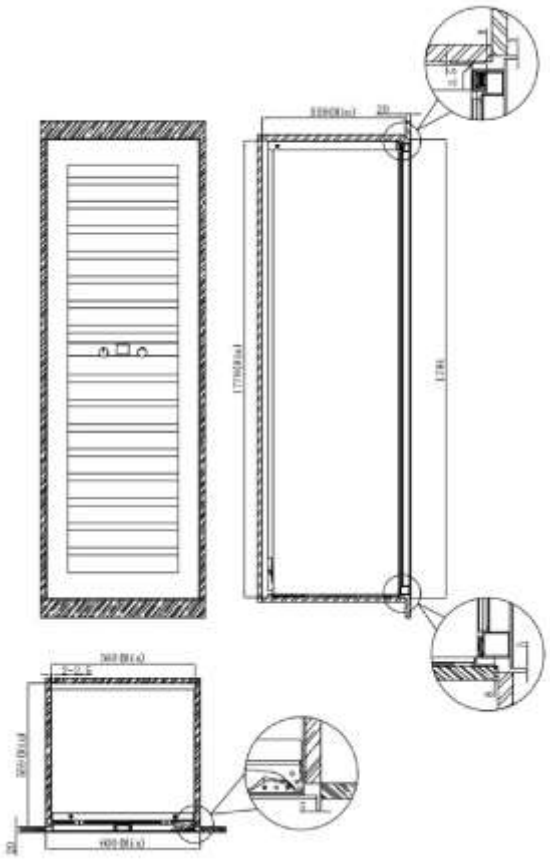

INSTALACIÓN DE LA PUERTA DE COCINA (PIM109DK-BP)

Para garantizar una ventilación y un rendimiento adecuados, achaflana el borde de la puerta de cocina como se muestra en el dibujo; de lo contrario, la ventilación puede ser insuficiente. Mantén una separación mínima de 5 mm tanto entre las puertas de cocina superior e inferior como con la puerta de cocina de la vinoteca. En todo momento se aplica una separación mínima de 5 mm entre el panel y el armario.

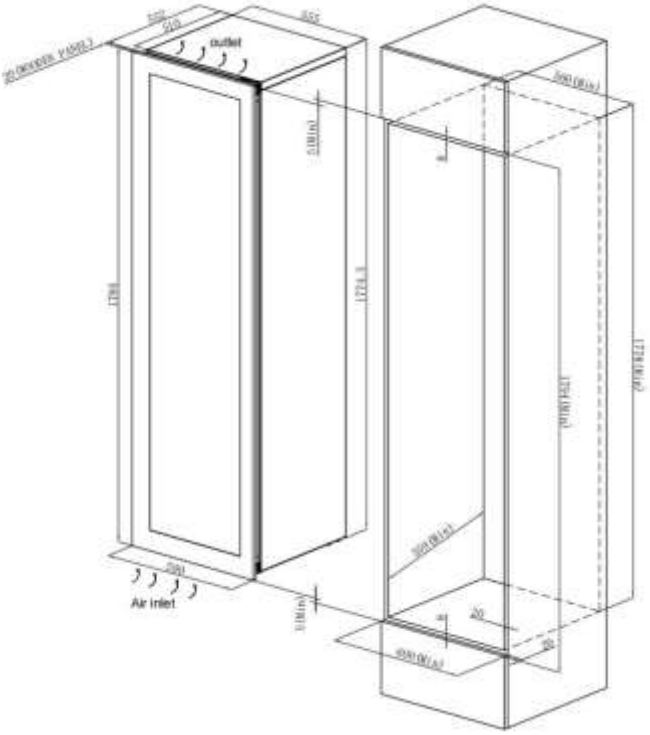
outlet
Air inlet

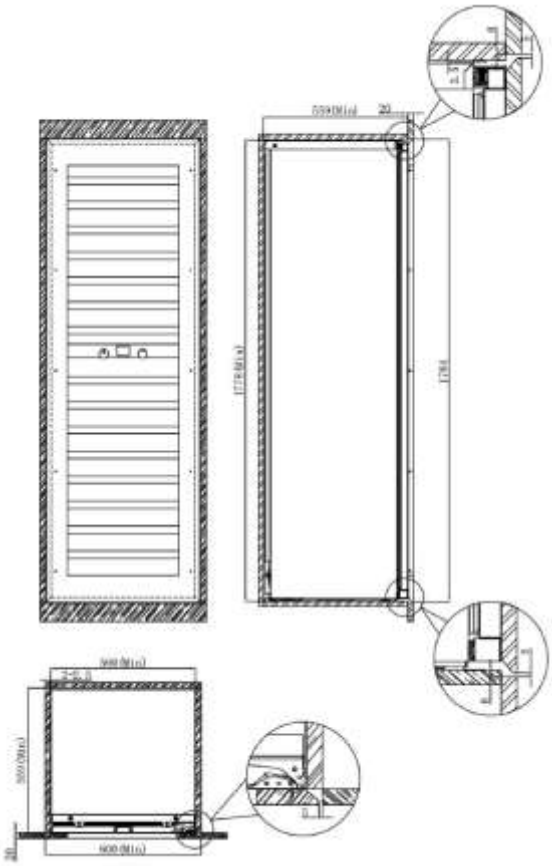

Instalación de la puerta del mueble

Una vez instalado el armario, coloca un marco de puerta de mueble en la parte frontal. Se puede fabricar a medida para que quede alineado con las demás puertas de tu cocina y debe estar acabado por ambos lados para evitar que se deforme. En algunas instalaciones, el panel de la puerta puede verse a través del cristal cuando la puerta está abierta. El grosor de la puerta no debe superar los 22 mm; una puerta más gruesa podría rozar con la puerta del mueble adyacente al abrirse.

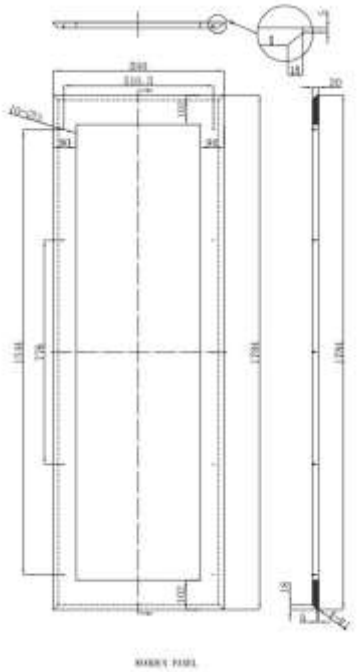

Wooden panel

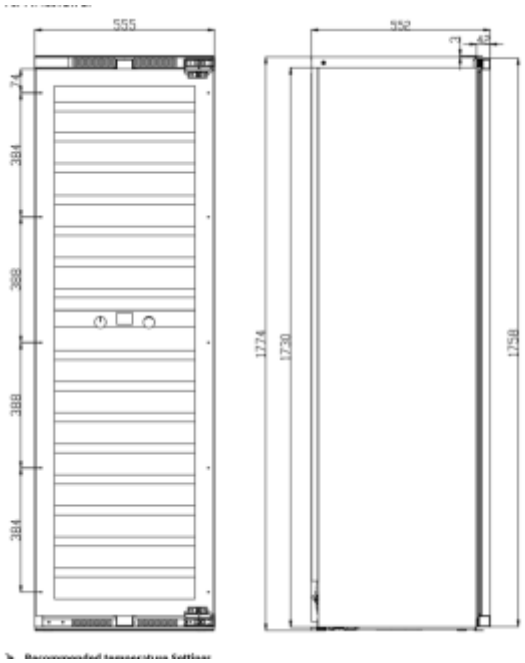

INVERTIR EL SENTIDO DE APERTURA DE LA PUERTA

Las piezas están numeradas de la siguiente manera: (1) puerta (2) cubierta decorativa (3) tornillo (4) clavo decorativo (5/6) bisagra de la puerta (7) placa de presión de la lámpara de la puerta (8) caja del mando.

1. Abre la puerta. Extrae la cubierta decorativa superior izquierda (2) a lo largo de la muesca situada en la parte inferior de la cubierta, junto con el clavo decorativo inferior izquierdo (4).
2. Retira todos los tornillos (3) de las bisagras superior e inferior y, a continuación, extrae la puerta.
3. Desplaza la placa de presión de la lámpara de la puerta (7) al marco superior de la puerta y la caja del mando (8) al marco inferior de la puerta, luego gira la puerta 180°.
4. Coloca los tornillos en las esquinas superior izquierda e inferior izquierda del armario, pero no los aprietes del todo todavía.
5. Coloca las bisagras de la puerta sobre esos tornillos, alinéalas con las ranuras y aprieta hasta que las bisagras queden firmes.
6. Por último, introduce el gancho izquierdo de la cubierta decorativa (2) en la ranura izquierda situada a la derecha de la cubierta de salida de aire, empuja el gancho derecho en la ranura derecha y coloca el clavo decorativo (4) en la esquina inferior derecha del armario.

NOTA

La inversión de la puerta debe ser realizada por dos personas conjuntamente.

PIM109D-BP

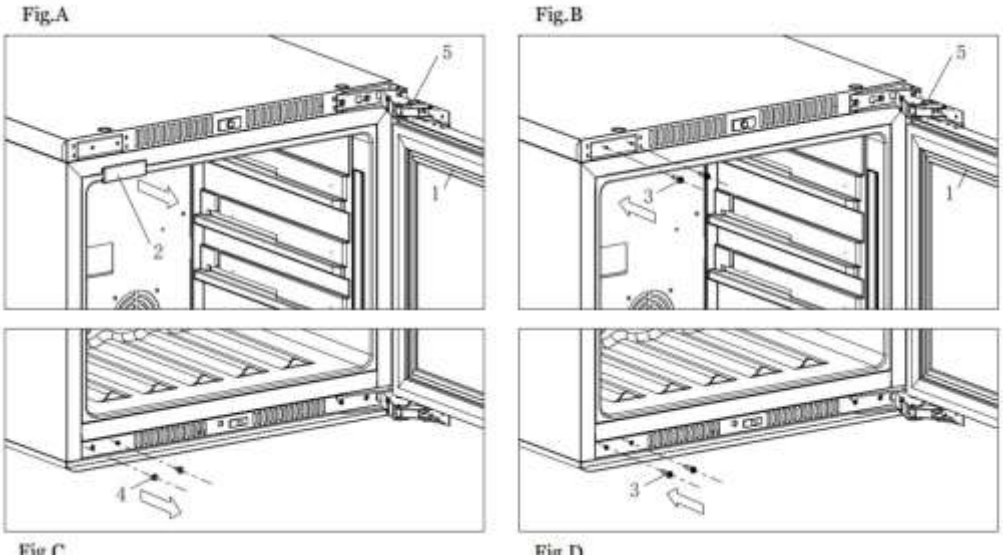

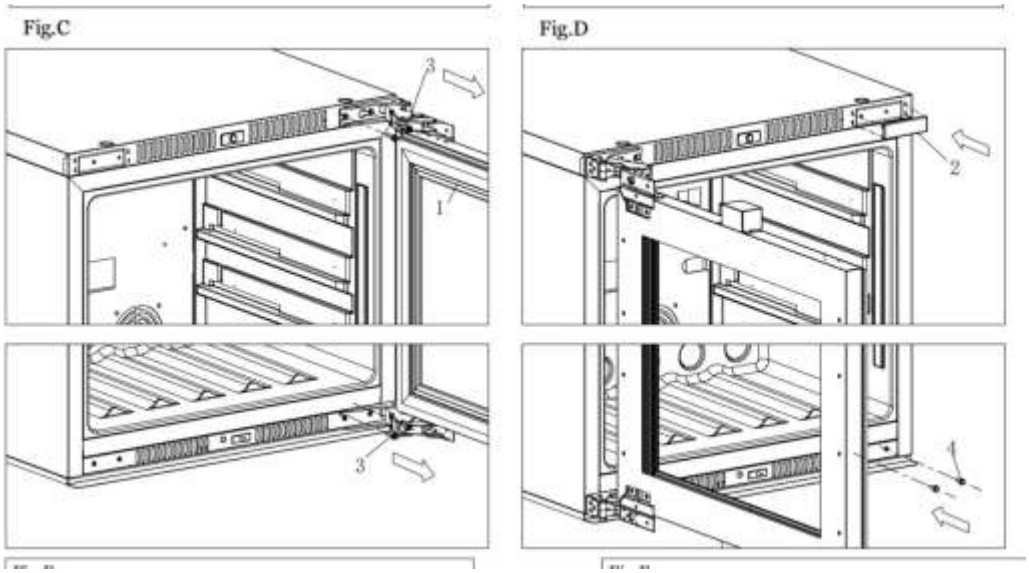

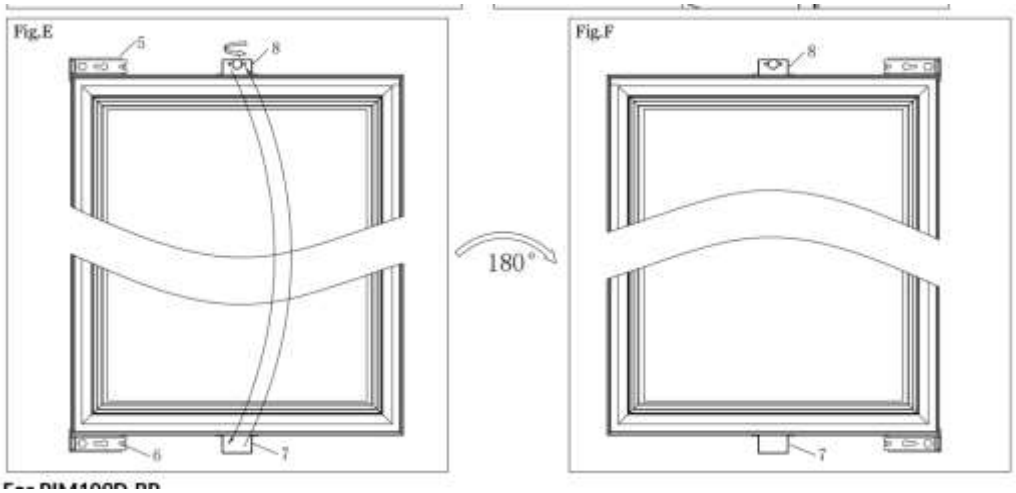

PIM109DK-BP

Fig.A

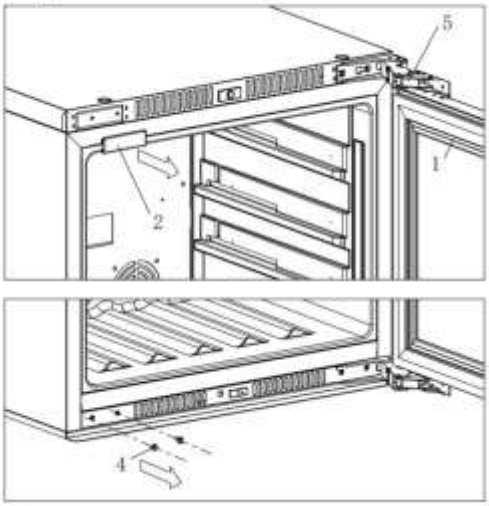

Fig.B

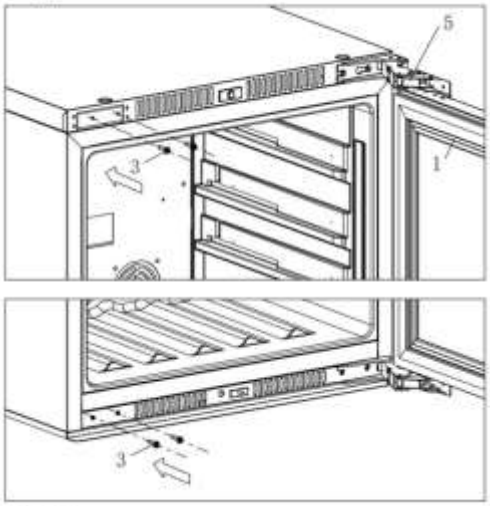

Fig.C

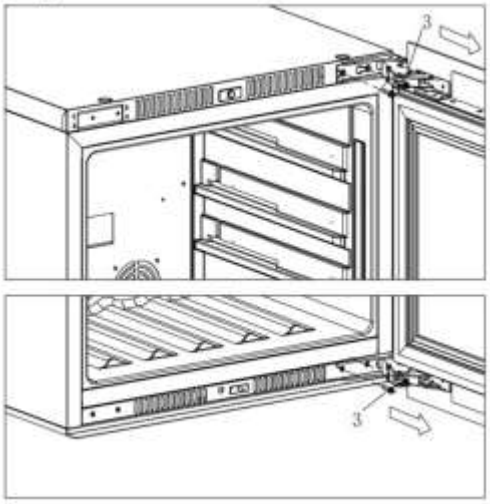

Fig.D

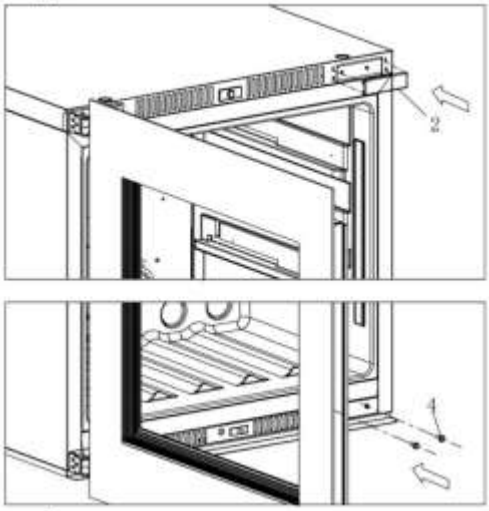

Fig.E

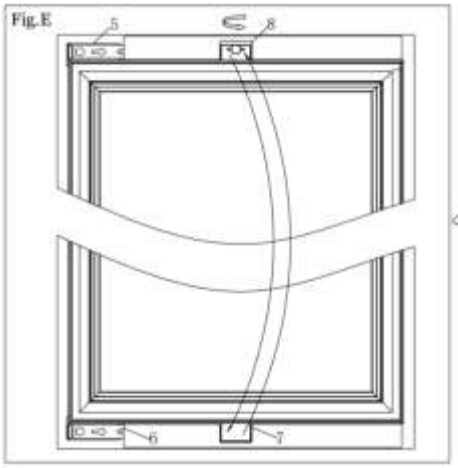

180°

Fig.F

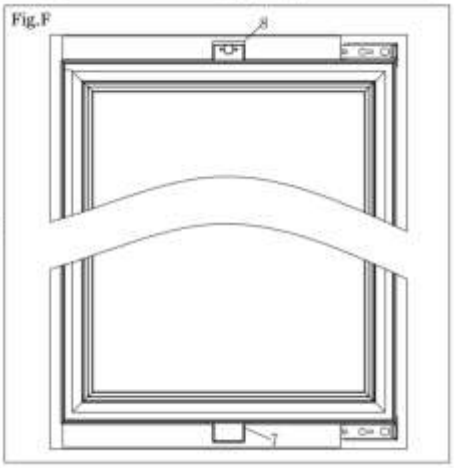

1. door 2. Decorative cover 3 screw 4. decorative nail 5/6. door hinge 7 door lamp press 8. knob box

APERTURA AUTOMÁTICA DE LA PUERTA (PIM109DK-BP)

La puerta se abre cuando el mando de la puerta presiona el interruptor situado en la parte frontal del armario. Las vibraciones del transporte pueden alterar la holgura de la puerta, por lo que la apertura automática puede volverse demasiado sensible o dejar de funcionar. Con la puerta cerrada, comprueba la separación entre el mando y el interruptor y ajústala girando el mando: si la puerta se abre por sí sola tras el encendido, o se abre al mínimo contacto, el mando está demasiado cerca del interruptor; si la puerta no se abre ni siquiera al presionar con firmeza, el mando está demasiado lejos. Ajusta en pasos de un cuarto de vuelta: gira a la izquierda para hacer que el mando sobresalga del marco de la puerta, gira a la derecha para retraerlo.

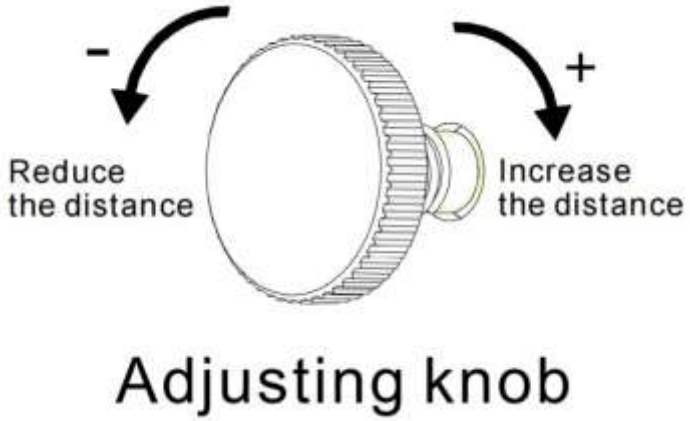

Adjusting knob

Antes del primer uso

- Retira todo el embalaje exterior e interior.
- Deja el aparato en posición vertical unas 2 horas antes de conectarlo. Esto reduce el riesgo de avería del sistema de refrigeración tras el transporte.
- Limpia las superficies interiores con agua tibia y un paño suave.
- Elige un punto de recogida autorizado cuando el aparato deba desecharse.

Funcionamiento

Coloca la vinoteca donde la temperatura ambiente sea inferior a 35 °C. Si es más alta, el rendimiento puede verse afectado y quizá no se alcance la temperatura ajustada.

PANEL DE CONTROL

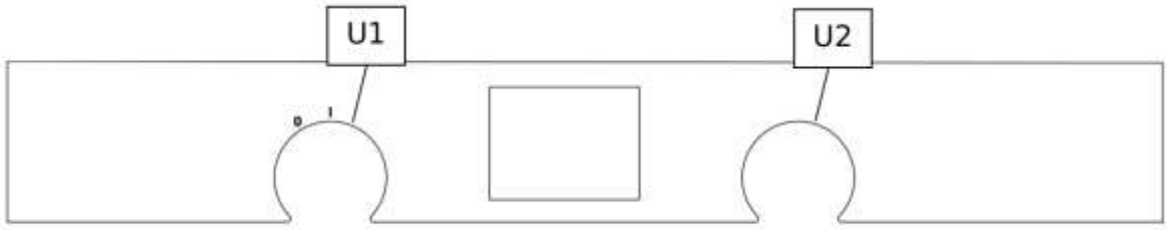

Panel de control con los mandos U1 y U2

Este modelo tiene dos zonas. Tanto el compartimento superior como el inferior pueden ajustarse de 5 °C a 18 °C. U1 es el mando de funciones con siete pasos, desde el Icono 0 hacia la derecha. U2 ajusta la función seleccionada con U1.

1. Icono 0 — Apagado: el sistema se apaga y la pantalla se apaga. La retroiluminación del mando permanece en rojo.
2. Icono I — Encendido: el sistema se enciende y muestra la temperatura.
3. Paso 1 (temperatura de la zona superior): gira U2 para ajustar la temperatura de la zona superior. A la izquierda la baja, a la derecha la sube. Rango 5–18 °C (41–64 °F).
4. Paso 2 (temperatura de la zona inferior): gira U2 para ajustar la temperatura de la zona inferior. A la izquierda la baja, a la derecha la sube. Rango 5–18 °C (41–64 °F).
5. Paso 3 (brillo): gira U2 para elegir el brillo del LED por pasos: 0 %, 20 %, 40 %, 60 %, 80 %, 100 %.
6. Paso 4 (color de la luz): gira U2 para cambiar el color del LED. El color seleccionado se muestra en la pantalla.
7. Paso 5 (°C/°F): gira U2 para elegir si la temperatura se muestra en grados Celsius o Fahrenheit.

MEMORIA DE TEMPERATURA

En caso de corte de corriente, el aparato recuerda tus ajustes. Cuando vuelve la corriente, regresa a la misma temperatura ajustada anteriormente.

Funcionamiento normal

MENSAJES DE ERROR

N.º	INDICACIÓN EN PANTALLA	PROBLEMA	QUÉ HACER
1	Upper zone temperature too low	La temperatura de la zona superior siguió siendo demasiado baja.	Comprueba si hay relés averiados, un sensor defectuoso o un fallo del ventilador interno. La alarma se puede restablecer temporalmente cortando la alimentación.
2	Lower zone temperature too low	La temperatura de la zona inferior siguió siendo demasiado baja.	Comprueba si hay relés averiados, un sensor defectuoso o un fallo del ventilador interno. La alarma se puede restablecer temporalmente cortando la alimentación.
3	Upper zone temperature too high	La temperatura de la zona superior siguió siendo demasiado alta.	Comprueba si el sistema de refrigeración tiene fugas, un sensor defectuoso o un ventilador interno averiado. La alarma se puede restablecer temporalmente cortando la alimentación.
4	Lower zone temperature too high	La temperatura de la zona inferior siguió siendo demasiado alta.	Comprueba si el sistema de refrigeración tiene fugas, un sensor defectuoso o un ventilador interno averiado. La alarma se puede restablecer temporalmente cortando la alimentación.
5	Upper zone sensor failure	Fallo del sensor de la zona superior.	Comprueba el cableado del sensor por si hay un circuito abierto o un cortocircuito.
6	Lower zone sensor failure	Fallo del sensor de la zona inferior.	Comprueba el cableado del sensor por si hay un circuito abierto o un cortocircuito.
7	Communication failure	Sin comunicación con la placa principal.	Corta toda la alimentación y luego reinicia la unidad. Si el fallo persiste, inspecciona el cableado de comunicación entre la placa de control principal y la placa de la pantalla, o comprueba la compatibilidad del programa.
8	Please close the door	La puerta ha estado abierta demasiado tiempo.	Cierra la puerta.

N.º	INDICACIÓN EN PANTALLA	PROBLEMA	QUÉ HACER
9	Carbon filter expire	Puede que el filtro de carbón no se haya cambiado en mucho tiempo.	El filtro de carbón ha caducado. Borra la alarma con cualquier operación.

RUIDOS DURANTE EL FUNCIONAMIENTO

Algunos ruidos son totalmente normales: un traqueteo o gorgoteo procede del refrigerante que circula, y los chasquidos o crujidos se deben a la contracción y dilatación de las paredes interiores.

CORTE DE CORRIENTE

La mayoría de los cortes de corriente se resuelven en pocas horas y apenas afectan a la temperatura si abres la puerta lo menos posible. Si la corriente va a estar cortada mucho tiempo, toma las medidas necesarias para proteger tu vino.

Uso y conservación del vino

CARGA

El número máximo de botellas es solo orientativo y ofrece una idea rápida del tamaño del armario. El armario tiene capacidad para hasta 95 botellas, según la disposición de los estantes y el tipo de botella.

> **NOTA**
>
> Cuando saques vino de la capa superior, no deslices el estante hacia fuera.

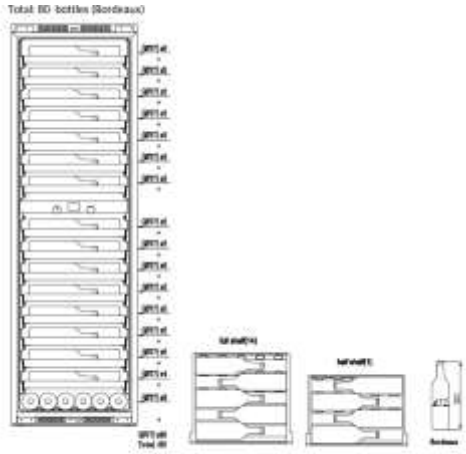

80 botellas (Burdeos)

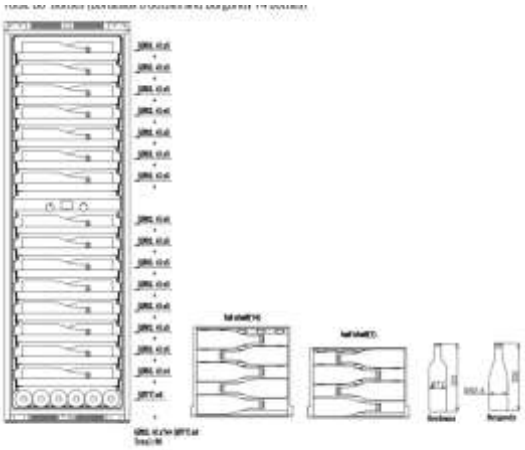

80 botellas (6 Burdeos + 74 Borgoña)

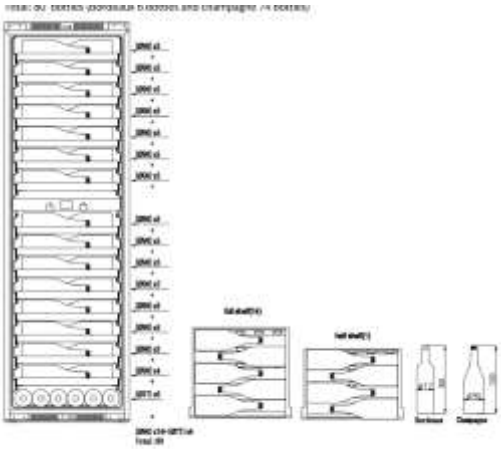

80 botellas (6 Burdeos + 74 Champán)

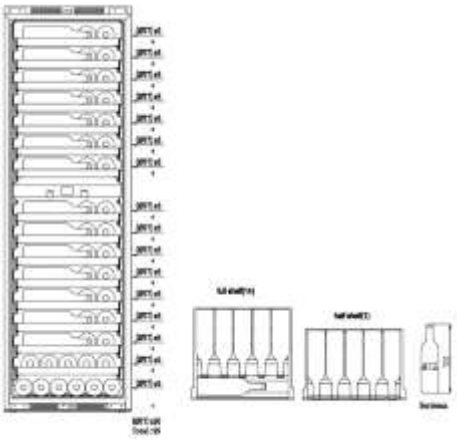

95 botellas (Burdeos)

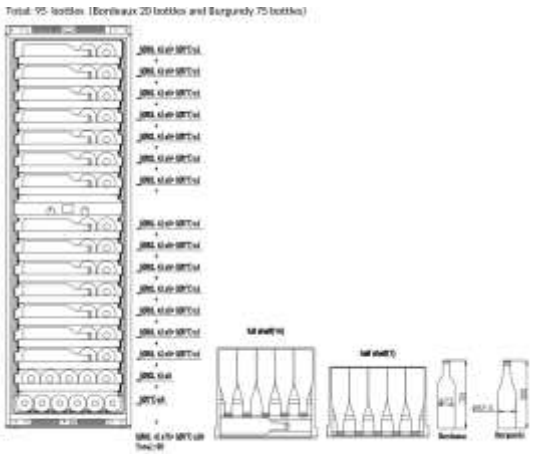

95 botellas (20 Burdeos + 75 Borgoña)

AJUSTES DE TEMPERATURA RECOMENDADOS

TIPO DE VINO	TEMPERATURA
Todos los tipos de vino	12–14 °C
Champán NV, espumoso	6 °C
Champán, añada	10 °C
Blanco seco — Semillon, Sauvignon Blanc	8 °C
Blanco seco — Gewürztraminer, Riesling	10 °C
Blanco seco — Chardonnay	10 °C
Chardonnay de añada	14 °C

TIPO DE VINO	TEMPERATURA
Blanco dulce — Sauternes, Monbazillac, vino de hielo de vendimia tardía	10 °C
Blanco dulce — Sauternes de añada	14 °C
Beaujolais	13 °C
Tinto — Pinot Noir	16 °C
Tinto — Pinot Noir de añada	20 °C
Tinto — Cabernet, Merlot, etc.	20 °C
Tinto — Grenache, Syrah	16 °C

RETIRAR LAS BALDAS

Mantén la puerta completamente abierta al extraer las baldas, para no dañar la junta. Retira primero todas las botellas de la balda.

1. Extrae por completo la balda que quieras retirar (fig. A).
2. Tira de la balda hacia ti hasta que se suelte el enganche (fig. B).
3. Sujeta el riel de la balda con ambas manos y empuja la balda horizontalmente hacia arriba.

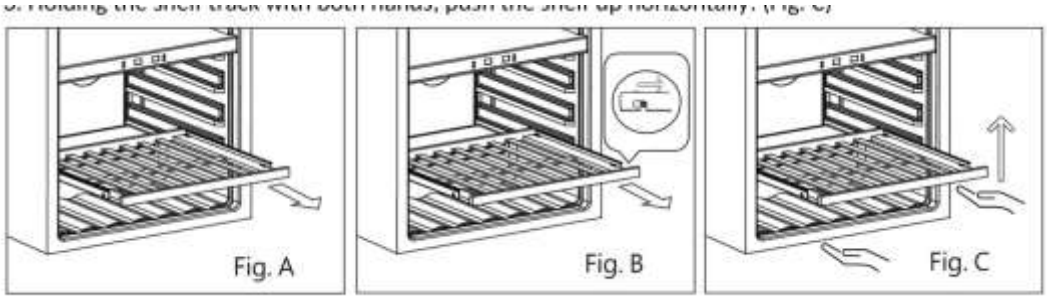

Retirada de una balda (fig. A y B)

SUSTITUIR EL FILTRO DE CARBÓN

1. Abre la puerta y retira las 2 baldas superiores.
2. Gira el filtro como en la fig. A.
3. Alinea el filtro con las muescas como en la fig. B.
4. Extrae el filtro (fig. C).
5. Introduce el nuevo filtro y gíralo como en la fig. A para bloquearlo.
6. Vuelve a colocar las baldas.

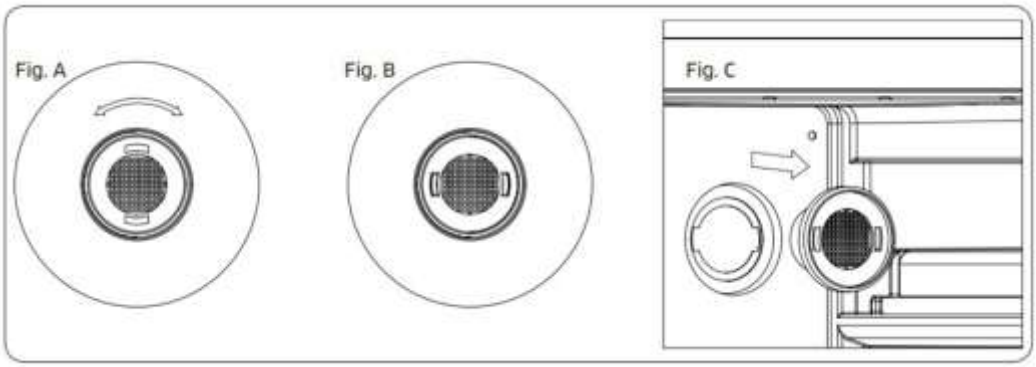

Sustitución del filtro de carbón (fig. A, B y C)

NOTA

El filtro de carbón debe sustituirse cada 12 meses para garantizar una calidad del aire óptima dentro del aparato.

Mantenimiento

LIMPIA TU VINOTECA

- Apaga la corriente, desenchufa el aparato y retira todos los elementos, incluidas las baldas y la rejilla.
- Lava las superficies interiores con agua caliente y una solución suave, y las baldas con jabón suave.
- Escurre el exceso de agua de la esponja o el paño al limpiar cerca de los mandos o de las piezas eléctricas.
- Lava la carrocería exterior con agua caliente y jabón suave. Aclara y seca con un paño limpio y suave.

VACACIONES Y PAUSAS PROLONGADAS

- Ausencias cortas (menos de tres semanas): deja el aparato en funcionamiento.
- Si el aparato no se va a usar durante varios meses: vacíalo, apágalo, limpia y seca el interior, y deja la puerta entreabierta para evitar olores y moho.

TRASLADAR EL APARATO

- Retira todos los elementos y saca o fija las piezas sueltas (por ejemplo, las baldas).
- Enrosca las patas regulables por completo hacia arriba para evitar daños.
- Sujeta la puerta con cinta y transporta el aparato en vertical. Protege el exterior con una manta o similar.

AHORRO DE ENERGÍA

- Coloca el aparato en la zona más fresca de la habitación, lejos de fuentes de calor y protegido de la luz solar directa.

Todos los aparatos están equipados con iluminación LED. Si la luz LED está dañada, contacta con el servicio posventa para sustituirla.

Resolución de problemas

Muchos problemas habituales puedes resolverlos tú mismo y ahorrarte una visita técnica. Prueba las sugerencias siguientes antes de contactar con el centro de servicio.

PROBLEMA	POSIBLE CAUSA
La vinoteca no funciona	No está enchufada · apagada · disyuntor disparado o fusible fundido.
No enfría lo suficiente	Comprueba el ajuste de temperatura · una sala cálida requiere un ajuste más alto · la puerta se abre demasiado o no se cierra del todo · la junta no cierra.
Se enciende y se apaga con frecuencia	Temperatura ambiente alta · se acaba de añadir mucho contenido · la puerta se abre demasiado o no se cierra · ajuste de temperatura incorrecto · junta sin estanqueidad.
La luz no funciona	No está enchufada · disyuntor/fusible disparado · bombilla fundida · el botón de luz está en OFF.
Vibraciones	Comprueba que el aparato esté nivelado.
Demasiado ruido	El traqueteo/gorgoteo del refrigerante es normal · los chasquidos de las paredes son normales · el aparato no está nivelado.
La puerta no cierra bien	El aparato no está nivelado · la puerta se invirtió mal · la junta está sucia · las baldas están mal colocadas.
Condensación en la puerta	Humedad alta en la sala. Procura una buena ventilación en una habitación seca o climatizada.